МИНИСТЕРСТВО ОБРАЗОВАНИЯ И НАУКИ РОССИЙСКОЙ ФЕДЕРАЦИИ
федеральное государственное бюджетное образовательное учреждение
высшего профессионального образования
«Забайкальский государственный университет»
(ФГБОУ ВПО «ЗабГУ»)

ВЕСТНИК

ЗАБАЙКАЛЬСКОГО ГОСУДАРСТВЕННОГО УНИВЕРСИТЕТА № 9 (88)

TRANSBAIKAL STATE UNIVERSITY JOURNAL

Чита 2012

Основан в 1995 г.

Учредитель:
Забайкальский государственный университет

Журнал зарегистрирован как СМИ 17.04.2012, регистрационный номер ПИ № ФС 77-49419

Журнал участвует в Российском индексе научного цитирования (РИНЦ)

Периодичность издания: 12 номеров в год

Журнал «Вестник Забайкальского государственного университета» до № 8 (87) 2012 г. выходил под названием «Вестник Читинского государственного университета»

Журнал рекомендован ВАК РФ для публикации результатов исследований на соискание ученой степени кандидата и доктора наук

Подписку на журнал «Вестник ЗабГУ» можно оформить в любом почтовом отделении. Подписной индекс по федеральному почтовому Объединенному каталогу Пресса России и интернет-каталогу «Российская периодика»
www.arpk.org: 82102.
Подписка осуществляется и через редакцию. Также журнал можно приобрести в розницу. Цена 250 руб.

Тел.: +7 (3022) 41-67-18
E-mail: rik-romanova-chita@mail.ru
Web**: www.journal.zabgu.ru**

Все материалы, опубликованные в научном журнале «Вестник ЗабГУ», являются авторскими и защищены авторскими правами. Перевод материалов и их переиздание в любой форме, включая электронную, возможны только с письменного разрешения редакционной коллегии.
Вопросы, касающиеся использования материалов журнала, направляйте главному редактору по электронной почте либо по почтовому адресу: 672039, г. Чита, ул. Александро-Заводская, 30, редакция журнала «Вестник ЗабГУ»

Мнение редакции не всегда совпадает с мнением авторов.
Качество иллюстраций соответствует качеству представленных оригиналов

ISSN 2227-9245

Вестник ЗабГУ
теоретический и научно-практический журнал

Редакционная коллегия

Иванов С.А. – гл. редактор, канд. техн. наук, профессор, ректор ЗабГУ;
Малышев Е.А. – зам. гл. редактора, канд. техн. наук, доцент, проректор по научной и инновационной работе ЗабГУ;
Романова Н.П. – научный редактор, д-р социол. наук, профессор;
Шалавина А.А. – литературный редактор;
Петрова И.В. – технический редактор.

Редакционный совет

Председатель редакционного совета: С.А. Иванов, канд. техн. наук, профессор, ректор Забайкальского государственного университета.

Члены редакционного совета: Н.А. Абрамова, д-р филос. наук, профессор (Чита), С.Я. Березин, д-р техн. наук, профессор (Чита), И.В. Бычков, д-р техн. наук, профессор (Иркутск), Е.Т. Воронов, д-р техн. наук, профессор, заслуженный деятель науки РФ (Чита), И.П. Глазырина, д-р эконом. наук, профессор (Чита), К.И. Карасев, д-р техн. наук, профессор (Чита), Е.А. Кудряшов, д-р техн. наук, профессор, заслуженный работник высшей школы РФ (Курск), В.И. Летунов, канд. техн. наук, профессор (Чита), Л.М. Любимова, канд. филол. наук, доцент (Чита), А.В. Макаров, д-р юрид. наук, доцент (Чита), Мошкина З.В., д-р истор. наук, профессор (Чита), В.Н. Опарин, д-р физ.-мат. наук, профессор, член-корр. РАН (Новосибирск), И.И. Осинский, д-р филос. наук, профессор (Улан-Удэ), Ю.В. Павленко, д-р геол.-минер. наук, профессор (Чита), А.Б. Птицын, д-р техн. наук, профессор (Чита), Н.П. Романова, д-р социол. наук, профессор (Чита), Г.В. Секисов, д-р техн. наук, профессор, заслуженный деятель науки РФ, член-корр. Национальной Академии наук Киргизии (Хабаровск), В.А. Стетюха, д-р техн. наук, доцент (Чита), И.Ф. Суворов, д-р техн. наук, профессор (Чита), М.Л. Титаренко, д-р филос. наук, профессор, академик РАН (Москва), М.Н. Фомина, д-р филос. наук, профессор (Чита), И.И. Швецова, канд. физ.-мат. наук, доцент (Чита), К.Г. Эрдынеева, д-р пед. наук, профессор (Чита).

Ответственный за выпуск Н.П. Романова, д-р социол. наук, профессор.

Утверждено и рекомендовано к изданию решением редакционно-издательского совета ЗабГУ.

Вестник Забайкальского государственного университета (Вестник ЗабГУ) № 9 (88). – Чита: ЗабГУ, 2012. – 130 с.
Transbaikal State University Journal. № 9 (88). – Transbaikal St. Univ. Pr. 2012.

© Забайкальский государственный университет, 2012

Культурология

УДК 391+069

Тихонов Владимир Викторович
Vladimir Tikhonov

ПРАКТИКА СОЗДАНИЯ ЗАРУБЕЖНЫХ И РОССИЙСКИХ ЭТНОГРАФИЧЕСКИХ МУЗЕЕВ ПОД ОТКРЫТЫМ НЕБОМ

THE PRACTICE OF FOUNDING THE ETHNOGRAPHIC OPEN-AIR MUSEUMS IN RUSSIA AND OTHER COUNTRIES

Автором в хронологическом порядке анализируется практика строительства зарубежных и всех существующих в настоящее время в России этнографических музеев под открытым небом. Представлена история их создания, этапность формирования экспозиционной инфраструктуры

Ключевые слова: *«Скансен», «Коломенское», «Кижи», «Хохловка», «Витославицы», «Малые Корелы», «Тальцы», «Шушенское», «Томская писаница»*

In article the practice of founding the ethnographic open-air museums in Russia and other countries is analyzed. The author shows the history of founding exhibition in open-air museums

Key words: *Scansen, Koloshenskoe, Kizhi, Khokhlovka, Vitoslavitsa, Maly Korean, Taltsy, Shushenskoe, Tomskaya pisanitsa*

Стремление музееведов, историков, этнографов сохранить быстро исчезающую в индустриальную эпоху естественную историческую среду подтолкнуло общество в конце XIX в. к необходимости создания музеев нового типа и к переходу от экспонирования предметов и объектов историко-культурного наследия в закрытых помещениях-залах к полномасштабному показу недвижимых экспонатов (зданий, построек) в природной среде.

Впервые идею экспонирования крестьянских построек с полной внутренней бытовой обстановкой в открытой среде — городском королевском парке Северной Зеландии (Дания) предложил осуществить в 1790 г. швейцарский ученый Чарльз де Бонстеттен. В XIX в. было предпринято несколько удачных попыток музеефикации недвижимых объектов историко-культурного наследия, в основном в Европе.

Т. Хегард описывает первую попытку создания музейного комплекса под открытым небом недалеко от г. Осло, в местечке Сарабротен в 1855 г., когда норвежский торговец Томас Хефтие построил копию исторической усадьбы из г. Эстердалн и сформировал вокруг дома хозяйственную инфраструктуру из построек, традиционных для провинции Телемарк. Усадьбу он сделал доступной для публичного осмотра. Воодушевленный удачным опытом, Томас Хефтие в 1882 г. публично выступил с идеей создания музея под открытым небом из свезенных в одно место построек-оригиналов. Аналогичная идея четырьмя годами раньше была предложена профессором Ингваром Нельсеном. В начале 80-х гг. XIX в. идея сохранения построек широко обсуждалась в норвежской прессе [1; С. 3]. В 1882 г. в окрестностях г. Осло, на острове Бюгдей реконструируется старый сельский дом, а

в 1884-1888 гг. антикваром Николаузеном сюда перевозится деревянная гарнизонная церковь.

Важными предпосылками к созданию первых музеев под открытым небом стали всемирные выставки второй половины XIX в. с этнографическими экспозициями, как моделировавшими интерьеры домов в виде сочетания диарамных рисунков на картоне стен, полов, потолка и движимых экспонатов, наполняющих эти интерьеры, так и в виде полнометражных копий наиболее интересных строений. Таким образом, к концу XIX в. в Швеции и Норвегии, входившей тогда в Шведско-Норвежскую унию, возникли предпосылки для создания первых музейных этнографических комплексов под открытым небом [7; С. 102].

Однако классическим образцом считается парк-музей «Скансен», открывшийся для посетителей в октябре 1891 г. в Стокгольме, на холме Скансен острова Дьюргарден, и получивший свое название от местности, где он расположился. Идеолог и создатель «Скансена» – А. Хезелиус. Артур Хезелиус (1833-1901) учился в университете в г. Упсале на филологическом отделении. В целях изучения диалектов шведского языка много ездил по стране. В поездках его интерес распространялся не только на диалекты, но и на характер крестьянских построек, особенности хозяйственного уклада, предметы быта. Работая преподавателем шведского языка и истории литературы в Высшей учительской семинарии Стокгольма, А. Хезелиус в свободное время много путешествовал пешком по стране. Первоначально его интересовали интерьеры жилищ, в последующем возникла идея собрать постройки-оригиналы в одно место, удачно реализованная в 1889-1891 гг. в создании музейного комплекса «Скансен». Еще при жизни А. Хезелиуса в 1900 г. существовало мнение, что идея создания «Скансена» родилась у него после посещения Всемирной выставки в Париже в 1878 г., где он увидел экспозицию построек, доставленных из французских колоний [6; С. 28].

Очевидно, что к идее перевозки недвижимых экспонатов (старинных уникальных построек) в одно место, наполнения их внутренних объемов экспонатами и оживления экспозиций театрализованными действиями в виде реконструкции народных промыслов и воссоздания сценок народной жизни А. Хезелиус шел постепенно, от сбора отдельных движимых экспонатов, изучения интерьеров крестьянских изб, характерной для местности архитектуры до практической реализации идеи формирования экспозиции сельской жизни через создание музея под открытым небом, первоначально создавая интерьеры жилых построек в виде диарамных театральных декораций с использованием подлинных экспонатов и восковых манекенов в традиционной народной одежде, с последующей эволюцией идеи, уже проявившейся в начале 80-х гг. XIX в. в замене декораций подлинными постройками, а восковых манекенов – «живыми картинками» в виде работающих ремесленников. Возможно, что к идее музея под открытым небом А. Хезелиуса подтолкнуло его знакомство с опытами сохранения и реконструкции исторической среды, проводимыми Томасом Хефтие, Эйлертом Сундом, Бернгардом Ольсеном, Николаузеном и другими этнографами. На формирование идеи также могли оказать влияние этнографические экспозиции на выставках в Лондоне 1851 г., 1870 г., Париже 1867 г., 1876 г., 1878 г., Копенгагене 1879 г., Амстердаме 1883 г., Вене 1883 г. На выставке в Амстердаме в 1883 г., к примеру, была воссоздана целая индонезийская деревня.

По мнению известного современного польского этнографа Е. Чайковского, «место, время и обстоятельства зарождения идеи музеев под открытым небом являются дискуссионными». Многие хорошие идеи в музейной практике так и остаются идеями, пока не совершится «факт становления нового этапа развития музейного дела». «Именно поэтому истинным основателем нового типа музеев следует считать Артура Хезелиуса» [10; С. 11].

После второй мировой войны, с 1950-х гг., резко начала набирать объем индустрия туризма. Чисто практические интересы

бурно развивающегося туристического бизнеса, совпав как с научными интересами ученых, так и с интересами музеологии и прогрессивной общественности по сохранению катастрофически быстро исчезающих объектов историко-культурного наследия, способствовали интенсивному созданию музеев под открытым небом. Значительных успехов в создании музеев под открытым небом в послевоенные годы добились Польша, Болгария, Венгрия, Румыния и другие страны. Так, в Румынии функционирует более 18 музеев под открытым небом, из них «Музей-село» с общенациональным охватом. По одному-два музея с общенациональным охватом имеют и другие страны. Есть достаточное число музеев под открытым небом на Азиатском континенте – на острове Хоккайдо (Япония), в г. Пуссане (Корея), на Северной Суматре (Индонезия) и т.д. На Американском континенте это музеи «Хорелл-Виллидж» (Трансильвания), «Форт-Росс» (Калифорния); «Колониальный Виллиамсбург» (Виргиния) и т.д. Созданы музеи под открытым небом на Африканском и Австралийском континентах.

Таким образом, идея музея под открытым небом, впервые на практике воплощенная более ста лет тому назад А. Хезелиусом, охватила все контингенты и представлена значительным количеством музеев под открытым небом в природной среде. Вместе с тем, в музеологии сложилось научное направление – скансенология, которое включает определение типов музеев, изучение опыта создания музеев под открытым небом, системы демонстрации объектов и элементов историко-культурного наследия и системы использования наследия обществом.

Процесс формирования музеев под открытым небом в СССР (в России) протекал скачкообразно. До переломного в судьбе России 1917 г. документально зафиксированы лишь отдельные попытки формирования архитектурно-этнографических экспозиций под открытым небом в выставочном варианте, отражающих традиционную народную культуру с использованием в качестве экспонатов-макетов различных построек гражданского и иного назначения из разных регионов России. В библиотеке Иркутского областного краеведческого музея хранятся обмерные чертежи крестьянских усадеб, надворных построек, юрт и т.д., сделанные И. А. Молодых и П. Б. Кулаковым в конце XIX в. для строительства на Всероссийской выставке в Нижнем Новгороде в 1896 г. архитектурно-этнографической экспозиции. Результаты участия в выставке опубликованы авторами в книге «Труды по участию ВСОРГО на Всероссийской выставке в 1896 г. Иллюстрированное описание быта сельского населения Иркутской губернии» (СПб., 1896). Известен в литературе случай демонстрации в составе общей краеведческой экспозиции макета хакасской юрты в Минусинском краеведческом музее в начале XX в. [1; С. 5].

Первым реальным шагом строительства архитектурно-этнографической экспозиции в СССР можно считать сооружение в 1923 г. на Всероссийской сельскохозяйственной выставке в Москве экспозиции девяти крестьянских усадеб с полной хозяйственной инфраструктурой. Крестьянские усадьбы были выполнены в новоделе как копии наиболее интересных построек из основных губерний европейской части России. Экспозиция формировалась максимально «живой». В домах и на хозяйственных территориях усадеб работали ремесленники в традиционной одежде, имитирующие основные промыслы, распространенные в европейских губерниях страны. Экспозиция просуществовала недолго, поскольку по своему «содержанию» входила в противоречие с нарождающимся колхозным строем и, по мнению руководства страны того времени, являлась носителем чуждой новому строю культуры, так как «пропагандировала» хозяйство крестьянина-единоличника [9; С. 18].

Однако временный выставочный вариант – это не музеефикация и не сохранение историко-культурного наследия.

Началом музеефикации архитектурно-этнографического наследия можно считать перевозку П. Д. Барановским в 1927 г.

медоварни конца XVII в. в Коломенское [2; С. 26]. К комплексу архитектурных памятников в каменном исполнении добавлялся создающийся путем своза памятников-оригиналов со всего СССР музей деревянного зодчества. В 1938 г. Академией архитектуры СССР разрабатываются принципиальные схемы планировки и организации в Коломенском музея на открытом воздухе, одной из составных частей которого должен был быть музей – «Парк архитектуры народов СССР». Под грандиозный проект предусматривалось отвести площадь в 200 га между р. Москва, Каширским шоссе и с. Коломенским. До войны вывезли домик Петра I постройки 1702 г. из Архангельска, надвратную башню и примыкающие к ней части прясел рубленой крепости Николо-Корельского монастыря 1610 г. с левого берега Белого моря, медоварню XVII в. из подмосковного села Преображенского.

Война изменила планы своза в Коломенское образцов уникального деревянного зодчества России. После войны музей пополнился только одним экспонатом. В 1958 г. из зоны затопления Братского водохранилища (Иркутская область) вывезли угловую северо-западную башню Братского острога (1648). Уникальные памятники деревянного зодчества, потенциально предназначенные к вывозу, остались в их естественных исторических условиях, и не произошло обеднения исторической среды регионов. С другой стороны, вывоз мог бы спасти многие из памятников от полной утраты.

В 1931 г. возникал вопрос об организации в Ленинграде на базе создаваемого парка культуры и отдыха по типу музея «Коломенское» этнографической экспозиции, показывающей архитектуру и быт сельского поселения Ленинградской области в варианте музея под открытым небом [5; С. 436]. В отличие от инициативного коллектива, создающего «Коломенское», в группе по созданию музея под открытым небом в Ленинграде (А.А. Миллер, С.А. Теплоухов, Н.П. Гринкова, Д.А. Золотарев) единодушия не было. Политическая обстановка, диктовавшая отказ от всего старого (прошлого) в угоду светлому будущему («Не сохранение старых форм быта, а перестройка хозяйства и быта – должны быть лозунгом Парка»), определила судьбу проекта. От реализации этого проекта отказались.

С 1940 г., с присоединением Латвии, в СССР на один музей под открытым небом стало больше. Бривдабас-музей начал создаваться в 1924 г. и был открыт для посетителей в 1932 г. Он расположился в живописном пригороде Риги – Балажи, на берегу оз. Югла. Музей создавался по принципу «Скансена» [8; С. 24].

Плачевное состояние уникальных памятников архитектуры Карелии и требование общественности сохранить деревянное зодчество Русского Севера стали в начале 50-х гг. XX в. предпосылкой к созданию еще одного музея-заповедника под открытым небом в СССР – на Кижском острове. Концепция формирования музея заключалась как в использовании уже существующего на острове уникального деревянного зодчества Кижского погоста, так и в перевозке (начиная с 1951 г.) на остров памятников деревянного зодчества с материка [3; С. 47]. Несмотря на то, что юридически музей открылся 10 июня 1961 г. как филиал Государственного краеведческого музея (Приказ по Министерству культуры и Министерству коммунального хозяйства КАССР № 51 от 9 января 1961 г.), «Кижи» вполне продуктивно выполняли свои музейные функции практически с середины 50-х гг. XX в. Распоряжением Совета Министров РСФСР № 2618-Р от 14 июля 1965 г. музейный комплекс острова Кижи с 1 января 1966 г. – это Государственный историко-архитектурный и этнографический музей-заповедник «Кижи» [4; С. 55].

В конце 50-х – начале 60-х гг. XX в. наблюдается рост сети музеев под открытым небом в СССР. В годы политической оттепели этот всплеск был обусловлен тремя обстоятельствами: ростом благосостояния народа, развитием познавательного туризма и значительным увеличением потока иностранного туризма в страну. Существенную роль сыграло стремление научной и прогрессивной общественности СССР к

принятию фундаментальных мер по сохранению быстро исчезающих из повседневной жизни элементов традиционной народной культуры, в том числе уникального деревянного зодчества. Это было отмечено в Постановлении Совета Министров СССР № 3889 от 14 октября 1948 г. и Совета Министров РСФСР № 1337 от 30 августа 1960 г.

Первоначально планировалось приступить к проработке обоснований, проектированию и последующему строительству только в РСФСР 28 музеев деревянного зодчества, народного быта, историко-этнографических и т.д. В конце 50-х – начале 60-х гг. XX в. приступили к проработке обоснований, проектированию, а кое-где уже и к строительству музеев под открытым небом в Ленинграде, Пскове, Новгороде, Вологде, Костроме, Горьком, Перми, Суздале, Новосибирске, Иркутске, Улан-Удэ, Тюмени, Кирове, Палехе, Калинине, Воронеже, Клязьме и т.д. Из всех музеев РСФСР, начало формирования которых приходится на 50-60-е гг. XX в., лишь более десятка получили право на существование, и то в основном в недостроенном виде. В 70-90-х гг. XX в. создается еще четыре музея под открытым небом.

Из наиболее известных и масштабных музейных комплексов европейской части России, созданных в 50-90-х гг. XX в., следует отметить Музей народной архитектуры и быта в г. Кострома, архитектурно-этнографический музей «Хохловка» (г. Пермь), новгородский музей деревянного зодчества «Витославицы», Музей архитектуры и быта народов Нижегородского Поволжья, Музей деревянного зодчества и крестьянского быта в г. Суздаль, Архитектурный государственный музей деревянного зодчества и народного искусства «Малые Корелы», архитектурно-этнографический музей Вологодской области, Костромской архитектурно-этнографический музей, Ижевский музей деревянного зодчества, государственный историко-этнографический музей-заповедник «Шушенское», этнографический музей народов Забайкалья «Верхняя Березовка», Архитектурно-этнографический музей «Тальцы», архитектурно-этнографический музей «Ангарская деревня» (г. Братск), Музей истории и культуры народов Сибири и Дальнего Востока СО РАН (г. Новосибирск), природный и историко-культурный музей-заповедник «Томская писаница» (г. Кемерово), Черкехский мемориальный музей «Якутская политическая ссылка», Ленский историко-архитектурный музей-заповедник «Дружба» (г. Якутск).

Литература

1. Гнедовский Б. В. Методические рекомендации для подготовки предпроектной документации и проектирования музеев под открытым небом: История создания и общая методика. М., 1983. Ч. 1. 18 с.

2. Гнедовский Б. В. Памятники деревянного зодчества России в музеях под открытым небом. 12 старейших музеев народного зодчества и быта. М., 2002. 68 с.

3. Гущин Б., Гущина В. Кижи нужны всем // Museum. 1993. № 1 (175). С. 46-49.

4. Гущина В. А. Музей-заповедник «Кижи»: из истории создания // Тальцы. 2001. № 1 (12). С. 49-59.

5. Ивановская Н. И. Музеи Норвегии и России: опыт и перспектива взаимодействия // Скандинавские чтения 2000 года: Этнографические и культурно-исторические аспекты. СПб., 2002. С. 428-443.

6. Ионг А., Скоугорд М. Первые музеи под открытым небом: О народных традициях музейными средствами // Museum. 1993. № 1 (175). С. 27-33.

7. Морозов М.Н. Скансен – этнографический музей Швеции под открытым небом // Советская этнография. 1960. № 5. С. 102-109.

8. Ополовников А. В. Музеи деревянного зодчества. М., 1968. 118 с.

9. Тихонов В. В. Анализ методической базы музеев под открытым небом России. Иркутск, 2003. 180 с.

10. Чайковский Е. Музеям под открытым небом – 100 лет // На пути к музею XXI века: Музеи-заповедники. М., 1991. С. 10-26.

Коротко об авторе ***Briefly about the author***

Тихонов В.В., канд. культурологии, директор, Архитектурно-этнографический музей «Тальцы», г. Иркутск
eukolganova@gmail.com

V. Tikhonov, Candidate of Cultural Sciences, Director of the Architectural-ethnographic Museum «Taltzy», Irkutsk

Научные интересы: культурология, музееведение, скансенология

Scientific interests: cultural studies, museum studies, scancernology

УДК 008

Яковлева Наталья Фёдоровна
Natalia Yakovleva

КИТАЙСКАЯ ЖИВОПИСЬ «ГОХУА»: ВАЖНЕЙШИЕ ФАКТОРЫ РАЗВИТИЯ И КЛЮЧЕВЫЕ СВОЙСТВА

IMPORTANT FACTORS OF DEVELOPING AND KEY FEATURES OF GUOHUA (TRADITIONAL CHINESE PAINTING)

Китайская живопись развивалась под влиянием целого комплекса разнородных факторов и в своем классическом виде достигла совершенства, обретя такие качества, как мировоззренческая глубина, художественный синкретизм, символизм, этичность и техническое совершенство

Ключевые слова: *живопись, традиция, «гохуа», Китай, символ*

Chinese painting was developing under the influence of many heterogeneous factors. These factors form an unique set of Chinese painting features. The article describes and categorizes important factors affected the guohua in its developing. The article lists key features of this art, i.e. worldview depth, artistic syncretism, symbolism, ethics and technical excellence

Key words: *painting, tradition, guohua, China, symbol*

Традиционная китайская живопись «гохуа» – один из наиболее самобытных элементов культуры Китая. Обладая неповторимым очарованием, она таит в себе смысловую глубину, имеет свой особый язык, символику, эстетический вкус и художественный такт.

Своеобразие китайской живописи обусловлено целым рядом факторов, которые можно классифицировать по разным основаниям. Прежде всего, необходимо выделить естественные и социальные факторы, представляющие воздействие природы и общества на протекание любых социальных процессов. Среди естественных факторов, оказавших влияние на развитие живописи в Китае, наиболее значимы, на наш взгляд, космические, географические, биологические.

К космическим относятся мироздание в целом и видимые космические объекты, среди которых Солнце, Луна, звезды и планеты.

Традиционный Китай был аграрной страной, и централизованная бюрократия должна была решать сложные технические задачи, связанные с ирригацией, поэтому высоким статусом обладали астрономия, математика, гидротехника. Практическое знакомство с законами движения космических тел заставляло людей задуматься о законах развития вселенной, которые трактуются в Китае через диалектику космических сил *ян* и *инь*.

Географические факторы можно разделить на ландшафтные и климатические. Разнообразие ландшафта служило источником вдохновения, острые горы и зеркальные водоемы, суровые степи и буйные тропические заросли встречаются на пейзажах китайских мастеров. Климатические явления (дождь, снег, туман) и смена времен

года обогащают палитру художника, создают в нем настроение пейзажа и человека. Умение изображать горы и потоки считалось верхом художественного мастерства, они являлись наивысшими объектами живописи, и художники обучались рисовать эти объекты в различных погодных условиях, а также в разное время года. К географическим факторам можно отнести наличие разных минералов, которые входят в состав красителей и задают традиционную гамму китайской живописи.

Биологическими факторами можно считать богатство флоры и фауны Китая, растений и животных. На картинах запечатлены млекопитающие и земноводные (такие, как тигр, лев, олень, заяц, кошка, черепаха, змея и др.), птицы (воробей, орел, соловей, утки-мандаринки и др.); рыбы и морские обитатели (карп, золотые рыбки, креветки), насекомые (бабочка, богомол, цикада). Многие из животных наделялись специфическими свойствами и являлись устойчивыми символами в китайской культуре. Наряду с реальными животными, на картинах китайских живописцев присутствуют и вымышленные существа: дракон, феникс, трехлапая жаба (*чжаоцай чаньчу*).

Среди социальных факторов можно выделить объектные и субъектные, индивидуальные и общественные. К объектным можно отнести артефакты культуры: архитектурные объекты (дома, мосты, храмы и пагоды), дороги, транспортные средства (лодки, телеги, колесницы), технологические достижения (изобретение бумаги, производство шелка, туши, кисточек и прочих аксессуаров) и т.д.

Субъектные факторы можно разделить на внешние и внутренние; индивидуальные, групповые и общественные. К примеру, внешние индивидуальные факторы (таланты, власть, красота окружающих людей) вдохновляют художников на создание портретов. Наиболее часто изображались императоры, поэты, философы и легендарные личности – мудрецы Яо, Шунь и Юй, а также культурные герои Хуанди и Шэньнун, ставшие в сознании древних китайцев их первопредками и заменившими собой почитаемых богов. Внутренние индивидуальные факторы – это особенности мировосприятия художника, его психологические характеристики, индивидуальный стиль, степень трудолюбия и т.д., влияющие на творчество.

К групповым факторам следует отнести значимую принадлежность художника к различным социальным общностям, например, к определенному уезду, той или иной живописной школе. Общественные факторы отражают уровень развития культуры общества, экономические, политические, исторические и религиозные мотивы и события.

Рассмотренные факторы различаются по направленности и степени воздействия, но в своей совокупности они предопределили специфические свойства китайской живописи: мировоззренческую глубину, художественный синкретизм, символизм, этичность и техническое совершенство. На этом следует остановиться подробнее.

Мировоззренческая глубина китайской живописи проистекает из стремления передать гармонию мира, постичь через частное всеобщие законы мира, увидеть явления в их взаимосвязи, желания сопоставить себя с духом изображаемого предмета. Образы китайской живописи связаны с философскими и космогоническими идеями древности. В различные периоды развития живописи на неё наложили свой отпечаток конфуцианство, даосизм и буддизм. Структуру живописного свитка определяют важнейшие начала – Небо и Земля, между которыми разворачиваются основные действия, определяющие внутреннюю динамику картины. В китайских пейзажах горы – олицетворение мужского светлого начала *ян*, а воды – женского темного начала *инь*, из сочетания которых, по древним представлениям, возникает Вселенная. Потоки воды символизируют кровь, несущую жизнь и движение, горы трактуются как кости земли, миниатюрные фигурки людей на фоне грандиозных ландшафтов подчеркивают величие Вселенной. Говорят, перед написанием пейзажа живописец поднимал-

ся высоко в горы и там медитировал, глядя на мир, словно с небесной высоты.

Художественный синкретизм китайской живописи проявляется в сочетании на картинах живописи, поэзии и каллиграфии: изображение соседствует с поэтической строкой, состоящей из нескольких десятков иероглифов. Между этими видами искусства много общего, они взаимосвязаны, развиваются в стилистическом единстве, обогащая друг друга. «Красота и изящество их письма дали возможность китайцам рассматривать каллиграфию как искусство, и каллиграфия приобрела статус, равный живописи» [5; С. 376]. Группировка элементов в каллиграфии и пропорции в живописной композиции строго определены согласно установленным канонам. Художники и каллиграфы пользуются одними и теми же материалами и инструментами (кисть, бумага и тушь) и одинаковым линейным способом письма.

Живопись близка поэзии, поскольку стихи китайских поэтов наполнены красотой. Уже в танское время (618-905 гг.) поэзия и живопись тесно сблизились, заимствуя друг у друга выразительные средства. Поэзия полна нежности и грусти, наполнена любовью к людям и умением живописать красоту природы, хотя она становится не только искусством, но и сложной наукой, требующей большого мастерства и знания истории и мифологии. В лиризме китайской поэзии и живописи вымысел и фантазия сплетаются с целой сетью литературных и философских ассоциаций. Китайские поэты и художники передают человеческие стремления и переживания через образы природы, наполняя произведения символизмом.

Символизм выступает важнейшим свойством китайской живописи, для которой характерен изящный язык образного иносказания. В китайской картине деталь заслуживала внимания мастера лишь тогда, когда позволяла понять всеобщее. Некоторые образы встречаются довольно часто, например, четыре благородных растения: орхидея, бамбук, хризантема и слива *мэй хуа*. Каждое из этих растений символизирует определенное качество характера. Утонченная орхидея ассоциируется с нежностью ранней весны. Бамбук – символ высоких моральных качеств. «Бамбук был любимым объектом творчества художников, которые верили, что это растение обладает всеми добродетелями совершенного человека: гибкостью и стойкостью» [5; С. 380]. Хризантема прекрасна, целомудренна, скромна, она является воплощением торжества осени. Цветущая дикая слива *мэй хуа* соотносится с чистотой помыслов и стойкостью к невзгодам судьбы. «Художник в старом Китае брался за кисть в конечном счете для того, чтобы ... воссоздать на шелке или бумаге «целый мир», то есть мир, во всем его многообразии: не вещей самих по себе, а сверхтекучей, предваряющей все сущее символической реальности» [3; С. 482]. Рисуя цветок лотоса, художник рассказывает о человеке, который сохранил чистоту помыслов и мудрость, живя в потоке бытовых проблем.

Передавая в своих символах восхищение высокими моральными качествами, гохуа несет огромный этический потенциал, воспитывает у зрителя чувство долга, призывает ориентироваться на конфуцианский нравственный идеал – благородного мужа *цзюнь цзы*. Например, в картинах знаменитого художника IV в. н.э. Гу Кайчжи эстетическое неотделимо от этического –конфуцианской морали автор показывает людей возвышенных и благородных, стремится, чтобы картина имела воспитательный смысл. В то же время эти картины изящны и поэтичны, обладают художественным совершенством.

Мастерство художника всегда высоко ценилось в Китае, которое было основано на длительном созерцании природы, ее понимании и развитии зрительной памяти. Пристально наблюдая природу, художник никогда не работал с натуры. Он создавал своего рода художественные конструкции на основе определенных элементов изображения. Работа по памяти давала лаконизм и выразительную продуманность композиции и сюжета, великолепный эффект обеспечивался всего лишь несколькими маз-

ками кисти. Китайская пословица гласит: «Лишь прочитав сотни книг, изучив работы старых мастеров, объехав весь мир, художник может взяться за кисть и попробовать себя в живописи».

В Китае сохранилось множество глубоких теоретических сочинений о живописи. Среди них – «Шесть законов живописи» Се Хэ (V в.), «Записки о знаменитых картинах прошлых лет» Чжан Яньюаня (845 г.), «Слово о живописи из Сада с горчичное зерно» (XVIII в.). Каждому жанру предъявлялись свои требования, для каждого разрабатывались определенные правила. Вопросы живописи затрагивались не только в отвлеченных философских трактатах, но и в произведениях таких крупнейших поэтов, как Ду Фу, Ван Вэй, Бо Цзюйи и др.

Во многих трактатах подчеркивалась особая роль каллиграфии и ритма линий, поскольку красота китайской живописи виделась в гармонии и изысканности линий, которыми художник выражает жизненное дыхание мира – «*ци – юнь*». Линия должна быть свободной и живой, иначе рисование картин становится не искусством, а ремеслом.

Большая часть высказанных в классических канонах требований была тщательно сохранена традицией на протяжении всего периода развития изобразительного искусства Китая. Постоянство сюжетов, символов, образов, техники и материалов традиционной китайской живописи на протяжении столетий не мешает происходящим в ней глубинным процессам, совершенствованию приемов, появлению новых жанров, то есть тому, без чего китайская живопись не смогла бы так долго существовать. Традиционная живопись Китая получила новое рождение в произведениях современных художников, которые стремятся сохранить национальные традиции путем творческого осмысления культуры прошлого.

Таким образом, мы видим, что китайская живопись развивалась под влиянием целого комплекса разнородных факторов и в своем классическом виде достигла совершенства, обретя такие качества, как мировоззренческая глубина, художественный синкретизм, символизм, этичность и техническое совершенство.

Литература

1. Абрамова Н.А. Традиционная культура Китая и межкультурное взаимодействие (социально-философский аспект). Чита: ЧитГТУ, 1998. 258 с.

2. Кравцова М.Е. История культуры Китая. СПб.: Лань, 2003. 416 с.

3. Малявин В.В. Китайская цивилизация. М. Дизайн. Информация. Картография; Астрель, АСТ, 2001. 627 с.

4. Мировая художественная культура / Б.А. Эренгросс, В.Р. Арсеньев, Н.Н. Воробьев и др.; под ред. Б.А. Эренгросс. М.: Высш. шк., 2001. 767 с.

5. Фицджералд Ч.П. История Китая / Пер. с англ. Л.А. Калашниковой. М.: ЗАО Центрполиграф, 2005. 460 с.

Коротко об авторе — *Briefly about the author*

Яковлева Н.Ф., ассистент каф. «Китайский язык», Забайкальский государственный гуманитарно-педагогический университет им. Н.Г. Чернышевского
nnnyakovleva@gmail.com

N. Yakovleva, assistant, Chinese department, Zabaikalsky State Humanitarian Pedagogical University named after N.G. Chernyshevsky

Научные интересы: традиционная культура Китая, изобразительное искусство, методика преподавания китайского языка

Scientific interests: traditional culture of China, fine art, Chinese language teaching methods

Науки о Земле

УДК 622.772

Баянов Алексей Евгеньевич
Aleksej Bayanov

СОВЕРШЕНСТВОВАНИЕ ТЕХНОЛОГИИ КУЧНОГО ВЫЩЕЛАЧИВАНИЯ ЗОЛОТА В КРИОЛИТОЗОНЕ ЗАБАЙКАЛЬЯ

IMPROVED TECHNOLOGY OF GOLD HEAP LEACHING UNDER NEGATIVE TEMPERATURE AND PERMAFROST OF ZABAIKALIE

Рассмотрена минерально-сырьевая база золота, пригодная для кучного выщелачивания и находящаяся в криолитозоне Забайкалья. Проанализирована деятельность предприятий, использующих кучное выщелачивание и функционирующих на территории Забайкальского края, в отношении их работы в условиях отрицательных температур. Предложено техническое решение, дающее возможность регулировать тепловой режим в рудном штабеле и направленное на продление сезона кучного выщелачивания в холодное время года. Дана укрупненная технико-экономическая оценка внедрения его в производство

Ключевые слова: *месторождение золота, кучное выщелачивание при отрицательных температурах, криолитозона*

Mineral resources of gold, suitable for heap leaching and located in permafrost OF Zabaikalie are considered in the article. The activity of enterprises using heap leaching and operating in Zabaikalsky Krai for their work in freezing temperatures is analyzed. Technical solution that makes it possible to adjust the thermal regime in the ore pile and aimed to extend the season of heap leaching in winter is proposed. Technical and economic evaluations of implementing it in production are given

Key words: *gold deposit, heap leaching at low temperatures, permafrost*

Забайкальский край в силу своего географического расположения характеризуется резко континентальным климатом и среднегорным рельефом. К особенностям климата можно отнести холодную, продолжительную, но малоснежную зиму; короткое, теплое лето, засушливое в первой половине и влажное во второй.

Среднегодовая температура отрицательная. Зимой над Забайкальем устанавливается сибирский антициклон, при котором наблюдается ясная, морозная, сухая погода. Небольшой приток солнечного тепла зимой, его расход при ясном небе, малая подвижность воздуха и горно-котловинный рельеф способствуют выхолаживанию и застою воздуха, препятствуют вертикальному обмену воздушных масс, что вкупе предопределяет распространение многолетней мерзлоты.

С позиции добычи полезных ископаемых Забайкалье исконно занимает ведущие положение. Добыча золота в крае является профилирующим направлением горнорудной отрасли. Известно большое количество месторождений коренного и россыпного золота. Наиболее изучена и освоена южная часть края, но в последнее время значи-

тельно повышается рейтинг Забайкальского участка зоны БАМ как будущего центра золотодобычи. То есть происходит смещение минерально-сырьевой базы золота в труднодоступные районы – в северные территории Забайкалья [2, 3].

Основные промышленные запасы рудного золота сосредоточены в Балейско-Тасеевском, Дарасунском, Итакинском, Ключевском, Погромном, Савкинском, Талатуйском, Карийском и других месторождениях (рис. 1). В результате геологоразведочных работ последних 5-6 лет получен существенный прирост запасов и прогнозных ресурсов.

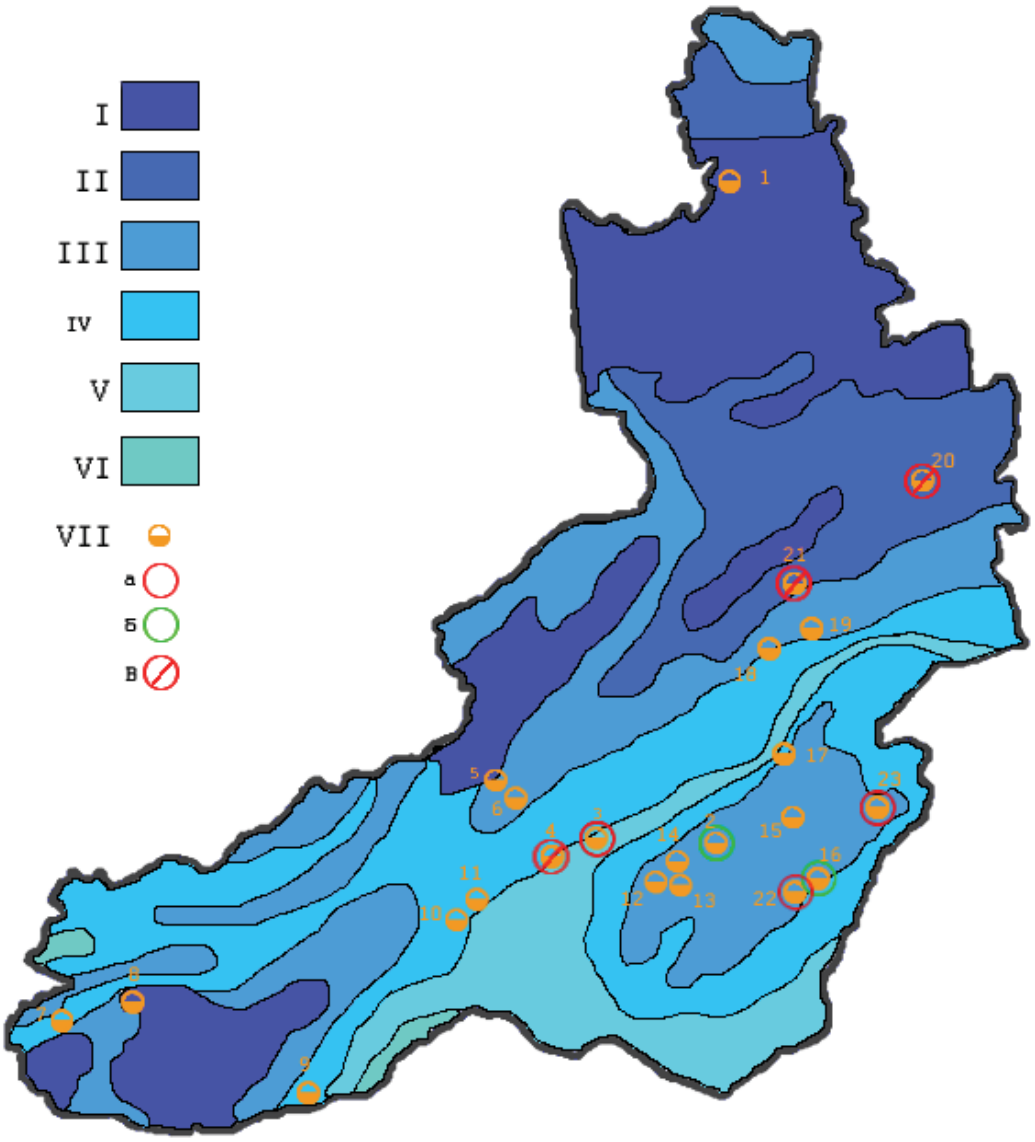

Рис. 1. Месторождения золота Забайкальского края, расположенные в криолитозоне [10]:

(I-VI) – типы криолитозоны (I – сплошная, II – прерывистая, III – массивная, IV – островная и массивно-островная, V – редкоостровная, VI – многолетняя); VII – коренные месторождения золота, а – отрабатываемые с применением КВ, б – подготавливаемые к эксплуатации КВ, в – приостановленные (1 – Средне-Сакуканское, 2 – Казаковско-Ключевское, 3 – Погромное, 4 – Дельмачинское, 5 – Талатуйское и Теремкинское, 6 – Дарасунское, 7 – Воскресенское, 8 – Ернистое, 9 – Любавинское, 10 – Илинское, 11 – Сыпчугурское, 12 – Фатимовское, 13 – Среднеголготайское, 14 – Балейское и Тасеевское, 15 – Бугдаинское, 16 – Козловское, 17 – Карийское, 18 – Александровское, 19 – Ключевское, 20 – Амазарканское, 21 – Итакинское, 22 – Богомоловское, 23 – Савкинское)

Исходя из географических и горно-геологических условий расположения месторождений золота Забайкалья, можно сделать вывод о том, что при их разработке предприятия столкнутся с рядом проблем, связанных с отсутствием инфраструктур, удаленностью и труднодоступностью районов добычи; с суровым климатом и наличием многолетней мерзлоты [4]. Первая группа проблем наложит негативный отпечаток на экономические аспекты – рост себестоимости, связанный с увеличением затрат на освоение района, доставку материалов, персонала и т.п.

Технология кучного выщелачивания (КВ), значительно менее затратная по сравнению с традиционными методами переработки золотосодержащего сырья, может стать решением этих экономических проблем [1]. Однако при данной технологии используются рабочие растворы на водной основе – то есть замерзающие при отрицательной температуре. В связи с этим становится важной вторая группа проблем – климатическая, которая осложнит технологические аспекты производства, потребует решения задач технического и инженерного плана [57].

Следовательно, необходима разработка новых способов или технических решений для возможности КВ в неблагоприятных условиях. Основными странами, успешно решающими вопросы КВ при отрицательных температурах и продлевающими сезон работы установок, являются США, Канада, Финляндия. К настоящему времени большой теоретический опыт по применению КВ при отрицательных температурах накоплен и в России [68]. Наибольший вклад в развитие данной технологии внесли ЦНИГРИ, ОАО «Иргиредмет», ИГДС СО РАН, ЗабГУ (ЧитГУ) и др.

Проведенный патентный анализ по тематике использования КВ в холодном климате показал, что развитие технологии идет в основном по трем направлениям: первое – подогрев растворов, второе – подогрев самого рудного штабеля, третье – покрытие штабеля различными теплоизолирующими материалами [10, 5].

В настоящее время на территории Российской Федерации действуют около 30 предприятий, использующих технологию КВ при отработке золотосодержащих руд, из них 3 находятся на территории Забайкальского края (табл. 1).

Таблица 1

Золотосодержащие месторождения Забайкальского края, отрабатываемые технологией КВ

№ п/п	Месторождение	Предприятие
Эксплуатируемые		
1	Погромное	«Рудник Апрелково»
2	Савкинское	«Ильдиканзолото»
3	Богомоловское	«Рудтехнология» («Солкокон»)
Подготавливаемые к освоению		
4	Козловское	«Рудтехнология» («Солкокон»)
5	Казаковско-Ключевское	«Каменский карьер»
Приостановленные		
6	Дельмачинское	«Забайкальский ГОК»
7	Итакинское	«Ксеньевский прииск»
8	Амазарканское	ГК «Амазаркан»

Предприятия используют различный спектр технических решений, позволяющих им функционировать в условиях отрицательных температур. Покрывают вобблеры полиэтиленом черного цвета, снижающим теплопотери, используют различные теплозащитные покрытия, заглубляют магистрали трубопроводов и систему

орошения, формируют штабеля в кюветах и т.д. [4, 6, 10].

Но в целом, все применяемые методы не способствуют реальному увеличению сезона работы установок КВ или же не устраняют негативного, а зачастую и губительного воздействия холода на процесс выщелачивания. Так, например, на Дельмачинском месторождении возникли проблемы, связанные с промораживанием рудного штабеля, в результате чего существенно снизилось извлечение золота.

Поэтому дальнейшее совершенствование технологии КВ видится в создании таких технических решений, которые позволят не только значительно снизить воздействия отрицательных температур и криолитозоны на процесс извлечения золота, но и позволят продлить сезон работы вплоть до круглогодичного. Еще одним направлением развития КВ может стать также возможность оттайки штабеля после зимы или разморозки для более раннего ввода его в эксплуатацию.

Сущность развиваемой позиции по круглогодичному кучному выщелачиванию золота показана нами совместно с ИГД СО РАН на примере технического решения – эффективной поточной линии для круглогодичного выщелачивания (рис. 2).

Предложенная поточная линия позволяет решить некоторые проблемы, возникающие при КВ в отрицательных температурах:

1) теплофизические – промерзание, примораживание штабеля, замедление фильтрационных процессов и переход их в диффузионные, управление тепловым режимом внутри штабеля и контроль над ним;

2) технико-экономические – соотношение вложений и полученной прибыли, а также технической возможности проведения мероприятий по КВ при отрицательных температурах;

3) экологические – возможность контроля за рабочими растворами, их расходом, снижение вероятности их утечки.

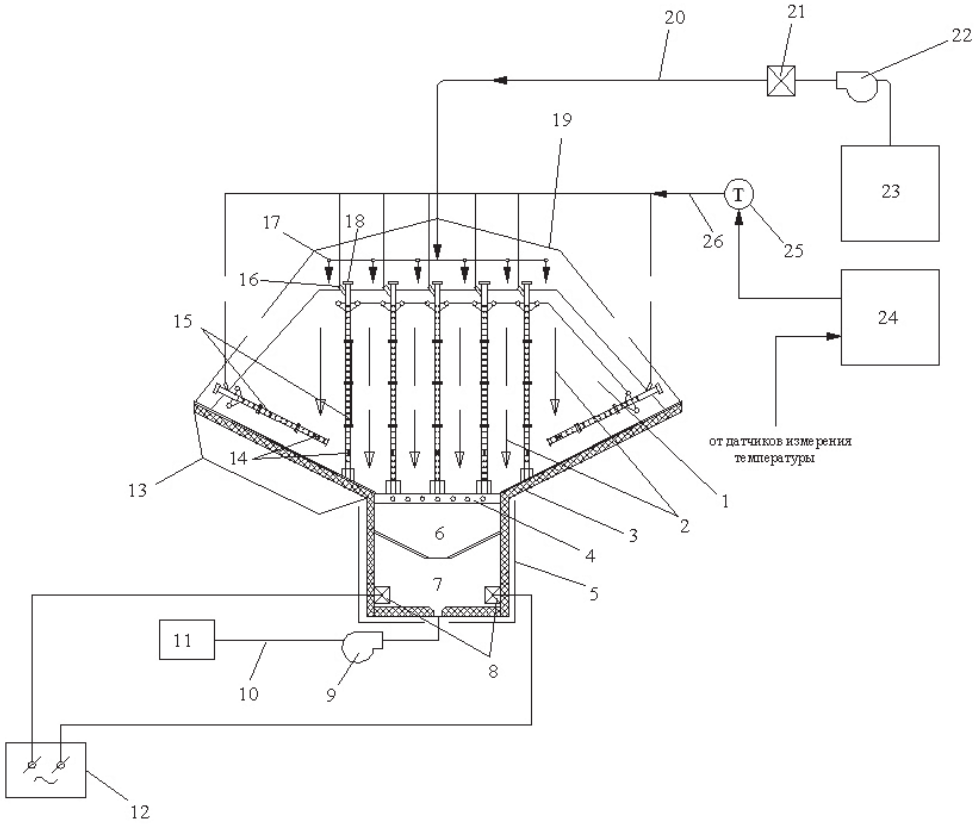

Рис. 2. Поточная линия для круглогодичного выщелачивания золота

Техническое решение включает последовательно установленные друг за другом рудный штабель 1, систему дренажа 2, железобетонную кювету 3, борт кюветы 13, комплекс для приготовления и доукрепления выщелачивающего раствора 23, трубопровод 20, насос для подачи выщелачивающего раствора 22, устройство для подогрева раствора 21, систему орошения 17, укрытую теплоизолирующим экраном 19, приёмное устройство 5 для насыщенных растворов, состоящее из двух последовательно друг за другом модулей, первого 6 на входе, соединённого с решетом 4, и второго 7, соединённого с насосом 9 и трубопроводом 10, и имеющего нагревательные элементы 8 с отдельным источником питания 12, комплекс устройств для сбора и переработки насыщенных растворов 11, размещённый в отдельном утеплённом здании, парогазогенератор паровоздушной смеси 25, выход которого соединён через трубопроводную сеть 26 непосредственно с неподвижными патрубками 16 (рис. 3), закреплёнными сверху съемных вертикальных и наклонных перфорированных труб 15, снабжённых закручивающимися крышками 18 и датчиками 14, соединёнными гибкой связью 27 с устройством 24 контроля и автоматического регулирования температуры в объеме штабеля.

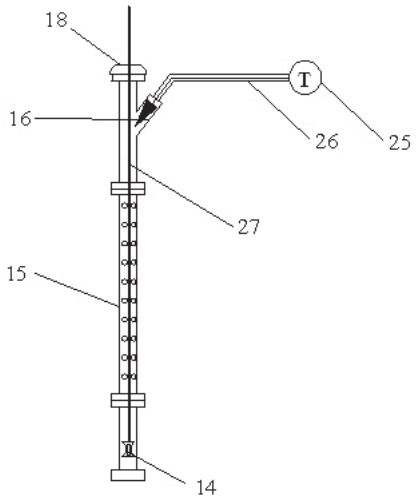

Рис. 3. Устройство перфорированных труб

В теплый период на подготовленную железобетонную кювету 3 с дренажной системой 2 производится отсыпка руды для формирования первого участка штабеля при предварительном размещении в нём участков разъёмных перфорированных труб 15 с закручивающейся крышкой 18. Затем, после формирования первого участка штабеля, крышка снимается и с помощью резьбы устанавливается второй участок разборных труб, который в свою очередь закрывается крышкой. В дальнейшем аналогично формируются последующие участки штабеля, причём на последнем участке перфорированных труб закрепляются неподвижные патрубки 16 и закрываются крышками с отверстиями для размещения датчиков 14, соединёнными гибкой связью 27 с устройством контроля температуры внутри штабеля. Затем на сформированную поверхность штабеля укладывается система орошения 17, куда поступает из комплекса 23 по трубопроводу 20 приготовленный выщелачивающий раствор. Паровоздушная смесь по трубопроводной сети 26 от парогазогенератора 25 поступает к неподвижным патрубкам 16 труб 15. Выщелачивающий раствор из системы орошения 17 поступает на рудный штабель 1 и после инфильтрации насыщенный раствор по дренажной системе 2 поступает в утеплённую приёмную ёмкость 5 через решето 4, примыкающее к модулю 6. Затем раствор нагревается в модуле 7 с помощью нагревательных элементов 8, запитанных от источника питания 12, и по трубопроводу 10 с помощью насоса 9 подаётся в комплекс устройств для сбора и переработки насыщенных растворов (узел сорбции-десорбции) 11, размещённый в отдельном утеплённом здании. По достижении заданной температуры оттайки мёрзлых пород сигнал от датчиков 14 поступает на устройство контроля и автоматического регулирования температуры 24, отключающее парогазогенератор 25.

Для работы в холодный период времени поточной линии кучного выщелачивания металлов из руд система орошения 17 засыпается рудой и совместно со штабелем

1 и устройством для приёма насыщенных растворов 5 покрывается теплоизолирующим экраном 19 (причём глубина промерзания приповерхностного слоя задаётся толщиной теплоизолирующего экрана с известными теплофизическими свойствами), а все технологические растворы направляются в комплекс сбора и переработки насыщенных растворов 11, расположенный в отдельном утеплённом здании. Кроме того, перед подачей выщелачивающего раствора по трубопроводу 20 к оросительной системе 17 его пропускают через устройство для подогрева раствора 21.

Выщелачивающий раствор из системы орошения 17, покрытой теплоизолирующим экраном 19, поступает на рудный штабель 1, затем после инфильтрации насыщенный раствор направляется по дренажной системе 2 в устройство для приёма насыщенных растворов 5, затем после подогрева в нижнем модуле 7 с помощью нагревательных элементов 8 направляется насосом 9 по трубопроводу 10 в комплекс устройств для сбора и переработки насыщенных растворов 11, расположенный в отдельном утеплённом здании.

Разработанная поточная линия для круглогодичного КВ металлов из руд открывает новые возможности в использовании круглогодичного выщелачивания золота в Забайкалье с целью увеличения добычи благородного металла и, как следствие, обеспечивает устойчивое экономическое развитие региона.

Эффективность разработанной поточной линии подтверждается укрупненной технико-экономической оценкой (табл. 2). В качестве основных экономических критериев при этой оценке использованы чистый дисконтированный доход (ЧДД или NPV), индекс доходности и внутренняя ставка дохода (IRR).

Выполненное технико-экономическое сравнение вариантов (при содержании золота от 1,6 г/т и извлечении 62 %) разработки золоторудных месторождений с использованием технологии кучного выщелачивания показало перспективность использования круглогодичного выщелачивания золота в условиях отрицательных температур Забайкалья. Увеличение продолжительности промышленного сезона ведет к увеличению производительности предприятия, а следовательно, к увеличению объёмов золотодобычи.

Таблица 2

Укрупненная технико-экономическая оценка добычи золота с учетом изменения годовой производительности установок кучного выщелачивания

Показатели	Ед. измер.	Способ отработки	
		сезонный	круглогодичный
Годовая производительность по руде	тыс. т	350	500
Содержание	г/т	1,6	
Извлечение	%	62	
Капитальные вложения	млн руб.	587	660
Выручка	млн руб.	694	992
Общая себестоимость	млн руб.	422	599
Себестоимость добычи и переработки 1 г золота	руб.	1215,4	1207,6
Чистая прибыль	млн руб.	216	312
ЧДД (NPV)	млн руб.	1100	1585
Рентабельность	%	51,21	52,13
ИД		5,3	8,6
ВНД (IRR)	%	62	78
Срок окупаемости	лет	1,5	1,3

Значения капитальных затрат при круглогодичном кучном выщелачивании выросли на 73 млн руб. из-за установки дополнительного оборудования (парогазогенератора, дополнительных трубопроводов, теплоизолирующего экрана и др.) в технологической схеме и обустройства специальных площадок. Наблюдается небольшое снижение себестоимости добычи и переработки 1 г золота, что обусловлено уменьшением доли постоянных затрат. При снижении себестоимости продукции происходит увеличение выручки предприятия. Чистый дисконтированный доход (NPV) с круглогодичным режимом кучного выщелачивания превосходит ЧДД с сезонным режимом работы, изменения составляют 485 млн руб. Показатели индекса доходности и внутренней ставки дохода (IRR) круглогодичного КВ превышают аналогичные показатели сезонного режима работ. Повышение рентабельности составляет 1 %.

Литература

1. Кучное выщелачивание благородных металлов / под ред. М.И. Фазлуллина. М.: Изд-во Акад. горных наук, 2001. 648 с.
2. Трубачев А.И. Минерально-сырьевая база и экономика Забайкальского края // Вестник ЧитГУ, № 2 (59). Чита: ЧитГУ, 2010. с. 23-28.
3. Мязин В.П. Системный анализ уровня развития техники и технологии золотодобычи в Забайкалье. Технологические и экологические проблемы // Вестник Забайкальского центра РАЕН. Чита: ЧитГУ, 2008. С. 87-93.
4. Шестернев Д.М. Проблемы кучного выщелачивания золота в криолитозоне: матер. междунар. совещания // Инновационные процессы в технологиях переработки минерального и нетрадиционного сырья (Плаксинские чтения). Новосибирск 05-10 октября 2009 г. Новосибирск: о ИГД СО РАН, 2009. С. 261-263.
5. Рубцов Ю.И., Резник Ю.Н. Методика расчета скоростного цианидного кучного выщелачивания золота // Вестник ЧитГУ № 1 (52). Чита: ЧитГУ, 2009. С. 106-112.
6. Резник Ю.Н., Шумилова Л.В. Анализ опыта работы установок кучного выщелачивания золота в суровых климатических условиях // Вестник Забайкальского центра РАЕН. Чита: ЧитГУ, 2008. с. 41-44.
7. Воронов Е.Т., Бондарь И.А. Влияние температурного фактора на безопасность и эффективность ведения подземных горных работ в криолитозоне // Вестник ЧитГУ, № 5 (62). Чита: ЧитГУ, 2010. С. 85-93.
8. Шестернев Д.М., Мязин В.П. Кучное выщелачивание золота в криолитозоне Забайкалья // Физико-технические проблемы разработки полезных ископаемых. № 5. Новосибирск. 2010. С. 105-111.
9. Секисов А.Г., Лавров А.Ю., Манзырев Д.В. Перспективные способы выщелачивания золота из техногенных образований Забайкалья с использованием фотоэлектрохимических процессов // Вестник ЧитГУ, № 2 (69). Чита: ЧитГУ, 2011. С. 106-111.
10. Мязин В.П., Шестернев Д.М., Шемякина Е.Н., Баянов А.Е. Перспективы кучного выщелачивания золота в условиях криолитозоны Забайкалья // ГИАБ № 6. М.: Горная книга, 2011. С. 138-147.

Коротко об авторе ***Briefly about the author***

Баянов А.Е., аспирант, Забайкальский государственный университет
bay-aleksej@yandex.ru

A. Bayanov, postgraduate student, Zabaikalsky State University

Научные интересы: кучное выщелачивание, экономика горного производства

Scientific interests: heap leaching, economy of mining

УДК 622.7

Долгих Ольга Леонидовна
Olga Dolgikh

ИСПОЛЬЗОВАНИЕ РЕАГЕНТА ПЕРЛАСТАНА КАК АЛЬТЕРНАТИВЫ ОЛЕИНОВОЙ КИСЛОТЕ ПРИ ФЛОТАЦИИ ФЛЮОРИТА

THE USE OF A REAGENT PERLASTAN AS AN ALTERNATIVE OF OLEIN ACID AT FLOTATION OF FLUORITE

Представлен метод низкотемпературной флотации флюоритовых руд Шахматного месторождения с применением нового реагента перластана. Приведены сравнительные данные по флотации флюорита с применением реагентного режима фабрики и использованием реагента перластана с дополнительной операцией регулирования окислительно-восстановительного состояния пульпы. Получены результаты, превышающие показатели действующей технологии и выявлена возможность ускорения процесса флотации на основе аэрофлокуляции

Ключевые слова: *флюорит, флотация, реагент, реагентный режим, перластан*

Method of low temperature flotation of fluorite ores of the Chess deposit with application of a new reagent «perlastan» is presented. Comparative data on fluorite flotation with application of a reagentny mode of factory and reagent use of perlastan with additional operation of regulation okislitelno – a regenerative condition of a pulp are provided. The results exceeding parameters of operating technology are received and acceleration possibility of flotation process on the basis of an aeroflocullation is revealed

Key words: *fluorite, flotation, reagent, reagentny mode, perlastan*

В настоящее время остро стоит вопрос, связанный с совершенствованием технологии обогащения флюоритовых руд. Современные направления обогащения плавикошпатовых руд основаны на обеспечении нужд металлургической промышленности в кусковом концентрате и потребностей химической, алюминиевой, атомной и других отраслей промышленности в высококачественном концентрате, содержащем 96...99 % флюорита [1]. В металлургии флюорит используется в качестве флюса, позволяющего снизить температуру при плавке. Большая доля получаемого флюорита расходуется в химической промышленности для производства фтористого водорода и плавиковой кислоты, из которой получают фторированные органические вещества и искусственный криолит для нужд алюминиевой промышленности. Растет потребление флюорита и в виде компонента присадок сварочных электродов, которые повышают качество и прочность сварочных швов [2].

Особенностью развития большинства отечественных обогатительных фабрик является получение низкосортных флюоритовых концентратов марок ФФ – 90, ФФ – 92 (например, в Приморском крае на ООО «РГРК» (Русская горно-рудная компания). Вместе с тем, забайкальские горные предприятия выпускали более богатые флюоритовые концентраты марки ФФ – 95, окатыши (на Калангуйской обогатительной фабрике) и кусковые концентраты, получаемые методами рудоразборки и гравитации.

Ввиду дефицита кусковых металлургических сортов флюорита, который перекрывается импортом из Монголии, Китая,

Ирана и других стран и низким качеством выпускаемого товарного сырья в условиях растущего спроса на высококачественную флюоритовую продукцию, необходимо разрабатывать более современное оборудование, технологии и заниматься поиском высокоэффективных селективно действующих реагентов, которые по технологическим показателям не уступали бы существующим.

Основными методами обогащения флюоритовых руд являются рудоразборка, гравитация (отсадка, обогащение в тяжелых средах), электростатическая сепарация, флотация и комбинированные технологии, сочетающие перечисленные методы или совместно с пиро- и гидрометаллургическими процессами.

Рудоразборка как самостоятельный метод потеряла свое значение ввиду истощения запасов богатых мономинеральных флюоритовых руд.

Гравитационные методы обогащения используются для получения металлургических сортов плавикошпатового концентрата (кусковой концентрат) или как вспомогательный метод перед флотацией.

Флотация – наиболее распространенный и современный метод обогащения флюоритовых руд, который дает возможность перерабатывать тонковкрапленные и сложные по составу руды с размером частиц менее 0,2 мм и при этом позволяет получать чистые продукты обогащения, содержащие 97...99 % флюорита, при высоком его извлечении в концентрат.

По запасам флюоритовых руд Россия занимает второе место после ЮАР, из которых 50,6 % сосредоточено в Забайкальском крае и 49,4 % – в Приморском крае [3].

Запасы флюоритовых руд Забайкальского края составляют около 150 млн т. Все месторождения пространственно входят в Забайкальскую флюоритоносную провинцию и сконцентрированы в двух флюоритовых поясах северо-восточного простирания — Забайкальском и Монголо-Забайкальском [4].

Особенности технологии обогащения флюоритовых руд определяются их минеральным составом. Все плавикошпатовые руды делятся на следующие типы [5]: флюоритовый, кварц-флюоритовый (Усуглинское, Семилетнее, Улунтуйское и другие месторождения), сульфидно-флюоритовый (Калангуйское месторождение), карбонатно-флюоритовый (Начирское, Олимпийское, Гарсонуйское и др.), барито-флюоритовый, барито-кальцито-флюоритовый. Последние три типа руд, которые в настоящее время становятся преобладающими, являются труднообогатимыми ввиду близости флотационных свойств минералов и трудности их селективного разделения. Близкие флотационные свойства минералов флюорита и кальцита определяются одинаковыми катионами, значения энергий кристаллических решеток которых близки. Ионы кальция у обоих минералов находятся в углах куба, что не обеспечивает избирательности действия ионов собирателя.

Поэтому развитие технологии обогащения при флотации флюоритовых руд определяется в основном двумя направлениями: поиском селективно действующих реагентов-коллекторов и реагентов-депрессоров. В практике флотации флюоритовых руд на отечественных горных предприятиях чаще всего применяют стандартные наборы реагентов.

В качестве депрессора минералов пустой породы используют жидкое стекло, сернистый натрий, кремнефтористый натрий, лигносульфонаты. За счет небольшой стоимости и доступности наибольшее распространение получил технический силикат натрия. При разделении средне- и многокарбонатных флюоритовых руд для усиления депрессирующего действия жидкого стекла на минералы пустой породы в пульпу вводят некоторые соли многовалентых металлов ($Cr_2(SO_4)_2 \cdot nH_2O$, $ZnSO_4 \cdot 7H_2O$, $Al_2(SO_4)_3 \cdot 18H_2O$, $CuSO_4 \cdot 5H_2O$, $MnSO_4 \cdot H_2O$) [6; 7].

Также для получения высококачественной флюоритовой продукции используют активированное жидкое стекло. Активацию осуществляют соляной кислотой до значения pH среды 1,2 - 1,6. При значении pH выше 2,1 раствор переходит в гель [8].

В качестве собирателя при флотации флюоритовых руд используют катионные ионогенные собиратели: жирные кислоты и их мыла, первичные амины, алкилсульфаты, алкилсульфанаты, калийное мыло, окисленный рисайкл, кубовые остатки от дистилляции высших жирных кислот.

Из реагентов-собирателей широко используется олеиновая кислота, позволяющая получать высокие технологические показатели.

Несмотря на то, что олеиновая кислота хорошо флотирует флюорит, она не обладает достаточной избирательностью действия и характерной ее особенностью является зависимость результатов обогащения от температуры пульпы и жесткости воды.

На практике температура пульпы во флотомашинах составляет 40...60 °С, а в отдельных операциях для улучшения селекции минералов 60...80 °С и более. В результате затраты на подогрев пульпы являются основной статьей расходов предприятия.

Большие эксплуатационные траты и высокая стоимость олеиновой кислоты ставят перед необходимостью изыскивать более дешевые, но не менее эффективные по технологическим показателям соединения.

Поиском новых реагентов, эффективно флотирующих флюорит при низких температурах, занималась научная аналитическая лаборатория горного факультета Забайкальского государственного университета. На базе института проведены лабораторные исследования и показана возможность проведения низкотемпературной флотации с применением нового реагента перластана в качестве собирателя флюорита на примере Шахматного месторождения в условиях Солонечной обогатительной фабрики.

Минеральный состав исследуемой пробы руды представлен флюоритом, кварцем, глинисто-слюдистыми минералами, магнетитом, лимонитом, марганцевыми минералами, пиритом, гематитом. К механической примеси отнесены металлическая железосодержащая стружка, турмалин. Обломки пород представлены тонко- и мелкозернистыми кварцевыми, кварц-серицитовыми агрегатами.

Исследования пробы руды Шахматного месторождения проводились в двух режимах:

– обогащение руды по технологической схеме с применением реагентов, используемых на Солонечной обогатительной фабрике;

– обогащение руды по технологической схеме с применением нового реагента – перластана.

Схема обогащения, используемая на фабрике, включает измельчение руды до 75,6 % класса минус 0,074 мм, основную и две перечистных операции. Осуществляется подогрев пульпы перед флотацией до 25...30 °С. Камерный продукт основной флотации выводится в хвосты, а промпродукты перечисток возвращаются в предыдущую операцию. Технологическая схема с номенклатурой реагентов, используемых на Солонечной обогатительной фабрике, представлена на рис. 1.

Результаты обогащения, полученные после проведения основной флотации по режиму фабрики и с добавкой реагента перластана OCV (50 г/т), представлены в табл. 1.

Второй режим исследования, предусматривающий использование нового реагента – перластана, проводился без подогрева пульпы с естественной температурой после доизмельчения, которая составила 17...18 °С.

Перластаны – анионактивные поверхностно-активные вещества N-ацил-саркозинового ряда с общей структурной формулой $C_{17}H_{33}CON(CH_3)CH_2COOH$. Перластаны по химизму подобны жирным кислотам и ведут себя как модифицированные жирные кислоты. Они выпускаются в нескольких модификациях: перластаны – саркозиновые кислоты и перластаны – саркозинаты (соли). Важной особенностью перластанов являются их хорошие пенообразующие и смачивающие свойства. Кроме того, они не чувствительны к жесткой воде и растворам электролитов. Соли перластана (N-ацил-саркозинаты) благодаря своей

нетоксичности и мягкому физиологическому воздействию применяются в бытовой химии, косметике, парфюмерии, а также как эмульгаторы и средства от коррозии, используемые в минеральных маслах [9].

Рис. 1. Технологическая схема с применением реагентов Солонечной фабрики

Таблица 1

Сравнительные результаты обогащения после проведения основной флотации, %

Наименование продукта	Выход	Содержание CaF_2	Извлечение CaF_2
По режиму фабрики			
Концентрат	46,24	78,48	88,15
Хвосты	53,76	9,07	12,47
Исходная руда	100,00	41,17	100,00
С добавкой перластана OCV			
Концентрат	47,15	79,27	92,72
Хвосты	52,85	5,56	7,28
Исходная руда	100,0	40,31	100,0

По второму режиму после измельчения вводится специальная операция по стабилизации окислительно-восстановительного состояния пульпы, контролируемая с помощью платинового и хлор-серебряного электродов до достижения величины Eh = 1300 мВ [10]. Реализация этого процесса в промышленных условиях осуществляется путем перемешивания пульпы после измельчения руды в течение 12...15 мин в контактном чане или камерах флотомашин без подачи воздуха. Особенностью флотации по второму режиму обогащения с применением нового реагента является скоротечность процесса разделения минеральных комплексов на основе аэрофлокулярной флотации. Технологическая схема с применением реагента-перластана OCV представлена на рис. 2. Результаты обогащения приведены в табл. 2.

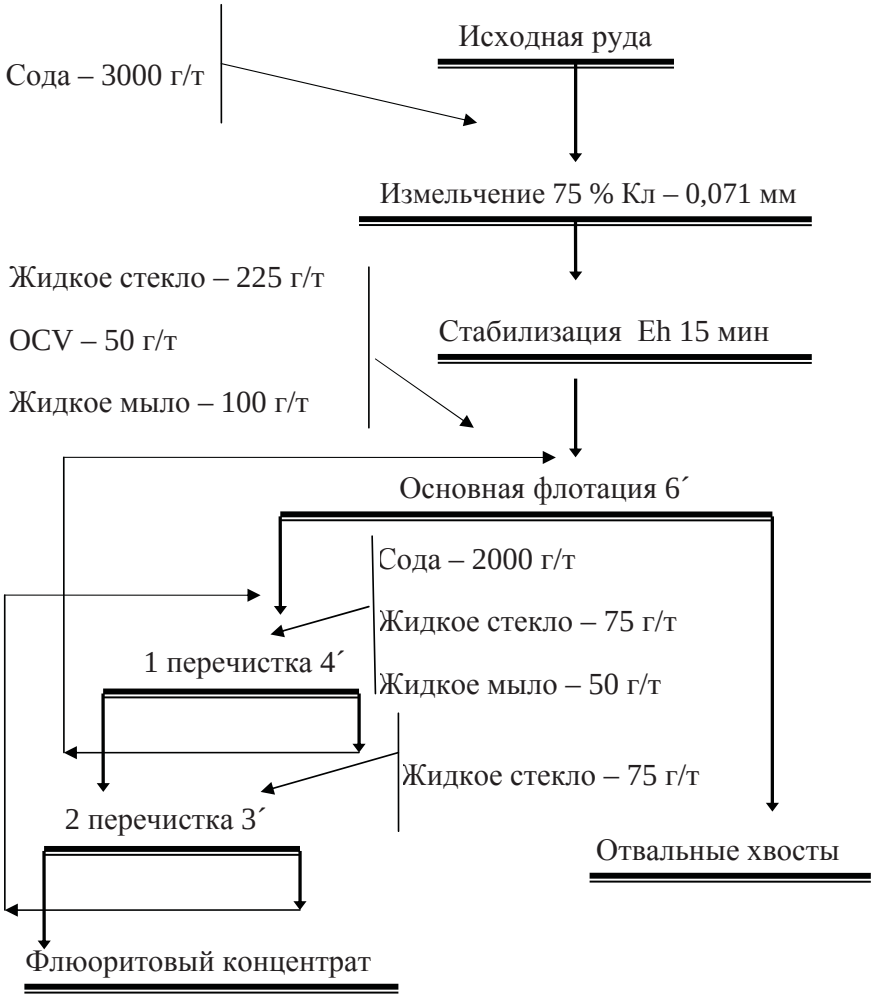

Рис. 2. Технологическая схема с применением нового реагента-коллектора перластана

При проведении исследований установлено, что применение нового реагента-перластана дает возможность проведения флотации в условиях низких температур с сохранением высоких технологических показателей, выраженных в снижении содержания флюорита в хвостах, и одновременного его повышения в концентрате.

Таблица 2

Результаты обогащения пробы руды с применением реагента-перластана, %

Наименование продукта	Выход	Содержание CaF_2	Извлечение CaF_2	Условия опыта
Концентрат	33,87	94,53	77,03	Сода – 3000 г/т; жидкое стекло – 225 г/т; OCV – 50 г/т; жидкое мыло – 100 г/т; время флотации – 6 мин 1 перечистка: сода – 2000 г/т; жидкое стекло – 75 г/т; жидкое мыло – 50 г/т; время флотации – 4 мин; 2 перечистка: жидкое стекло – 75 г/т; время флотации – 3 мин
Промпродукт 1	4,44	46,12	9,39	
Промпродукт 2	3,63	61,33	5,96	
Хвосты	58,06	5,95	7,62	
Исходная руда	100,00	41,73	100,00	

В результате исследований выявлено, что регулирование окислительно-восстановительного состояния дисперсной системы совместно с принятым реагентным режимом обеспечивает скоротечность процесса разделения минеральных комплексов на основе аэрофлокулярной флотации.

Таким образом, флотация флюоритовых руд с применением в качестве собирателя реагента-коллектора перластана является новым и конкурентноспособным методом, позволяющим получить более богатый флюоритовый концентрат и увеличить производительность фабрики за счет скоротечности процесса, сократив при этом расходы на подогрев пульпы.

Литература

1. Мязин В.П., Храмов А.Н. Повышение эффективности технологии переработки плавикошпатового сырья путем совершенствования предварительного обогащения // Вестник ЧитГУ. 2011. № 3(70). С. 40-45.

2. [Электронный ресурс]. Режим доступа: http://gornoe-delo.ru/.

3. Фатьянов А.В., Никитина Л.Г., Щеглова С.А., Долгих О.Л. Разработка эффективной флотационной технологии получения высокосортных флюоритовых концентратов при освоении новых Забайкальских месторождений // Горный журнал. 2011. № 3. С. 82-84.

4. Фатьянов А.В., Никитина Л.Г., Глотова Е.В. Технология обогащения флюоритовых руд. Новосибирск. 2006. 196.

5. [Электронный ресурс]. Режим доступа: http://geo.web.ru/db/msg.html?mid=1172887&uri=glava_8.htm.

6. Белаш Ф.Н., Пугина О.В. Усиление депрессирующего действия жидкого стекла на кальциевые минералы при мыльной флотации шеелита // Цветные металлы. 1945. № 4. С. 29-31.

7. Кузькин С.Ф., Берлинский А.И. О повышении депрессирующего действия жидкого стекла // Горонобывающая промышленность Казахстана. 1960. № 4. С. 34-39.

8. Эйгелес М.А., Антонова Т.И. Попутное получение высококачественных флюоритовых концентратов из бедных по флюориту многокарбонатных руд // Цветные металлы. 1964. № 11. С. 21-23.

9. [Электронный ресурс]. Режим доступа: http://www.biokhim.com/rus/contacts/.

10. Патент 2360742. Российская федерация МПК B03Д 1/02 (2006.01), B03Д 1/004 (2006.01), B03B 7/00 (2006.01). Способ флотации руд и поточная линия для его осуществления Фатьянов А.В., Никитина Л.Г., Щеглова С.А., Гамова О.Л. Заявитель и патентообладатель Читинский государственный университет (ЧитГУ). – № 2007145859/03; заяв.10.12.2007: опубл. 10.07.2009 г. Бюлл. № 19. С. 7.

Коротко об авторе — *Briefly about the author*

Долгих О.Л., аспирант, Забайкальский государственный университет
Раб. тел.: 35-76-68

O. Dolgikh, postgraduate student, Zabaikalsky State University

Научные интересы: обогащение полезных ископаемых и вторичного сырья

Scientifics interests: enrichment of minerals and recycled materials

Педагогические науки

УДК 37.01:001.8 (077)

Барсукова Надежда Константиновна
Nadezhda Barsukova

ЭТАПЫ РАЗВИТИЯ ВЗГЛЯДОВ СТУДЕНТОВ КАК КОМПОНЕНТА МИРОВОЗЗРЕНИЯ НА ВОЗНИКНОВЕНИЕ И КОНЕЦ МИРА

STAGES OF STUDENTS VIEWS DEVELOPMENT AS A COMPONENT OF OUTLOOK ON THE ORIGIN AND THE END OF THE WORLD

Статья посвящена актуальной проблеме развития взглядов студентов как компонента мировоззрения на возникновение и конец мира на основе научных и религиозных картин мира, последние из которых изучаются с позиции науки о религии. Прописаны этапы такой работы со студентами, среди которых – рассмотрение базовых терминов, раскрывающих понятие «мировоззрение», знакомство с наукой о религии, изучение основных структурных элементов научных и религиозных космогонических и эсхатологических картин мира, оценка эффективности экспериментальной работы. Предложена совокупность методологических принципов, на основе которых реализуются эти этапы в ходе педагогического эксперимента

Ключевые слова: *мировоззрение, научная картина мира, религиозная картина мира, возникновение мира, конец мира, наука о религии*

The article is devoted to an urgent problem of students' views development as a component of outlook on the origin and the end of the world based on scientific and religious pictures of the world, the last of which are studied from the position of science on religion. The stages of such a work with students, among which lies a consideration of base terms, revealing the concept «outlook», acquaintance with religion science, study of the basic structural elements, scientific and religious cosmogonical and eschatological pictures of the world are registered, the efficiency of experimental work is estimated. The set of methodological principles is offered, on the basis of which these stages are realized during the pedagogical experiment

Key words: *outlook, scientific picture of the world, religious picture of the world, origin of the world, end of the world, religion science*

Актуальность исследования проблемы развития взглядов как основополагающего компонента мировоззрения на возникновение и конец мира связана с возрастающим пониманием в современном обществе того, что полнота осмысления личностью ряда основополагающих мировоззренческих вопросов, к которым, несомненно, относятся и вопросы космогонии и эсхатологии, определяется не только научными, но и религиозными представлениями.

Проблема нашего исследования состоит в определении совокупности этапов развития мировоззрения студентов на основе научных и религиозных космогонических и эсхатологических картин мира, последние из которых рассматриваются с научных, религиоведческих позиций, и прохождении этих этапов при организации непосредственной мировоззренческой работы с обучающимися.

В результате пилотажного исследования мы пришли к выводу о том, что развитие взглядов студентов как определяющего компонента их мировоззрения на возникновение и конец мира на основе космогонических и эсхатологических картин мира должно происходить в несколько этапов:

1) ознакомление с базовыми мировоззренческими понятиями;

2) изучение основных структурных элементов научных космогонических и эсхатологических картин мира;

3) ознакомление с основными религиоведческими терминами;

4) изучение основных структурных элементов религиозных космогонических и эсхатологических картин мира с научных и религиоведческих позиций;

5) оценка эффективности проведенной экспериментальной работы.

На первом этапе мировоззренческой работы со студентами им необходимо дать начальные базовые мировоззренческие понятия: «космогония», «эсхатология», «мировоззрение», «мир», «научное мировоззрение», «научная картина мира», «религиозная картина мира».

Космогония (греч. κοσμογονία, от греч. κόσμος – мир, Вселенная и γονή – рождение) – учение о происхождении или сотворении мира, Вселенной [1].

Эсхатология (греч. έσχατος – последний, конечный и λόγος – слово, учение) – учение о конечности мира и человека, о том или ином характере «исхода» мировой истории, наличного бытия [2; С. 814].

Далее перейдем к объяснению термина «мировоззрение». Обратившись к ряду работ по изучению этого феномена различными авторами [3; 4; 5; 6; 7; 8 и др.] и обобщив результаты их исследований, мы составили следующее понимание этого понятия.

Прежде всего, следует сказать о том, что существуют различные типы мировоззрения, каждый из которых построен на том или ином философском и методологическом основании. Это может быть естественнонаучное мировоззрение, различные типы социально-политического мировоззрения (буржуазное, коммунистическое и др.), философское мировоззрение (не только монистические – материалистическое и идеалистическое, но и другие – синтетическое (дуалистическое), плюралистическое, фаталистическое, детерминистское и т.д.), мировоззрение повседневного опыта (житейское), эстетическое мировоззрение, мифологическое мировоззрение, научное и паранаучное мировоззрение, религиозное мировоззрение, атеистическое мировоззрение, профессиональное мировоззрение и т.д.

Мировоззрение личности складывается из совокупности различных типов мировоззрений, причем каждый из них можно выделить лишь условно, поскольку чаще всего они не присутствуют в чистом виде, а сложным образом переплетены между собой.

В структуре любого типа мировоззрения присутствуют следующие составляющие:

а) знания (это основа, на которой создается собственно система мировоззрения личности);

б) взгляды, убеждения, принципы, ценностные ориентации и т.д. (это структурные элементы мировоззрения);

в) поступки, действия (это проявления мировоззрения).

То есть мировоззрение – это ни что иное, как полученные личностью знания, которые «переплавились» в ее взгляды, убеждения, принципы, ценностные ориентации и т.д. и являются теперь основой деятельности, поступков данной личности.

Мировоззрению присуще так называемое мировоззренческое отношение «человек – мир», в котором мир мыслится как единое, связное, стройное, гармоничное, упорядоченное целое. Особенностью мировоззренческих знаний является то, что они являются предельно обобщенными, с помощью которых человек может осознать целостность и системность рассматриваемого мира.

Научное мировоззрение строится на базе определенной совокупности научных

знаний, которую составляют обобщенные философские, фундаментально-научные и общенаучные знания о мире. Высшей степенью обобщения научных мировоззренческих знаний выступает научная картина мира, которая дает представление о мире как целостном образовании, в отличие от обобщений меньшего порядка, рассматривавших лишь фрагменты мира. Другими словами, картина мира есть целостный и обобщенный образ мира, высшая степень систематизации знаний о мире, которая формирует особый содержательно-целостный взгляд на мир.

Научная картина мира представляет собой совокупность специальных картин, среди которых, например, выделяют [9; С. 21] общую научную картину мира, отражающую всеобщие и частные закономерности бытия мира и его областей; фундаментально-научные картины мира, отражающие общие и частные закономерности бытия мира и его областей; частнонаучные картины мира и частнонаучные картины реальности, отражающие наиболее важные закономерности в отдельных областях познания всеобщего и общего в мире; конкретно-научные картины реальности, отражающие важные закономерности некоторых конкретных наук. Особое место в структуре научной картины мира занимают, в частности, научные космогонические и эсхатологические картины мира.

Что касается религиозной картины мира, то в отношении нее, прежде всего, следует сказать, что каждая религиозная картина определена и ограничена канонами и догматами той религии, в рамках которой она осмысливается. Религиозная картина мира, как и научная картина мира, является обобщенным образом мира как единого целого. Однако в отличие от научной картины мира, выступающей мировоззренческим выражением научного знания, описывающего материальный мир, мир без Бога, центральным элементом религиозной картины является представление о высшей сверхъестественной реальности. Главной отличительной чертой рассматриваемого мира в религиозной картине мира является его «удвоение» – деление на мир «дольний» – зримый, земной, материальный и «горний» – незримый, неземной, нематериальный, потусторонний, небесный, сверхъестественный, сверхчувственный.

Религиозная картина мира дает не просто наглядный образ мира, но формирует четкую иерархию и значимость каждого из объектов. Основанием бытия выступает трансцендентальное абсолютное бытие, а все элементы мира выводятся из этого бытия. Особую роль в религиозной картине занимает человек не только как природное, но и как духовное существо. Религиозная картина выполняет аксиологическую функцию, объясняя место, значимость и смысл жизни человека и гарантируя высшие, абсолютные религиозно-нравственные ценности [10]. Важнейшее место в структуре религиозной картины занимают космогоническая и эсхатологическая картины мира.

Кроме того, если научная картина постоянно находится в развитии и в каждый исторический период ограничена уровнем достигнутого знания, то религиозная картина дает в принципе законченное, догматическое описание мира.

После изучения базовых мировоззренческих терминов следует перейти *ко второму этапу* развития мировоззрения студентов. Здесь при изучении научных космогонических и эсхатологических картин мира необходимо остановиться на том, что они создавались постепенно, эволюционируя в процессе развития науки. Такое построение учебного материала позволит подвести студентов к пониманию относительного характера общепринятых взглядов на мир, поскольку овладение каждой научной картиной мира приводит к расширению и углублению личности общих знаний о мире и, как следствие, изменению её взглядов.

В отличие от научных картин, религиозные космогоническая и эсхатологическая картины мира в каждой религии являются неизменными и пересмотру не подлежат. Их изучение будет проходить на четвертом этапе мировоззренческой работы со студентами. Но прежде следует сориентировать

студентов на то, что эти картины мира будут изучаться ими с научных и религиоведческих позиций. Осознавая, что большинство обучающихся не знакомо с базовыми религиоведческими терминами, мы считаем необходимым ввести *третий этап,* который включает несколько пунктов:

1) первый – изучение истории возникновения науки о религии (религиоведения) и современные направления ее развития;

2) второй – изучение основ теории религии. Здесь мы предполагаем рассмотреть следующие вопросы:

а) этимология термина «религия»;

б) различные дефиниции религии;

в) принципы-критерии к построению классификаций религий;

г) структура религии;

д) функции религии.

Поскольку временные рамки намеченной мировоззренческой работы со студентами не позволят изложить космогонические и эсхатологические картины мира всех известных религиозных верований, мы предлагаем ограничиться, например, только мировыми или национальными религиями.

Следующий пункт третьего этапа мировоззренческой работы со студентами предполагает:

3) изучение их основ рассматриваемых религий по следующему примерному плану:

I. Название религии (пояснить, какую смысловую нагрузку оно несет).

II. Символ (если есть).

III. Время зарождения.

IV. Место зарождения.

V. Основоположник данной религии (здесь мы рекомендуем изучить основные черты его личности).

VI. Объект (объекты) веры и поклонения.

VII. Основной источник получения религиозных знаний (источник богопознания).

VIII. Культ (содержание, смысл, предмет, разновидности, субъекты, средства, способы, результат).

IX. Формы религии, течения.

X. Численность последователей и др.

После изучения данных вопросов можно переходить к *четвертому этапу*, который предусматривает изучение конкретных космогонических и эсхатологических религиозных картин.

В заключение отметим, что изложение намеченных вопросов следует проводить на основе методологических принципов, которые были апробированы нами при проведении пилотажного исследования в рамках формирования мировоззрения студентов. Среди них принципы научности, систематичности и последовательности, сознательности и активности, единства конкретного и абстрактного, доступности, прочности, строгой объективности, историзма, принципов беспристрастности и безоценочности, толерантности, а также культурологического, аксиологического, герменевтического, личностно-деятельностного подходов.

Результаты исследования будут полезны педагогам, так или иначе воздействующим на мировоззренческую сферу личности, например, в курсе предмета «Концепции современного естествознания» или в преподавании относительно новой для отечественного образования дисциплины – «Религиоведение».

Литература

1. Космогония. [Электронный ресурс]. Режим доступа: URL: ru. wikipedia. org_(дата обращения 30.05.2012).

2. Современный философский словарь / Под общей ред. В.Е. Кемерова. 3-е изд.. испр. и доп. М.: Академический Проект, 2004. 864 с.

3. Арцишевский Э.А. Мировоззрение: сущность, специфика, развитие: научн. изд. Львов: ЛГУ, 1986. 200 с.

4. Быстрицкий Е.К. Феномен личности: мировоззрение, культура, бытие. АН УССР. Ин-т философии / Отв. ред. В.П. Иванов. Киев: Наук. думка, 1991. 200 с.

5. Иванов В.П., Быстрицкий Е.К., Тарасенко Н.Ф., Козловский В.П. Мировоззренческая культура личности (философские проблемы формирования). Киев: Наук. думка, 1986. 296 с.

6. Касьян А.А. Контекст образования: наука и мировоззрение: научн. изд. Н. Новгород: НГПУ, 1996. 184 с.

7. Мировоззренческая культура личности. Философские проблемы формирования / Отв. ред. В.П. Иванов. Киев: Наук. думка, 1986. 294 с.

8. Шуртаков К.П. Мировоззрение и методы его формирования (концептуально-философский анализ). Казань: КГУ, 1989. 216 с.

9. Ушакова Е.В. Системная философия и системно-философская научная картина мира на рубеже третьего тысячелетия: научн. изд. Ч. 1. Барнаул: Изд-во Алт. ун-та, 1998. 250 с.

10. Цырендоржиева Д.Ш., Ринчинова Т.М. Религиозно-нравственные ценности: сущность, функции и структура // Вестник ЧитГУ. Чита: ЧитГУ, 2011. № 12 (79). С. 28-31.

Коротко об авторе ***Briefly about the author***

Барсукова Н.К., канд. пед. наук, докторант, каф. «Философия и методология науки», Иркутский государственный университет
barnk@bk.ru

N. Barsukova, Candidate of Pedagogical Sciences, applicant for doctoral degree, Philosophy and Methodology of Science department, Irkutsk State University, Russian Federation

Научные интересы: научные и религиозные картины мира

Scientific interests: scientific and religious pictures of the world

Политические науки

УДК 300-399

Емельянов Владимир Александрович
Vladidmir Emelyanov

ПОЯВЛЕНИЕ ПЕРВЫХ МОЛОДЕЖНЫХ ПОЛИТИЧЕСКИХ ОРГАНИЗАЦИЙ В РОССИИ В 90-х гг. XX в.

THE APPEARANCE OF THE FIRST POLITICAL YOUTH ORGANIZATIONS IN RUSSIA IN THE 90-ies

Рассмотрены причины широкого появления молодежных общественно-политических организаций России в 90-х гг. XX в., раскрыт процесс создания и развития упомянутых организаций. Приведены примеры деятельности, описаны цели, задачи и причины возникновения широкого молодежного политического движения в стране. Отдельно уделено внимание причинам и последствиям затухания массовых молодежных объединений в конце 90-х гг. XX в.

Ключевые слова: *молодежь, молодежные объединения, организации, движения, политика*

In article the reasons of wide emergence of the youth political organizations of Russia in the nineties are considered, process of creation and development of the mentioned organizations is opened. Activity examples are given, purposes, tasks and reasons of emergence of wide youth political movement in the country are described. The attention is separately paid to the reasons and consequences of attenuation of mass youth associations in the late nineties

Key words: *youth, youth associations, organizations, movements, policy*

Широкое появление молодежных политических организаций в России в 90-х гг. различные исследователи объясняют различными причинами. К примеру, А.В. Шаронова считает, что развитие и деятельность молодежных организаций носила конфронтационный характер в отношении КПСС, комсомола и официальных властей [5; С. 81]. В.Г. Новиков, И.Э. Петрова и В.В. Фещенко связывают это с ухудшением социально-экономической обстановки в стране [7; С. 63], с удовлетворением новых потребностей, попытками реализовать свои интересы, плохо осуществляемые государственно-общественными структурами. И.М. Ильинский считает, что активизация вызвана стремлением молодежи преодолеть возникающие в обществе механизмы ее вытеснения на периферию общественных отношений [4; С. 63]. А.А. Джук пришла к выводу, что молодежь быстро находит себя в структурах экстремистского толка. Это связано с тем, что система деятельности данного рода организаций четко структурирована, уделяется большое внимание атрибутике [3; С. 64].

23 октября 1993 г. создано молодежное политическое объединение «Будущее России – новые имена», которое выступило в поддержку партии «Свободная Россия».

В 1995 г. молодежное политическое движение «Молодые социал-демократы России» вошло в блок «Социал-демократы» (В. Лившиц, Г. Попов), Молодежная организация ЛИМОС – во внепартийное политическое движение «Общее дело» (И.

Хакамада), Российский Союз Молодежи – в блок «Ивана Рыбкина» (И. Рыбкин), общественно-политическое движение молодежи «Союз» и «Союз молодежных жилищных комплексов» образовали блок «Поколение рубежа» (С. Бабкин).

В 1998 г. как политические общественные объединения были зарегистрированы Народно-патриотический союз молодежи, Российский союз свободной молодежи, Россия Молодая, Российский молодежный конгресс, Союз молодые республиканцы. Основные цели этих объединений следующие:

– участие в политической жизни страны посредством формирования политической позиции граждан;

– участие в выборах в органы государственной власти и местного самоуправления посредством выдвижения своих кандидатов;

– защита законных интересов молодежи и повышение ее роли в жизни общества;

– участие в выработке государственной молодежной политики, отвечающей интересам молодежи;

– создание и обеспечение экономических и организационных условий, гарантий и стимулов;

– развитие и самореализация молодежи в общественной жизни;

– защита прав молодежи;

– активизация работы с молодежью по месту жительства;

– подготовка молодежи к службе в органах государственной власти и управления [8; С. 200].

Однако массового молодежного общественного движения как серьезной политической силы не существовало, данные организации были скорее исключением на общем фоне политического нигилизма и апатии. Численность данных структур составляла от нескольких десятков до трех тысяч человек, а охват молодого поколения всеми организациями к 1995 г. упал до критически низкой отметки, что существенно затруднило диалог государственных и общественных структур с молодежью [2; С. 6]. Молодежные организации не были связаны друг с другом, не стремились оказывать существенного влияния на политические процессы в стране, предпочитали работать в узком секторе, взаимодействуя с отдельными политиками или отдельными элементами политической системы, например, с комитетом по делам молодежи.

В период 1995-1998 гг. влияние молодежных организаций на своих ровесников упало еще больше. Если в 1995 г. воздействие общественных движений оценивается в 15 %, то в 1997 г. – в 6,5 %, а в 1998 г. – в 3,5 %. Значительно увеличилось число тех, кто считает, что способа влияния на власть не существует в принципе (от 42,6 до 62,6 %).

В это же время вырастает потребность молодежи в таких организациях, как молодежные профсоюзы. По данным мониторинга НИЦ ИМ, в 1997 г. до 17 % молодежи высказывались в пользу более активной деятельности молодежных политических организаций, каждый третий поддерживал правовые организации молодежи, каждый второй – организации экономического характера, такие как фонды поддержки. Все это связано со значительно ухудшившимся социально-экономическим положением молодежи в России.

Главная причина такой ситуации заключалась в том, что большинство организаций сумело приспособиться к современным социально-экономическим условиям, не стремилось изменить социально-политическую реальность в стране. Деятельность молодежных объединений в этот период характеризовалась озвучиванием деклараций, а не реальными действиями. Организации существовали в основном в крупных городах, таких как Москва, Санкт-Петербург, Екатеринбург, Новосибирск, Волгоград.

Можно назвать множество причин низкого политического участия молодежи, основные из них приведены далее:

– молодежь сосредоточила внимание и весь свой потенциал на удовлетворение и реализацию личных потребностей (П.А. Меркулов) [6];

– игнорирование политических интересов молодежи (А.М. Новожилов);

– отсутствие лидеров, способных представлять и отстаивать перед властью социальные и экономические интересы молодежи (В.В. Петухов) [9; С. 50];

– отсутствие развитых институтов политического участия молодежи (Д.В. Гончаров) [1; С. 9];

– значительные изменения социального положения молодежи в связи с переходом к рыночной экономике (П.Д. Павленок).

Литература

1. Гончаров Д.В. Теория политического участия. М., 1997. С. 9.

2. Государственная молодежная политика в Российской Федерации: Документы, опыт, практика. О работе государственных органов по делам молодежи с детскими и молодежными объединениями: сб. матер. и док. Вып. 1. Комитет Российской Федерации по делам молодежи. М., 1995. С. 7.

3. Джук А.А. Молодёжный экстремизм как элемент дезадаптации молодёжи // Вестник Читинского государственного университета. Чита: ЧитГУ, № 8 (75). 2011. С. 64.

4. Ильинский И.М. Молодежь и молодежная политика. Философия. История. Теория. М., 2001. С. 439.

5. Ильинский И.М., Шаронов А.В. Молодежь России: тенденции, перспективы. М., 1993. С. 81.

6. Меркулов П.А. Политический статус молодежи в современной России: Автореф. дис... канд. филос. наук. М., 1995.

7. Новиков В.Г., Петрова М.Э., Фещенко В.В. Проблемы формирования молодежных общественных объединений в Российской Федерации. М., 2001. С. 63.

8. Общероссийские избирательные объединения накануне выборов депутатов Государственной Думы Федерального Собрания Российской Федерации третьего созыва: справочник / Под общ. ред. О.К. Застрожной. М., 1999. 200 с.

9. Петухов В.В. Политическое участие россиян: Характер, форма, основные тенденции // Власть. 1999. № 1. С. 50.

Коротко об авторе ***Briefly about the author***

Емельянов В.А., аспирант, каф. «Политические науки и связь с общественностью», Челябинский государственный университет
emelyanov_v@inbox.ru

V. Emelyanov, postgraduate student, Political Science and Communication with Public department, Chelyabinsk State University

Научные интересы: молодежные организации и объединения

Scientific interests: youth organizations and associations

УДК 323

Цыренов Очир Чингисович
Ochir Tsyrenov

РЕГИОНАЛИЗАЦИЯ И РЕГИОНАЛИЗМ: ПОНЯТИЕ И КЛАССИФИКАЦИЯ

REGIONALIZATION AND REGIONALISM: DEFINITION AND CLASSIFICATION

Представлены основные подходы к определению понятий «регионализм» и «регион». Для изучения понятийных сложностей приводятся основные трактовки регионализма и региона в зарубежной и российской политической науке

Ключевые слова: *регион, регионализация, регионализм, региональная политика, виды и формы регионализма*

The article is devoted to the basic approaches to the definition of the concept of regionalism and region. The main interpretations of regionalism and region in foreign and Russian political science are presented to examine the conceptual difficulties

Key words: *region, regionalization, regionalism, regional policy, types and forms of regionalism*

Активное участие государств на международной арене создает необходимость изучения и определения процесса регионализации и его истоков. Однако необходимо уточнить определение самого понятия «регион».

Единого определения понятия «регион» и касающихся его процессов не существует [4; С. 594].

Термин «регион» появился относительно недавно, ему предшествовало понятие «провинция» – собирательное имя для территориальных образований [4; С. 592].

Регион (от лат. regio – область, район) – определенная территория государства или нескольких государств с однородными природными условиями и характерной направленностью развития производительных сил на основе сочетания комплекса природных ресурсов с соответствующей сложившейся материально-технической, производительной и социальной инфраструктурой, а также своеобразием социально-политических условий [6; С. 331-332; 4; С. 592]. Иными словами, регион – это определенная территория, обладающая социально-территориальной общностью, целостностью и взаимосвязью её составных элементов (при этом зависящая от ракурса, выбранного исследователем).

Политолог К. Дойч дает свое определение понятия «регион» – группа стран, которые по многим параметрам больше взаимосвязаны между собой, чем с иными странами [8; P. 2-8].

Определение понятия «регион» Э. Маркузен трактует как исторически эволюционирующее, территориально компактное сообщество, которое содержит в себе физическое окружение, социально-экономическую, политическую и культурную среду, а также пространственную структуру, отличную от иных регионов и территориальных единиц, таких как город или нация [10; P. 17].

Другой исследователь М. Рассет предпринимал попытки определения понятия «регион» посредством выделения основных критериев. Он выделяет следующие пояснительные опоры:

1) регионы в социальном и культурном отношениях однородны;

2) регион образован из государств со схожими политическими свойствами;

3) политически взаимозависимые регионы связаны между собой через системы национальных и межправительственных политических структур;

4) экономически взаимозависимые регионы связаны между собой межрегиональной торговлей и т.д. [11; P. 11].

В настоящее время существуют географический, политический, социально-экономический, экологический, информационный, цивилизационный и другие подходы к классификации регионов. В целом ученые делят регионы на две группы: однородные и функциональные регионы.

Однородные регионы подразделяются на следующие:

1) естественные регионы, чьи очертания определяют общие топографические, климатические и иные природные характеристики (Нордический регион);

2) регионы с сильно выраженным чувством общей культурно-исторической идентичности (Скандинавия);

3) экономически развитые регионы с объединяющим их общим типом промышленного производства («Большая Волга»).

Составные части функционального региона изначально необязательно схожи. Создание таких регионов предполагает взаимодействие и интеграцию внутренних, чтобы в конечном итоге собираемые вместе территориальные компоненты были взаимодополняемыми [3; С. 7].

Н. Вигеланд (Noralv Veggeland), исходя из функционального подхода, подразделяет регионы на функциональные, культурные и административные:

1) функциональный регион имеет узкую и специфичную цель взаимодействия и концентрируется на получении некоторых выгод в рамках определенного сектора посредством регионального сотрудничества (торговля, таможенная политика, образование, интеграция);

2) культурный регион (общее наследие, язык, обычаи и т.п.) формирует ориентированную на себя однородность на определенной территории. Характерной для культурного региона является деятельность «снизу-вверх»;

3) административный регион касается государственной административной структуры.

Таким образом, основные определения и классификации региона отражают многогранную и сложную действительность, которая окружает данное понятие.

Кроме того, особенность современного региона состоит в том, что они переходят в новую фазу своего развития, регион выходит за рамки межрегионального взаимодействия внутри страны и начинает выходить на международную арену (торговые отношения, привлечение инвестиций и т.д.), а также взаимодействовать с административными регионами соседних стран. Также необходимо учесть и активное уплотнение социального пространства международных регионов под действием макропроцессов.

Иную трактовку понятия дали Б. Хеттне и Ф. Содербаума. По их мнению «регионность» — это процесс регионального развития, который включает в себя три стадии:

1) предрегиональную, в которой потенциальный регион образовывает социальную и географическую часть;

2) регионализации, на которой создаются формальные и неформальные пути для регионального сотрудничества, и именно она выступает существенным фактором в развитии регионов;

3) исход процесса регионализации — формирование особенностей и целостности региона.

Б. Хеттне и Ф. Содербаума в какой-то степени упорядочили различные взгляды на эволюцию региона и региональные макропроцессы.

Как и многим другим системам, региону приходится испытывать такие явления, как рост и развитие, застой и упадок, а также и регионализация.

В современном мире все региональные системы международных отношений прошли через предрегиональную стадию

и стадию регионализации, по поводу определения которой у большинства ученых возникают споры. Многие соотносят его с понятием «региональная экономическая интеграция» [7; С. 358]. Другие исследователи обходят стороной проблему определения этого явления.

Процессы регионализации носят эмпирический характер, приводящий к становлению относительно целостного региона, они могут быть генерированы как самими регионами, так и внешними силами, т.е. окружающим миром [9].

Регионализация – это процесс регионального структурирования пространства, повышения роли регионов в социально-экономической и политической жизни общества и ее граждан. В этой связи выделяют социокультурную, экономическую, политическую и другие формы регионализации [6; С. 332]. Исторически данные формы сформировывались и развивались параллельно, и в некоторых случаях предшествовали друг другу, что позволяло укрепить взаимосвязь, протекающую благодаря тем или иным определенным факторам. К примеру: в Европе – христианство, на Ближнем, Среднем Востоке – ислам, в Азии – буддизм, конфуцианство и т.д.

Иными словами, регионализация – это следствие международного разделения труда, увеличения влияния внешних факторов на воспроизводство, требующего выхода производства за национальные границы, а также инструмент оптимизации экономики, служащий средством поддержания относительного равновесия в неравенстве стран.

Другим региональным макропроцессом следует отметить регионализм, который еще не получил широкого общепризнанного определения. Данное понятие возникло в Европе в XIX в. Западные ученые рассматривают его в качестве государственного вмешательства, политического курса, а также и в виде защиты интересов региона(ов). С. Тарроу отмечает: «Есть важное различие между регионализмом как политическим курсом или совокупностью политических курсов, регионализмом как идеологией государственного вмешательства и регионализмом как организационной основой для защиты периферийных территорий» [12; P. 98]. Кроме того, многие исследователи подчеркивают, что идеи регионализма нашли истоки в культурных и исторических традициях регионов и ценностях региональных укладов общественной жизни.

А. Макарычев выделяет двояковыраженность регионализма:

1) пассивная регионализация, определяемая общей идентичностью, культурой, историей, географией;

2) целенаправленная и активная деятельность по созданию региональных политических институтов под воздействием как правительств, так и субнациональных управленческо-административных единиц [1].

Он выделяет «интегративный» / «ассоциативный» регионализм и диссоциативный регионализм.

Под первым типом регионализма предполагается объединение соседних территорий по экономическим, культурным, политическим или военным соображениям.

Второй тип тесно связан с такими понятиями, как децентрализация, территориальная идентичность, локализм, региональная автономия [1].

В последнее время исследователи стали широко использовать такие понятия, как открытый и закрытый регионализм [3].

«Открытый регионализм» подразумевает рассмотрение экономического развития и интеграционного взаимодействия стран региона в контексте развития мировой экономики, он находится в русле экономической глобализации и служит своеобразной предпосылкой, этапом, предшествующим глобализации мировой экономики [5; С. 66-67].

«Закрытый регионализм», напротив, является противником глобализации и нацелен на защиту региона от негативных последствий глобализации. Он основывается на принципе «опора на собственные силы».

Идея закрытого регионализма, по существу, есть идея протекционизма [5; С. 67].

В заключение отметим, что трансформационные региональные макропроцессы, происходящие в современном мире, сильно влияют на содержание региональных подсистем, место и роль в мировой политической и экономической сферах, а также на геополитические рамки регионов.

Макропроцессы, такие как регионализация и регионализм, получат еще большее распространение и динамику развития. В них, как показывает практика, заинтересованы большинство участников международных отношений.

Проблемой в вопросах региональных макропроцессов являются геополитические рамки. В финансовом и политическом планах региональные макропроцессы будут осуществляться, этому способствуют глобальные полюса притяжений и неравенство регионов в части экономических, политических и других аспектах.

Однако особенность региональных макропроцессов – расстояние связей, характеризирующих региональную интеграцию, которое всегда будет коррелироваться посредством особенностей и интересов сторон, а также внутреннего их состояния.

Литература

1. Макарычев А.С. Выступление на «круглом столе»: «Влияние зарубежных концепций на развитие российского регионализма: возможности и пределы заимствования» [Электронный ресурс]. Режим доступа: URL://http://www.kennan.yar.ru/materials/profi2/part2/sect45.htm.

2. Макарычев А.С. Влияние зарубежных концепций на развитие российского регионализма: возможности и пределы заимствования. [Электронный ресурс]. Режим доступа: http://www.kennan.yar.ru/materials/profi2/part1/sect45.htm.

3. Макарычев А.С. Западные рубежи России: проблемы безопасности и транснационального регионализма // Рабочие материалы Московского центра Карнеги. Вып. 8. 1999.

4. Мир политической науки. В 2-х кн. К. 1. Категории / Отв. ред. А.Ю. Мельвиль; МГИМО-МИДРФ. М.: Просвещение, 2004.

5. Михеев В.В. Глобализация, регионализация и региональная интеграция // Восток / Запад: Региональные подсистемы и региональные проблемы международных отношений. М. 2002. С. 61-78.

6. Политическая энциклопедия. В 2-х т. / Под ред. Г.Ю. Семигина. М.: Мысль, 1999.

7. Рогожин А.А. Юго-Восточная Азия и интеграция // Восток/Запад: Региональные подсистемы и региональные проблемы международных отношений / Под ред. А.Д. Воскресенского. М.: МГИМО; РОССПЭН, 2002. С. 356-70.

8. Deutsch K. On nationalism, world regions, and the nature of the West // Mobilization, Center-Periphery structure and nation-building. A volume in commemoration of Stein Rokkan / Ed. by Per Torsvik. Universitetsfrolaget. Bergen – Oslo – Toronto, 1981.

9. Gunnarsson M. Regionalism and security – two concepts in the wind of change. [Электронный ресурс]. Режим доступа: ULR:http//:www.umu.se/cerum/publikationer/pdfs/NSB_1_00_6_1.pdf.

10. Markusen A. Regions: economics and politics of territory. Rowman & Littlfield publishers. 1987.

11. Russet B. International relations and international system. Chicago, Rand McNally. 1967.

12. Tarrow S., Katzenstein P.J., Graziano L. Territoial Politics in Industrial Nations / ed. By – N.Y., London: Praeger Publishers, 1978.

Коротко об авторе / *Briefly about the author*

Цыренов О.Ч., аспирант, Российская академия народного хозяйства и государственной службы при президенте Российской Федерации, г. Москва
ochir.tsyrenov@mail.ru

Научные интересы: региональная экономика

O. Tsyrenov, postgraduate student, Russian Academy of National Economy and State Service under the President of the Russian Federation, Moscow

Scientific interests: regional economy

Психологические науки

УДК 159

Братчикова Таисия Анатольевна
Taisiya Bratchikova

ИНДИВИДУАЛЬНАЯ СИСТЕМА ЗНАЧЕНИЙ СУБЪЕКТИВНОГО ОПЫТА: ПСИХОСЕМАНТИЧЕСКИЙ ПОДХОД

THE INDIVIDUAL SYSTEM OF SUBJECTIVE EXPERIENCE VALUES: PSYHCO-SEMANTIC APPROACH

Представлено исследование возможностей реконструкции смысловой организации индивидуального сознания, изучения процессов трансформации смысловых структур и систем значений, реализуемых в рамках психосемантического подхода, направленного на моделирование глубинных психологических структур субъективного опыта (систем значений и смыслов)

Ключевые слова: *индивидуальная система значений и смыслов, психосемантический подход, репрезентация категориальных структур индивидуального сознания, моделирование структур субъективного опыта*

The article contains a study of reconstruction possibility of semantic organization of individual consciousness, the study of meaning structures and systems of values transformation, implemented under psycho-semantic approach for modeling the underlying psychological structures of subjective experience (systems of values and meanings)

Key words: *individual system of values and meanings; psycho-semantic approach; categorical representation structures of individual consciousness; modeling the structure of subjective experience*

Одной из фундаментальных проблем психологии на современном этапе ее развития является изучение смысловой организации индивидуального сознания, процессов трансформации смысловых структур и систем значений и исследование детерминант, обусловливающих их изменение.

Главной характеристикой сознания человека является способность не только отражать действительность, но и конструировать модели мира, тем самым, порождая многомерное и многоуровневое пространство субъективной реальности. В этом плане особую проблему представляет поиск путей моделирования структуры и динамики семантической организации сознания современного человека.

Целью настоящего исследования является изучение эвристического потенциала парадигмы, реализуемой в рамках психосемантического подхода, направленного на реконструкцию и моделирование глубинных психологических структур субъективного опыта (систем значений и смыслов).

В процессе взаимодействия с окружающим миром, в результате включенности в социокультурное пространство, человек формирует особый механизм репрезентации мира – индивидуальную систему значений.

Изучение индивидуальной системы значений в психологии в рамках субъектного подхода положено исследованиями Л.С. Выготского, С.Л. Рубинштейна, А.Н. Леонтьева, установившими взаимосвязь семантических структур сознания и психологических структур личности. Проблема значения широко представлена в теоретических работах П.Я. Гальперина, В.В .Давыдова, О.К. Тихомирова, А.А. Леонтьева. Семиотический аспект проблемы значения отражен в трудах Б.Ф. Ломова, М.В. Гамезо, Н.И. Жинкина.

Исследованию психологических механизмов через анализ речевых механизмов естественного языка посвящены работы, осуществляемые в рамках психолингвистического подхода, основанного на представлении о вербальных сетях (семантических полях), в свою очередь восходящем к методам ассоциативного эксперимента (Т.Н. Ушакова, Ю.Н. Караулов, Н.В. Уфимцева, Е.Ф. Тарасов, Г.А. Черкасова).

Множественные модели для описания значений: когнитивные карты, фреймы, модели ситуаций, сценарии (скрипты), схемы предложены в когнитивно ориентированных исследованиях (Т.Ван Дейк, М. Минский, В. Кинч). Семантические структуры как индивидуальная система значений, характеризующая содержательный строй интеллекта, представлены в работах М.А. Холодной, посвященных исследованию структур ментального опыта человека.

В 70-80-е гг. XX в. в отечественной психологии получила свое развитие парадигма моделирования семантических структур субъективного опыта, основанная на методологическом принципе единства сознания и деятельности, которая нашла отражение в двух линиях исследований – субъективной семантике, представленной школой Е.Ю. Артемьевой и экспериментальной психосемантике, разрабатываемой В.Ф. Петренко, А.Г. Шмелевым и др.

Исследования субъективной семантики, вектор которой направлен на реконструкцию структур субъективного опыта (систем значений и смыслов), на основе которого строится образ мира человека [2; С. 17], и экспериментальной психосемантики, ставящей задачей моделирование систем значений как структур репрезентации опыта в сознании, оформились в одно из наиболее прогрессирующих направлений современной психологии – психосемантический подход.

Психосемантическое направление исследований, занимая отдельное от логико-лингвистических поисков пространство, предлагает анализ проблемы индивидуальной системы значений в рамках деятельностного подхода, в трактовке значения как процесса, в котором сами значения как внутренние образования строятся в контексте той деятельности, в которой они актуализированы [4; С. 58].

В отличие от лингвистических методов анализа индивидуальных значений, диапазон применимости которых не выходит за пределы вербального пространства, психосемантический подход ориентирован на выявление таких категорий (критериев различения объектов), которые не обязательно имеют четкую, однозначно заданную социальным лексиконом вербальную маркированность.

Исследование структуры и функционирования семантической организации сознания человека требует анализа разнообразных форм существования системы индивидуальных значений и личностных смыслов. Впервые А.Н. Леонтьев отметил возможность фиксации значений не только в форме понятий, но и в форме «умения как обобщенного образа действия», «нормы поведения»[1; С. 24-26].

Формы значений многообразны, носителями значений могут выступать как вербальные (слова, нотные и математические знаки, химические формулы и т.д.), так и невербальные (символические действия, ритуалы, искусственные языки, танцы, устойчивые визуальные символы, жесты и т.д.).

По аналогии с вербальными значениями, образы и символы могут быть организованы в устойчивую систему отношений, которая функционирует как категориальная система, дублирующая или замещаю-

щая категориальную систему естественного языка.

В качестве модельной формы репрезентации содержания индивидуального сознания (индивидуальной системы значений) в психосемантических исследованиях выступают субъективные семантические пространства, представленные как определенным образом структурированная система признаков, описаний множественных аспектов действительности. Построение семантических пространств реализует две задачи: создание операционального аналога категориальной структуры индивидуального сознания, в качестве которого выступают координатные оси (шкалы – дескрипторы) или категории описания и оценки реальности, и реконструкцию семантического состава значений как единиц индивидуального сознания [7; С. 132-141].

Общезначимая семантика (денотативное содержание) первичных шкал – дескрипторов, в качестве которых могут выступать обширные наборы прилагательных, поведенческих паттернов, фразеологических, идиоматических выражений и т.д., их конвенциональные значения, вступая во взаимодействие, порождают новые смысловые сочетания, являющиеся отражением логики субъекта.

Психосемантический подход к исследованию личности реализует парадигму «субъектного» подхода к пониманию другого. Содержательная интерпретация выделяемых структур (факторов, конструктов) предполагает возможность воссоздания категориального уровня интрапсихической реальности испытуемого, способов осмысления и интерпретации мира, обусловленных следами уникального опыта субъекта.

Психосемантическое направление исследований позволяет построить принципы типологии личности, где личность испытуемого рассматривается не как набор свойств, характеристик в пространстве диагностических показателей, регламентированном номотетическими процедурами, а как «носитель определенной картины мира, как некоторый микрокосм индивидуальных значений и смыслов» [7; С. 132-141].

В последнее время в психосемантических исследованиях обращают внимание на проблему динамичности семантических пространств и отмечают, что эмпирически обнаруженные пространства, тезаурусы, семантические сети, фреймы представляют как статичные формы организации знаний и опыта. В то время как в реальном измерении жизни «субъект не извлекает знания из неких статичных хранилищ, где они хранятся в неизменном виде. Опыт, прошлое знание существуют в контексте настоящего, мотивов, целей, задач, стоящих перед субъектом» [8; С. 117].

Проблема динамичности семантических пространств, в которых представлена индивидуальная система значений субъективного опыта, нашла свое отражение в работах В.Ф. Петренко, который рассматривает исследование взаимосвязи когнитивной и аффективной сфер в качестве ключевого направления как для понимания познавательных процессов и их механизмов, так и для изучения динамики развития личности. В аспекте этой проблемы феномен влияния аффективной окраски на организацию и структуризацию значений в индивидуальном сознании приобретает особую ценность, поскольку психологическая структура значения рассматривается как его ассоциативная структура. Значения существуют только в системе отношений и раскрываются через эту систему, поэтому изменение под влиянием аффективной окраски характера ассоциативных связей перестраивает и весь тезаурус (структуру) индивидуального сознания [5; С. 153].

В работах, связанных с исследованием влияния эмоций на семантические пространства (В.Ф. Петренко, В.В. Кучеренко, А.А. Нистратов; А.О. Прохоров), установлено, что эмоции способны влиять на характер категоризации и введение аффективной окраски исследуемых объектов приводит к изменению размерности семантического пространства. В этом случае аффект, как механизм влияния на семантическую организацию значения, является «своеобразным оператором перехода от более расчленных (предметно-категориаль-

ных) форм категоризации к аффективно-ситуативным (коннотативным) формам категоризации». Аффект, непосредственно вплетаясь в процесс категоризации и увеличивая вес вызванных им коннотативных компонентов значения, приводит к образованию новых семантических структур [5; С. 163].

В отечественной психологии в рамках психосемантического подхода рассматривались явления широкой феноменологической группы, классифицируемые как измененные состояния сознания. Исследования убедительно показали, что формы категоризации субъекта, сопровождающиеся переходом от культурно обусловленных, концептуально организованных форм к способам интеграции внутреннего опыта, свободным от конвенциональной регламентации, смещаются в широком диапазоне от полюса вербально-понятийных формализованных структур к полюсу непосредственно воспринимаемых (перцептивных), довербальных образов [3; С. 74].

«Эмоции, аффекты или психические состояния меняют кривизну и размерность семантических пространств сознания, выстраивая бесконечное множество релятивистских ментальных миров человеческого бытия» [6; С. 16-27].

Подвижность семантических пространств, выраженная в изменении метрических характеристик, по предположению Д.А. Поспелова, аналогична аффинным преобразованиям, связанным со сжатием/растяжением семантического пространства, формула которых математически описывается функционал-оператором, т.е. некой закономерной трансформацией. В этой связи поиск математических закономерностей может иметь значимые следствия для психосемантических исследований.

Моделируемое семантическое пространство индивидуальной системы значений, рассматриваемое прежде как стационарная структура, имеющая устойчивые метрико-топологические свойства, представляет собой подвижную пластичную функциональную систему, чувствительную к контексту текущей деятельности, размерность которого зависит от реализации задачи, стоящей перед субъектом и требующей актуализации значений того или иного уровня категоризации [7; С. 165].

Следовательно, психосемантический подход, основной целью которого является модельная форма репрезентации категориальной структуры индивидуального сознания (индивидуальной системы значений), отражением которой выступают субъективные семантические пространства, представляет направление исследований, реализуемое в рамках парадигмы моделирования [9; С. 54].

Реконструкция семантических пространств субъективного опыта предполагает создание операционального аналога, который составляет формализованную математическую структуру экспериментальных данных, что позволяет «картировать» области связанных между собой значений. Содержание моделируемой системы значений выходит за пределы социально установленных норм и конвенций, которое, будучи заданным индивидуальной системой координат (категорий, конструктов), имеет субъектную отнесенность. Это свидетельствует о точках пересечения и линиях возможной интеграции психосемантических исследований категорий субъективного опыта с исследованиями психологии субъекта, развиваемыми в рамках субъектной методологии.

Таким образом, анализ эвристического потенциала психосемантического подхода позволяет определить перспективы исследования глубинных структур сознания, механизмов категоризации и смыслообразования, способов структурирования и интерпретации опыта субъектом.

Литература

1. Артемьева Е.Ю. Основы психологии субъективной семантики /под ред. И.Б. Ханиной. М.: Наука; Смысл, 1999. 350 с.

2. Ишкова А.Е. Философско-антропологическое прочтение концепта как базового элемента сознания // Вестник ЧитГУ. 2011. № 9 (76). С. 16-20.

3. Кучеренко В.В., Петренко, В.Ф., Россохин, А.В. Измененные состояния сознания: психологический анализ // Вопросы психологии. 1998. № 3. С. 70-78.

4. Петренко В.Ф. Основы психосемантики. 3-е изд. М., 2010. 480 с.

5. Петренко В.Ф., Кучеренко, В.В., Нистратов, А.А. Влияние аффекта на семантическую организацию значений // Текст как психолингвистическая реальность. М., 1982. 289 с.

6. Петренко В.Ф., Кучеренко, В.В., Вяльба, Ю.А. Психосемантика измененных состояний сознания // Психологический журнал, 2006. № 5. С.16-27.

7. Петренко В.Ф. Построение семантических пространств как метод и форма модельного представления // Вестник СамГУ. Психология, 1998. № 3. С. 132-141.

8. Прохоров А.О. Семантические пространства психических состояний. Дубна, 2002. 280 с.

9. Эрдынеева К.Г. Концептосфера «сострадание» как отражение диалога запада (позитивная психология) и востока (буддизм) // Вестник ЧитГУ, 2012. № 3 (82). С. 54-58.

Коротко об авторе — *Briefly about the author*

Братчикова Т.А., ст. преподаватель, каф. «Психология», Забайкальский государственный университет (ЗабГУ)
Bratchikova – tais@mail.ru

T. Bratchikova, senior teacher, Psychology department, Zabaikalsky State University

Научные интересы: психология сознания, когнитивная психология

Scientific interests: psychology of consciousness, cognitive psychology

Социальная медицина

УДК 612.017.1:616.65-002

Казимирко Нила Казимировна
Nile Kazimirko

Дычко Владислав Викторович
Vladislav Dychko

Патеюк Андрей Владимирович
Andrey Pateyk

Кохан Сергей Тихонович
Sergei Kokhan

Линниченко Елена Ростиславовна
Elena Linnichenko

ВЛИЯНИЕ ЦИКЛОФЕРОНА И АМИЗОНА НА МЕТАБОЛИЧЕСКИЕ ПОКАЗАТЕЛИ СПОРТСМЕНОВ, БОЛЬНЫХ ХРОНИЧЕСКИМ ПРОСТАТИТОМ

THE TSYCLOFERON AND AMIZON EFFECT ON METABOLIC PARAMETERS OF ATHLETES, PATIENTS WITH CHRONIC PROSTATITIS

Статья посвящена изучению влияния циклоферона и амизона на метаболические показатели спортсменов, больных хроническим простатитом. Установлено, что использование данных препаратов по сравнению с базисной терапией приводит к ускорению исчезновения метаболических нарушений

Ключевые слова: *циклоферон, амизон, метаболические показатели, хронический простатит, спортсмены*

The article studies the impact of tscloferon amizone and metabolic parameters on the athletes with chronic prostatitis. It is proved that the use of these drugs, compared with basic therapy leads to faster disappearance of metabolic disorders

Key words: *tsycloferon, amizon, metabolic parameters, chronic prostatitis, athletes*

Целенаправленные усилия специалистов различных областей спортивных науки и практики, предпринимаемые в последние годы, позволили вплотную приблизиться к новому качественному уровню медицинского обеспечения спорта высших достижений [5]. Основной мотивацией на этом этапе развития постепенно становится не только подержание на достаточно высоком уровне функционального состояния элитных спортсменов, но и сохранение их здоровья, что, с одной стороны, позволит удлинить период активной соревновательной деятельности, а с другой – создаст предпосылки для профилактики разнообразных факторов риска после окончания спортивной карьеры [6]. Успешное воплощение данной целевой установки возможно лишь путём оптимизации процессов постнагрузочного восстановления. При этом должны быть учтены, во-первых, особенности функционирования различных систем организма, участвующих в адаптации к чрезвычайно интенсивным и продолжительным нагрузкам различной направленности, а во-вторых – наличие и характер возникающих у спортсменов хронических заболеваний и патологических состояний.

В данном контексте значительную актуальность приобретает создание новых методологических подходов к повышению эффективности диагностических, лечебных и восстановительных мероприятий при патологии мочеполовой системы у спортсменов [3]. Злободневность указанной проблематики обусловлена хитросплетением достаточно многообразных факторов, к важнейшим из которых можно отнести сложность проблемы влияния спортивной деятельности на механизмы обеспечения функционирования мочеполовой системы [2; С. 10].

Хронический простатит (ХП) является самым распространенным заболеванием мужской половой системы и одним из самых частых заболеваний у мужчин вообще. Раньше было принято считать, что простатит – это болезнь, которая приходит со зрелостью и проявляется у мужчин старше сорока лет [9]. Однако последнее десятилетие показало, что этот мужской недуг «молодеет», и всё чаще этим заболеванием страдают молодые люди в возрасте от 20 лет [1]. Одним из предрасполагающих факторов развития простатита является перетренированность у спортсменов. Этому заболеванию особенно подвержены любители экстремальных видов спорта – горнолыжники и серфингисты, любители байдарочных походов и дайвинга.

Одним из существенных моментов в лечении ХП является иммунокоррекция. К сожалению, врачи-урологи всегда больше внимания уделяют антибактериальной и противовоспалительной терапии, ориентируясь при этом на чисто «урологическую» симптоматику проявления заболевания, на данные клинических, лабораторных и инструментальных методов обследования. При этом в стороне остается иммунный статус больного. В большинстве работ, посвящённых хроническому бактериальному простатиту, мало внимания уделено иммунологической патологии и ее коррекции [4, 7]. Поэтому наличие частых рецидивов заболевания и малоэффективного лечения хронического простатита подтверждает важную роль иммунокоррекции в комплексном лечении заболевания [8].

Таким образом, существует необходимость дальнейшего совершенствования подходов к лечению ХП с учетом его патогенеза [ ]. Работа является фрагментом плановых научных работ кафедры патофизиологии Государственного учреждения «Луганский государственный медицинский университет» (ГУ «ЛГМУ») «Воспаление как результат действия бактерий» (номер государственной регистрации 0198U005713) и «Иммунный, метаболический и микробиологический статус спортсменов» (номер государственной регистрации 0107U003013).

Цель работы: изучить влияние использования циклоферона и амизона на метаболические показатели спортсменов, больных ХП.

Материал и методы. Под наблюдением находилось 152 спортсмена в возрасте 24...29 лет (бегунов на средние дистанции), больных ХП в стадии обострения,

находившихся на лечении в урологическом отделении Луганской областной клинической больницы. У всех больных клиническая картина ХП в стадию обострения была типичной. Все пациенты в остром периоде ХП получали базисное лечение (1 группа – только его), включавшее антимикробные препараты, уроантисептики, спазмолитики, поливитамины и физиотерапевтические процедуры (массаж простаты, ректальный ионофорез, УВЧ на область мочевого пузыря). При наличии сопутствующих заболеваний осуществляли адекватную терапию последних. Наряду с базисной терапией в периоде обострения ХП 46 лиц (2 группа) получали индуктор продукции эндогенного интерферона – амизон («Фармак», Украина), по 250 мг 3 раза в день, после еды в течение 12...15 дней; 52 пациентам назначали циклоферон по 1 млн ед. 2 раза в сутки, внутримышечно на протяжении 5...7 дней (3 группа). Контрольную группу составило 54 практически здоровых мужчины 20...29 лет. Биохимические исследования проводили в научной лаборатории кафедры патофизиологии. Методы биохимического исследования включали определение малонового диальдегида (МДА) по И.Д. Стальной и Т.Г. Гаришвили (1977), диеновых конъюгатов (ДК) по И.Д. Стальной (1977), активности каталазы (КТ) и супероксиддисмутазы (СОД) в сыворотке крови и в эритроцитах, простациклина (ПЦН), простагландинов (ПГ), тромбоксана (Тх) и лейкотриена (ЛТ) радиоиммунным методом. Полученные цифровые результаты обрабатывали методами вариационной статистики.

Результаты исследования. Сравнительный анализ исходных метаболических показателей у пациентов с ХП приведен в табл. 1. В стадию обострения ХП метаболические показатели во всех группах не имели достоверных различий между собой, что свидетельствует о сопоставимости данных групп.

Таблица 1

Метаболические нарушения у спортсменов с ХП (стадия обострения)

Показатели	Контрольная группа (n=54)	1-я группа (n=54)	2-я группа (n=46)	3-я группа (n=52)
ДК, мкмоль/л	4,6±0,25	6,9±0,4	7,3±0,44	7,1±0,43
МДА, мкмоль/л	1,7±0,15	3,3±0,2	3,6±0,2	3,5±0,2
КТ сыворотки, мкат/ч×л	18,5±1,3	45,5±3,2	47,0±3,3	49,0±3,4
СОД сыворотки, МЕ/мг Hb	2,5±0,16	4,4±0,25	4,6±0,28	4,6±0,27
КТ эритроцитов, мкат/ч×л	35,2±2,5	28,3±1,7	25,4±1,5	26,5±1,6
СОД эритроцитов, МЕ/мг Hb	8,3±0,4	6,4±0,4	6,9±0,4	6,7±0,4
ПЦН, пг/мл	9,0±0,4	14±1	14,7±1,1	15,3±0,9
ТхВ2, пг/мл	5±0,26	17,5±1,1	18,4±1,1	19,3±1,2
ПЦН/ТхВ2, у.е.	1,8±0,2	0,8±0,06	0,79±0,06	0,79±0,07
ПГЕ2, пг/мл	1,3±0,15	3,5±0,2	3,3±0,2	3,6±0,2
ПГF2α, пг/мл	0,6±0,05	3,7±0,22	4,0±0,24	4,1±0,25
ПГЕ2/ПГF2α, у.е.	2,0±0,08	0,94±0,06	0,83±0,05	0,88±0,07
ЛТВ4, пг/мл	43,5±2,6	209±17	231±19	214±17

Результаты исследования влияния амизона и циклоферона на метаболические показатели спортсменов, больных ХП, представлены в табл. 2. Как следует из приведенных материалов, дополнительное использование в комплексной терапии больных ХП амизона положительно влияло на патологически изменённые метаболические показатели.

Таблица 2

Влияние амизона и циклоферона на метаболические нарушения у спортсменов, больных ХП (стадия ремиссии)

Показатели	Контрольная группа (n=54)	1-я группа (n=54)	2-я группа (n=46)	3-я группа n=52)
ДК, мкмоль/л	4,6±0,25	5,3±0,27	4,5±0,2*	5,1±0,23
МДА, мкмоль/л	1,7±0,15	2,3±0,11	1,6±0,08**	2,0±0,1*
КТ сыворотки, мкат/ч×л	18,5±1,3	27,2±1,4	17,8±0,9*	24,3± 1,2
СОД сыворотки, МЕ/мг Hb	2,5±0,16	2,9±0,15	2,3±0,1*	2,7±0,14
КТ эритроцитов, мкат/ч×л	35,2±2,5	31,0±1,6	37,4±1,8*	33,4±1,7
СОД эритроцитов, МЕ/мг Hb	8,3±0,4	7,5±0,38	8,6±0,4*	7,8±0,4
ПЦН, пг/мл	9,0±0,4	10,9±0,3	8,4±0,3*	10±0,8
ТхВ2, пг/мл	5±0,26	7,9±0,4	5,2±0,3*	6,6±0,4
ПЦН/ТхВ2, у.е.	1,8±0,2	1,4±0,06	1,6±0,07*	1,5±0,08
ПГЕ2, пг/мл	1,3±0,15	1,7±0,1	1,4±0,07*	1,5±0,11
ПГF2α, пг/мл	0,6±0,05	1,1±0,06	0,7±0,04*	0,9±0,036
ПГЕ2/ПГF2α, у.е.	2,0±0,08	1,5±0,1	2,0±0,1*	1,7±0,11
ЛТВ4, пг/мл	43,5±2,6	76±2,8	49±2,5**	62±2,7*

Примечание. * - p<0,05; **- p<0,01. Р рассчитано по отношению к 1-й группе.

Так, под влиянием амизона происходило более активное подавление процессов пероксидации липидов и каскада преобразований арахидоновой кислоты. У пациентов 2-й группы к моменту выписки из стационара уровень промежуточного продукта пероксидации липидов – ДК находился в пределах значений контрольной группы, был в 1,18 раза ниже по сравнению с показателем в 1-й группе (p<0,05) и в 1,13 раза ниже, чем у пациентов 3-й группы (p<0,05). По сравнению с исходными показателями, уровень ДК в 1-й, 2-й и 3-й группах снизился соответственно в 1,3, 1,6 и 1,4 раза.

Сходная динамика изменений регистрировалась и в отношении конечного продукта пероксидации липидов – МДА. Наименьшие концентрации этого метаболита в стадии ремиссии ХП регистрировали у пациентов 2-й группы. У подавляющего большинства из них уровень МДА к моменту выписки из стационара нормализовался, в связи с чем средний показатель МДА был, соответственно, в 1,4 и 1,25 раза ниже по сравнению с показателями в 1-й и 3-й группах.

Во 2-й группе больных ХП активность КТ и СОД сыворотки крови к моменту выписки пациентов из стационара была наименьшей по сравнению с 1-й и 3-й группами. Снижение активности КТ по сравнению с исходным уровнем составило 2,6 раза, СОД – 2 раза. В 1-й и 3-й группах снижение активности КТ и СОД составляло соответственно 1,7, 2,0 и 1,5, 1,7 раза. У

пациентов 2-й группы существенно улучшалось состояние системы внутриклеточной антиоксидантной защиты. Так, содержание КТ в эритроцитах в стадии ремиссии у данного контингента больных не имело достоверных различий с показателями в контрольной группе. Вместе с тем, указанные уровни активности КТ и СОД достоверно превышали таковые у пациентов 1-й группы.

Положительное действие амизона отмечено и в отношении активности метаболизма арахидоновой кислоты, выражавшееся в подавлении каскада преобразования её производных – простагландинов и лейкотриенов. Так, под влиянием амизона к моменту выписки больных из стационара отмечено наибольшее снижение концентраций в сыворотке крови ПЦН и ТхВ2. Концентрации указанных метаболитов оказались, соответственно, в 1,3 и 1,5 раза ниже аналогичных показателей у пациентов 1-й группы ($p<0,05$). Содержание ПЦН и ТхВ2 у лиц 2-й группы было достоверно ниже такового в 3-й группе. Положительная динамика изменений ПЦН и ТхВ2 под действием амизона сопровождалась положительными сдвигами коэффициента ПЦН/ТхВ2.

Под влиянием амизона положительные изменения зарегистрированы в системе ПГЕ2/ПГF2α. Так, у пациентов 2-й группы содержание ПГЕ2 в сыворотке крови достоверно не отличалось от показателя контрольной группы и было в 1,2 раза ниже, чем в 1-й группе ($p<0,05$). Относительно ПГF2α снижение составило 1,6 раза по сравнению с пациентами 1-й группы. Ввиду отмеченных изменений коэффициент ПГЕ2/ПГF2α во 2-й группе был в 1,3 и 1,18 раза выше по сравнению с показателями в 1-й и 3-й группах ($p<0,05$). Наряду с воздействием на липоксигеназный путь преобразований арахидоновой кислоты, амизон подавлял и циклооксигеназный путь. Это проявлялось существенным снижением такого метаболита, как ЛТВ4. Так, к моменту выписки из стационара концентрация ЛТВ4 в сыворотке крови пациентов 2-й группы была в 1,55 и 1,27 раза ниже показателей в 1-й и 3-й группах ($p<0,05$).

По сравнению с амизоном, циклоферон не оказывал значимого влияния на показатели перекисного окисления липидов, активность ферментов антиокислительной защиты и метаболизм арахидоновой кислоты. У пациентов 3-й группы метаболические показатели в подавляющем большинстве случаев достоверно не отличались от аналогичных показателей в 1-й группе. Однако средние показатели изучаемых метаболитов у пациентов 3-й группы были несколько ниже таковых у пациентов 1-й группы, что, видимо, связано с более быстрой ликвидацией этиологического фактора заболевания, в результате чего нормализация метаболических показателей шла более интенсивно.

Выводы и перспективы дальнейших исследований в данном направлении. В результате проведенного исследования установлено, что под действием амизона и циклоферона в более ранние сроки, чем только при базисной терапии, устраняются или уменьшаются метаболические нарушения. Отмечено более выраженное действие амизона на метаболические показатели. Данные, полученные в результате исследования, будут использованы для разработки новой схемы лечения ХП.

Литература

1. Арнольди Э.К. Простатит. Опыт, проблемы, перспективы. Харьков, 1997. 112 с.

2. Дружинин К.В. Особенности урогенитальной патологии при занятиях физической культурой и спортом: дис. … канд. мед. наук: 14.00.51. М., 2006. 141 с.

3. Калинина Н.А., Госелевич В.А. Функциональное состояние, профилактика патологии и реабилитация при нарушениях репродуктивной системы у квалифицированных спортсменов // Вестник спортивной медицины. 1994. № 1-2. С. 21-27.

4. Местный иммунитет у больных хроническим простатитом / Г.Н. Дранник, И.Ф. Юнда, Т.С. Монтаг [и др.] // Вестник дерматологии. 1986. № 2. С. 66-70.

5. Сазаньски Х. Стратегия оптимизации подготовки спортсменов высокой квалификации // Вестник спортивной медицины. 2003. № 1. С. 15-17.

6. Соколов Я.А., Емельянов Б.А., Осипов Г.А. Спортивный результат и хронические урогенитальные инфекции в среде спортивной элиты // Сборник научных трудов ВНИИФК. М. 2001. С. 237-239.

7. Состояние Т- и В-систем иммунитета у больных хроническим простатитом / Г.Н. Дранник, И.Ф. Юнда, Т.С. Монтаг [и др.] // Урология и нефрология. 1986. № 2. С. 59-61.

8. Чеботарев В.В., Кулагина Л.М. Хронический простатит – вопросы патогенеза // Вестник дерматологии и венерологии. 1997. № 3. С. 17-20.

9. Юнда И.Ф. Простатиты. Киев: Здоров'я, 1987. 182 с.

10. Doping and urologic tumors / F. Pinto, E. Sacco, A. Volpe [et al.] // Urologia. 2010. № 2. P. 92-99.

Коротко об авторах — *Briefly about the authors*

Казимирко Н.К., д-р мед. наук, профессор, зав. каф. «Патофизиология», заслуженный деятель науки и техники Украины, Луганский государственный медицинский университет
www.lsmu.edu.ua

N. Kazimirko, Doctor of Medical Sciences, professor, head of of Pathophysiology department, Honored Scientist of the Ukraine, Lugansk State Medical University

Научные интересы: иммунный, метаболический и микробиологический статус спортсменов

Scientifics interests: immune, metabolic and microbiological status of athletes

Дычко В.В., д-р биол. наук, профессор, зав. каф. «Физическое воспитание, Донбасский государственный педагогический университет
dichko @ list.ru

V. Dychko, Doctor of Biological Sciences, professor, head of Physical Education department, Donbass State Pedagogical University

Научные интересы: иммунный, метаболический и микробиологический статус спортсменов

Scientifics interests: immune, metabolic, and microbiological status of athletes

Патеюк А.В., д-р мед. наук, профессор, профессор каф. СПП и ППС, Забайкальский государственный университет
PateykAnd@yandex.ru

A. Pateyk, Doctor of Medical Sciences, professor, Zabaikalsky State University

Научные интересы: иммунитет, гемостаз, эндокринная регуляция

Scientifics interests: immunity, hemostasis, endocrine regulation

Кохан С.Т., канд. мед. наук, доцент, доцент кафедры СПП и ППС, Забайкальский государственный университет
SKochan@yandex.ru

S. Kokhan, Candidate of Medical Sciences, associate professor, Zabaikalsky State University

Научные интересы: иммунитет, гемостаз, биорегуляторы

Scientifics interests: immunity, hemostasis, bioregulators

Линниченко Е.Р., канд. мед. наук, доцент, доцент каф. «Внутренняя медицина с профессиональной патологией и лечебной физической культурой», Луганский государственный медицинский университет

E. Linnichenko, Candidate of Medical Sciences, associate professor, professor, Internal Medicine with Professional Pathology and Treatment of Physical Culture department, Lugansk State Medical University

Научные интересы: иммунный, метаболический и микробиологический статус спортсменов

Scientifics interests: immune, metabolic and microbiological status of athletes

Социологические науки

УДК 316.6

Дробышевский Владимир Станиславович
Vladimir Drobyshevsky

Романова Нелли Петровна
Nelli Romanova

КОРРУПЦИЯ: СУЩНОСТЬ, ДЕТЕРМИНАНТЫ И ТИПОЛОГИЯ

CORRUPTION: NATURE, DETERMINANTS AND TYPOLOGY

Представлена история конструирования понятия «коррупция» учеными различных наук, а также разночтения в определении термина, связанные со спецификой отрасли науки. Рассмотрено определение названного понятия в международных документах в разные периоды новейшей истории. Выделены аспекты в трактовках коррупции. Исследовано взяточничество с точки зрения его мотивации и стимуляции антикоррупционного поведения отдельных индивидов. Описаны побудительные причины поведения взяточника. Выделены формы и виды коррупции. Представлена типология (азиатская модель, африканская модель, латиноамериканская модель)

Ключевые слова: *коррупция, типология, модель, антикоррупционное поведение, взяточничество, анализ термина, нормативная база, правопорядок, выгоды, служебное положение*

The article represents the history of design concept of «corruption» by scientists of various branches, as well as differences in the definition of the term, associated with the specificity of a particular branch. The aspects of the mentioned concepts in international documents of different periods of modern history is considered. The aspects in the interpretation of corruption are pointed out. Investigated bribery from the point of view of its motivation and stimulation of the anticorruption behavior of individual persons is described. The motives for the conduct of the bribetaker are discussed by the authors. The forms and types of corruption are marked out. The authors also present a typology (Asian model, African model, Latin American model)

Key words: *corruption, typology, model, anticorruption behaviour, bribery, analysis of the term, regulatory framework, rule of law, benefits, job position*

Одной из задач, вставших перед обществоведами, была задача определения понятия «коррупция». Она достаточно успешно решалась на уровне отдельных гуманитарных, общественных наук. Однако при этом наметилось разночтение в определении понятия «коррупция», связанное со спецификой отрасли науки.

Филологи предложили свой анализ термина «коррупция». Считается, что он произошёл от сочетания латинских слов «correi» – корреальность, солидарность – и «rumpere» – ломать, повреждать, нарушать, отменять. Этот термин «corrumpere» применялся уже в Римском праве для определения деятельности нескольких лиц, целью которых являлась «порча» нормального хода судебного процесса или процесса управления делами общества.

Другие производят его ещё от греческого слова, означавшего «грязь» и имевшего такие значения, как портить воду в закры-

той таре, расстраивать дела, расточать состояние, губить свободу, развращать молодежь, фальсифицировать результаты и др.

Большие надежды и определённые успехи в уточнении феномена коррупции были связаны с деятельностью правоведов. Эти надежды основаны на присущем юридическому мышлению стремлении к технически законченному и общезначимому определению всех категорий, используемых в праве, общественных институтов, подлежащих правовому регулированию. Юристы предлагали большое количество различных определений, позволяющих разносторонне анализировать это явление, но чаще всего под коррупцией понимается действие или бездействие ответственного лица, принимающего решение в своих корыстных интересах или в корыстных интересах другого лица, связанное с использованием публичных ресурсов.

Несмотря на приверженность правоведов к точному и однозначному определению важнейших понятий, при определении коррупции у юристов также возникли и сохраняются определённые трудности. Во-первых, они связаны с наличием достаточно различающихся между собой правовых семей, а в рамках семей – национальных правовых систем. Во-вторых, развитие нормативной базы, обеспечивающей борьбу с коррупцией в ряде стран, в том числе и в России, затянулось. Рассмотрим этот процесс подробнее.

В международных документах в разные периоды новейшей истории это понятие определялось по-разному. Так, в результате проведения Генеральной Ассамблеи ООН 1979 г., межрегионального семинара по проблемам коррупции (Гавана, 1990 г.) в кодексе поведения должностных лиц по поддержанию правопорядка коррупция определена как злоупотребление служебным положением для достижения личной или групповой выгоды, а также незаконное получение государственными служащими выгоды в связи с занимаемым служебным положением.

На первой сессии Группы Совета Европы по проблемам коррупции (Страсбург, 22-24 февраля 1995 г.) коррупция была определена как «подкуп (взятка), а равно любое иное поведение в отношении лиц, наделённых полномочиями в государственном или частном секторе, которое нарушает обязанности, вытекающие из этого статуса должностного лица, лица, работающего в частном секторе, независимого агента, либо других отношений такого рода, и имеющего целью получение каких бы то ни было ненадлежащих преимуществ для себя или иных лиц».

Положительным здесь является то, что в сферу коррупции попадает и лицо, склоняющее к совершению таких действий.

В ноябре 1996 г. Комитет Министров Совета Европы принял Программу действий по борьбе с коррупцией. В рамках данной Программы были подготовлены две конвенции – Уголовно-правовая Конвенция о коррупции и Гражданско-правовая Конвенция о коррупции. В официальных текстах на английском языке – «Criminal Law Convention on Corruption» (ETS №173), «Civil Law Convention on Corruption» (ETS № 174).

Гражданско-правовая Конвенция о коррупции – первая попытка установить в рамках Совета Европы общие международные правила гражданско-правового, гражданско-процессуального характера в контексте борьбы с коррупцией. Конвенция состоит из преамбулы и трех глав: «Меры, принятие которых необходимо на национальном уровне», «Международное сотрудничество и контроль за исполнением», «Заключительные положения».

Конвенция формулирует развернутое определение коррупции: «Для целей настоящей Конвенции «коррупция» означает требование, предложение, предоставление или принятие, прямо или опосредованно, взятки или любого другого недолжного преимущества или возможность этого, которое приводит к нарушению надлежащего исполнения обязанностей или поведения, требуемых от лица, получившего взятку, недолжное преимущество или возможность этого» (статья 2). Последние международные документы дополняют эту картину.

В то же время юридическое определение понятия «коррупция» всегда осуществляется по следующим двум основным направлениям: установление круга субъектов коррупции и уточнение понятия личной заинтересованности. В первом случае зачастую отмечается неоправданное расширение круга субъектов коррупции и, соответственно, ограничение их противоправного поведения одним лишь взяточничеством. Несомненно, что субъектом в первую очередь являются государственные служащие, а объектом – государственный интерес. При этом в центре внимания борцов с коррупцией должна стоять проблема возникновения и разрешения конфликта интересов (личного и государственного).

Конфликт интересов в случае проявления коррупции выражается в нарушении служебного долга. Эти нарушения имеют место, когда должностное лицо незначительно отклоняется от существующих правил, действуя в интересах своей группы (семьи, друзей) и не получая за это вознаграждения; отдает предпочтение членам своей группы (семьи, друзей, клана) при принятии решений, связанных с назначением на должность, заключением контрактов и т.д., при этом не получая материального вознаграждения; должностное лицо получает подношения (деньги, подарки) в качестве условия надлежащего исполнения своих обязанностей (например, оформления документов в установленные сроки, без излишней волокиты и мелочных придирок); получает вознаграждение в обмен на нарушение действующей процедуры рассмотрения вопроса или принятия решения, на базе нарушения законных оснований принятия самого решения; в качестве условия надлежащего рассмотрения дела; за принятие незаконного решения в интересах взяткодателя; за ненадлежащее выполнение своих прямых обязанностей (например, за попустительство, терпимое отношение к каким-либо нарушениям); создаёт такие условия, обеспечивающие результаты голосования, благоприятные для проведения выгодного для себя решения; умышленно использует своё служебное положение вопреки интересам государственной службы в целях получения личной выгоды.

Считаем, что попытки разработать универсальные административно-правовые и уголовно-правовые средства предупреждения и пресечения коррупции необходимы, но в известной степени обречены на незавершённость, поскольку сама динамика этого явления и его сложная связь с другими общественными явлениями делают невозможным решить вопрос о сущности коррупции в рамках юриспруденции, хотя именно в рамках правового подхода проблема осознаётся как актуальная и правовым определением на каждом отдельном этапе развития общества подводится определённый итог работе всех обществоведов.

Понятно, что в любом случае в центре внимания юристов стоят проблемы разрешения правовыми средствами конфликта интересов (личного, группового и государственного, общенародного). При этом законодательство стремится четко различать отдельные конкретные ситуации. Например, когда конфликт интересов возникает? В ходе исполнения должностным лицом своих служебных обязанностей или же в результате действий лица, уже прекратившего свою службу в органах государственной власти? От этого зависит многое и, прежде всего, санкция за нарушение закона, наказание конкретного лица.

Длительный путь становления антикоррупционного законодательства в РФ привёл к созданию правового определения коррупции, отвечающего потребностям сегодняшнего этапа развития России. Федеральный закон Российской Федерации от 25 декабря 2008 г. № 273-ФЗ «О противодействии коррупции» дал нам следующее определение коррупции. В ст. 1. «Основные понятия, используемые в настоящем Федеральном законе», коррупция определяется как:

«а) злоупотребление служебным положением, дача взятки, получение взятки, злоупотребление полномочиями, коммерческий подкуп либо иное незаконное использование физическим лицом своего должностного положения вопреки закон-

ным интересам общества и государства в целях получения выгоды в виде денег, ценностей, иного имущества или услуг имущественного характера, иных имущественных прав для себя или для третьих лиц либо незаконное предоставление такой выгоды указанному лицу другими физическими лицами;

б) совершение деяний, указанных в подпункте «а» настоящего пункта, от имени или в интересах юридического лица» [1].

Однако подход к коррупции остаётся прежним, т.е. криминологическим, поскольку он предполагает четкое обозначение ее контуров как преступного феномена и выявление её структуры как преступного акта. Соответственно, вне поля зрения данного подхода остаются многообразные аспекты коррупции как социального, в широком смысле слова, явления.

Есть претензии дать предельно широкое толкование коррупции, точнее – «философское», сущностное. В качестве примера приведём одну из таких попыток недавнего прошлого [2].

Рассматривая процесс формирования системы борьбы с коррупцией, С. Кургинян резко негативно оценивает перспективы достижения успеха на путях чисто правового решения вопроса. Основной категорией анализа исследователя становится понятие «цивилизационное ядро». Если в результате политико-экономических преобразований 90-х гг. изменилось «цивилизационное ядро» России, то «что такое в этих условиях любой закон? Ужесточили в законе кару – увеличили цену коррупционных услуг. ГАИ ужесточила кару, к примеру, за нарушения. Что произошло? Повышение среднестатистической взятки среднестатистическому работнику данного ведомства».

Таким образом, – заключает С. Кургинян, – вопрос не в правовой деятельности как таковой, а в том, есть ли у этой деятельности социальные и культурные основания. Они, по мнению исследователя, уничтожены. Следовательно, вопрос не в количестве, а в качестве. В криминальности самого цивилизационного ядра современной России. Отсюда следует, что для борьбы с коррупцией необходима стратегия смены ядра. Героизация порока (а коррупция – это частный случай порока, не так ли?) продолжает выступать в качестве неявной государственной идеологии и информационной политики. Той самой, которая и создала цивилизацию с криминальным ядром.

Весьма распространены попытки выявления в коррупции – в качестве определяющей – политической составляющей. Так, ещё в советский период нашей истории, в закрытом письме ЦК КПСС «Об усилении борьбы со взяточничеством и разворовыванием народного добра» от 29 марта 1962 г. говорилось, что взяточничество – это «социальное явление, порожденное условиями эксплуататорского общества». Напротив, В.В. Жириновский в своём выступлении в Государственной думе при обсуждении проекта закона «О противодействии коррупции» подчёркивал связь коррупции в СССР с фактом прихода к власти бедных слоёв населения.

Более продуктивным нам представляется разработка проблемы политической составляющей предпосылок коррупции, представленная в работах доктора политических наук А.В. Возженикова, который выдвигает на передний план проблему мобилизации политической воли на борьбу с коррупцией.

Представители других гуманитарных наук выделяют свои аспекты в трактовке коррупции. Так, психологи настаивают на первоочередной значимости определённых психологических характеристик. Появился даже термин «взяткомания». Действительно, по наблюдениям известного криминолога, специалиста в области психологии преступности Ю. Антоняна, часть взяточников находится в состоянии своего рода мании, страсти. Такое состояние и называют взяткоманией, и определяют как психопатоподобное расстройство сознания, при котором человек стремится без выраженной корысти получить или дать мзду, взятку.

Представляется, что психологическое рассмотрение взяточничества с точки зрения его мотивации и стимуляции антикор-

рупционного поведения отдельных индивидов, т.е. выявление побудительных причин поведения взяточника является в определённых пределах весьма обещающим. Ф. Ходеев и Т. Шутенко, анализируя проблему стимулов и мотивов применительно к проблеме формирования антикоррупционного поведения с использованием «градации мотивов Эпикура», теории мотивации А. Маслоу и теории Ф. Герцберга, приходят к выводу о бесперспективности, одной из весьма популярных стратегий борьбы с коррупцией чиновников. Часто основной подход к решению проблемы взяточничества видят в повышении оклада чиновников. Но привыкая к стабильной оплате, даже самые эффективные и талантливые работники достаточно быстро «сваливаются» на формальное поддержание функционирования. Только периодическая замена должностных лиц, делают вывод исследователи, при демократическом режиме способствует устранению указанной опасности. Какой бы ни была система стимулирования, она имеет свои пределы воздействия на работающего человека. Главный же двигатель — мотивация. А это совершенно другой уровень регуляции поведения индивида.

Отсюда следует ещё более важный вывод исследователей. Распространенность элементов коррумпированной деятельности среди широких слоев населения можно объяснить функционированием механизма эффективного социального взаимодействия, направленного на сохранение интересов и привилегий личности во взаимоотношениях с бюрократическим аппаратом государства. Масштабы включенности населения в процесс коррумпированной деятельности, на наш взгляд, будут увеличиваться по мере возрастания общей социальной активности и вовлечения граждан в отношения рыночной экономики.

Экономисты акцентируют внимание на конфликте экономических интересов, антропологи – на индивидуалистической сущности человека. Экономист Паоло Мауро проанализировал влияние коррупции на экономику в 94 странах мира и пришел к выводу, что уменьшение уровня коррупции в стране на 25 % обычно приводит к росту инвестиций на 4 % от величины валового внутреннего продукта (ВВП). Это, в свою очередь, приводит к тому, что доля ВВП на душу населения увеличивается на 0,5 % .

Для экономически ориентированных исследователей коррупции характерны различные подходы к определению её сущности. Наиболее популярно использование в качестве основной системообразующей категории «конфликта интересов», что позволяет в известной мере объединить правовой, политический, экономический и социологический аспекты для решения отдельных задач. Соответственно, конфликтом интересов, экономистами признаётся такое противоречие между интересами, которое может привести к появлению крупных убытков и сокрытию неправомерных действий. Следовательно, верно и обратное утверждение: противоположность интересов не приводящая к крупным убыткам и сокрытию неправомерных действий, не может рассматриваться в качестве конфликта интересов. Таким образом, качественным критерием размежевания по признаку последствия можно считать убыток (а не моральные переживания или какие-либо иные последствия), а также наличие неправомерного действия и факта его сокрытия, количественным – крупность убытка. Как мы видим, в конечном счёте экономическая трактовка, в конечном счёте, уходит от «объединительной», интегративной тенденции в трактовке коррупции.

Положительным в данном анализе конфликта интересов является наличие (или возможность наличия) трех объективных компонентов: противоречие интересов, крупный убыток или неправомерное деяние (его сокрытие) и причинная связь между ними.

Имеются и ещё более узкие трактовки, привязанные к базовой терминологии политической экономии. Так, предлагается, например, следующее определение: «С экономической точки зрения коррупция относится к разновидности обменных отношений, возникающих по поводу перерасп-

ределения незаконной ренты, связанной с реализацией властных полномочий различных субъектов хозяйствования» [3].

Интересные попытки дать комплексное описание феномена коррупции имеются у социологов [4]. Но в целом, к сожалению, системный подход к столь сложному явлению фактически был заменён эклектическим.

Ещё более усложнилось положение с выделением различных форм и видов коррупции.

Коррупцию можно классифицировать по разным основаниям, например, следующим образом, по сфере проявления:

1. Бытовая коррупция

– в сфере жилищно-коммунального хозяйства;

– в области социального обеспечения;

– в сфере использования и купли-продажи земли.

2. Коррупция в органах власти.

3. Коррупция в судебных, правоохранительных и контролирующих органах.

4. Политическая коррупция.

Для нашего анализа мы используем самое простое различение форм коррупции – низовая (мелкая, повседневная) и вершинная (крупная, элитарная).

При этом большая часть исследователей исходит из того, что наиболее распространена и наиболее опасна коррупция во властных структурах, коррупция, связанная с использованием административного ресурса (политическая коррупция, которая может выступать и в форме низовой коррупции – взятка за регистрацию предприятия, и в форме вершинной –использование административного ресурса для получения «нужного» результата выборов). В этом случае, а именно на нем мы и сосредоточим основное внимание, можно сказать: коррупция – это использование должностным лицом своего служебного положения в корыстных целях (своих либо кого-то еще).

Вполне вероятно, что такое однозначное, верное для всех стран и для всех времен определение, не может быть создано в принципе, поскольку в своем базовом смысле коррупция означает «разложение государственного аппарата», а это понятие имеет не только юридический, правовой, но и прежде всего политический, социально-культурный смыслы. Отсюда нередка редукция общего явления «коррупция» к одной из его правовых ипостасей, одному из составов, например, к взятке. Кроме того, на разных этапах становления и развития государственности коррупция приобретает разные формы, тем более, что национальные и исторические условия становления и развития государства весьма различаются. Поэтому не случайно, что в международных документах в разные периоды новейшей истории это понятие определялось поразному.

Интересен опыт ряда зарубежных государств, в которых разработан комплекс административных и других норм, направленных на предупреждение и пресечение коррупции в сфере государственного управления и в сфере государственной службы. Данные нормы основываются на признании и защите прав и свобод личности и четком исполнении государственными служащими своих должностных обязанностей.

По нашему мнению, сущностное определение коррупции в её современных формах должно включать в качестве основных элементов понятия коррупционных отношений как категории и явления, исторически и генетически связанного с управленческими отношениями и меняющегося в соответствии с изменениями в организационно-политической, социальной и экономической структурах.

Историко-генетический анализ коррупции подтверждает её социальную обусловленность: коррупция является актуальной практикой любого государства во все времена и эпохи, влияющей на изменения социальных форм, практик, масштабов. Поэтому исследовательские усилия следует сосредоточить на проблеме ее социального генезиса как масштабного социального явления, а не на криминальных практиках отдельных индивидуумов.

Итак, история демонстрирует очевидную связь коррупции с системой государс-

твенного управления, при этом коррупция в государстве присутствует всегда, но ее масштабы колеблются, увеличиваясь в периоды общественных трансформаций, на почве неустойчивости ситуации, ослабления социального контроля и состояния аномии общества.

Подчеркнём, результативны лишь комплексные меры, направленные одновременно и на предупреждение, и на пресечение коррупции в государственном аппарате и теснейшим образом связанные с развитием соответствующих элементов гражданского общества, в своей функциональной целостности представляющие антикоррупционную систему.

Тесная связь коррупциогенных и коррупционных отношений, определяющих специфику коррупции как социального феномена, в свою очередь детерминируется культурно-антропологическими и цивилизационными особенностями и позволяет выделить следующие основные типы коррупции.

Азиатская модель: коррупция – привычное и общественно-приемлемое культурное и экономическое явление, связанное с функционированием государства. Несмотря на масштабность коррупции в России, эта модель ей не грозит по ряду причин, среди которых не последней оказывается та, что гражданские свободы стали в России значимым фактором общественной и политической жизни.

Африканская модель: власть продается «на корню» группе основных экономических кланов, договорившихся между собой, и политическими средствами обеспечивает надежность их существования. Переход к этой модели возможен при следующих условиях:

– политическая власть в стране остается неконсолидированной;

– финансово-бюрократические группы под давлением инстинкта самосохранения прекращают противостояние и договариваются;

– формируется олигархический консенсус между консолидированными финансово-бюрократическими группами и частью политической элиты.

Для страны это означало бы сворачивание демократии и использование демократических процедур в качестве камуфляжа; экономика окончательно примитивизируется, удовлетворяя только самые основные потребности населения во избежание социальных потрясений и обеспечивая интересы узкой олигархической группы.

Латиноамериканская модель: попустительство коррупции дает возможность теневым и криминализированным секторам экономики достигнуть могущества, соизмеримого с государственным. Спохватившаяся власть оказывается на десятилетия втянутой в жесткое прямое противостояние с мафией, образующей государство в государстве. Экономическое благополучие становится задачей не только недостижимой, но даже второстепенной на фоне других проблем. Постоянная политическая нестабильность увеличивает шансы установления диктатуры на волне борьбы с коррупцией, а вслед за этим возрастает вероятность переход к африканской модели.

Литература

1. Федеральный закон Российской Федерации от 25 декабря 2008 г. № 273-ФЗ «О противодействии коррупции» // Российская Газета. Опубл. 30 декабря 2008 г.

2. Кургинян С. Война с коррупцией? // Литературная газета. 30.11.2002.

3. Азовский С. Ю. Формирование организационно-экономического механизма противодействия коррупции как фактора обеспечения экономической безопасности: Автореф. дис. канд. эконом. наук. М., 2009. С. 5.

4. Алексеев С.В. Коррупция в переходном обществе: социологический анализ: Автореф. дис д-ра социол. наук. Новочеркасск, 2008.

Коротко об авторах — *Briefly about the authors*

Дробышевский В.С., д-р филос. наук, профессор, Забайкальский государственный университет

Научные интересы: социальная философия, философия права

Романова Н.П., д-р социол. наук, профессор, Забайкальский государственный университет
rik-romanova-chita@mail.ru

Научные интересы: философия права

V. Drobyshevsky, Doctor of Philosophical Sciences, professor, Zabaikalsky State University

Scientific interests: social philosophy, philosophy of law

N. Romanova, Doctor of Sociological Sciences, professor, Zabaikalsky State University
rik-romanova-chita@mail.ru

Scientific interests: philosophy of law

УДК 316.334.4

Кимова Светлана Зандараевна
Svetlana Kimova

КОНЦЕПТУАЛЬНЫЕ ПОДХОДЫ К ИССЛЕДОВАНИЮ ПРАВ И СВОБОД ЧЕЛОВЕКА

CONCEPTUAL APPROACHES TO THE STUDY OF RIGHTS AND FREEDOMS OF A PERSON

Актуальность проблемы исследования прав и свобод человека обусловлена необходимостью определения основополагающих факторов общественного развития и формирования новой модели взаимоотношений человека и государства. Историография вопроса исследования прав и свобод человека связана с рассмотрением прав и свобод человека в различных философских и социологических теориях и концепциях, таких как естественно-правовая теория, историческая школа права, концепция юридического позитивизма и др. Шкала мнений о правах и свободах человека колеблется от понимания его как результата человеческих переживаний до норм абстрактного долженствования. В первом случае переживания обуславливают законы государства, во втором являются производными от них

Ключевые слова: *право, права человека, свобода человека, идеальное право, живое право, естественное право, государство*

The urgent problem of rights and freedoms of a person's study is caused by the need of definition of fundamental factors of social development and formation of a new relationship model between a person and the state. The historiography of the question of rights and freedoms of a person is connected with consideration of it in various philosophical and sociological theories and concepts, such as natural law theory, historical school of the right, concept of legal positivism, etc. The scale of views on human rights and freedoms fluctuates from its understanding as a result of human experiences to norms of abstract obligation. In the first case the experiences cause the state laws, in the second – they are derivatives of them

Key words: *law, rights of person, freedom of person, natural rights, state*

Работа выполнена в рамках Государственного задания вузу Минобрнауки РФ, № 6.3634.2011

Права и свободы человека являются важным институтом правового государства, представляют собой гарантированную законом возможность полноценного социального существования. Актуализируют проблему и вопросы формирования и развития новой модели взаимоотношений государства и личности в современном обществе. Новая модель постулирует автономию индивида, право на невмешательство государства в область свободы личности и гарантии со стороны государства при нарушении его прав и свобод.

Противоречие между объективной естественной природой прав человека и социальными ограничениями со стороны социальных структур, политических систем актуализирует вопросы, связанные с обеспечением прав и свобод. Процессы, происходящие в социальной реальности, выдвижение на передний план цивилизационного развития государств человеческого, интеллектуального капитала, превращение знания в решающий фактор общественного

развития, обуславливает необходимость исследования прав и свобод человека как высшей ценности.

Проблемы, связанные с определением содержания понятий «права человека», «свободы человека», как опосредованно, так и непосредственно обсуждались представителями разных наук достаточно давно. Так, постановка этих проблем нашла свое отражение в рассуждениях о смысле жизни, природе человека, добродетелях. Сегодня права и свободы личности – исходная точка многих исследований. Обращение к анализу основных подходов к исследованию прав и свобод человека в истории научной мысли продиктовано следующими обстоятельствами:

– формирование представлений о правах и свободах человека находит свое отражение в истории возникновения и развития теоретических представлений о государстве, праве, обязанностях, гарантиях;

– каждая концепция права содержит знания о человеке как субъекте права;

– основой исследования прав и свобод человека является само право, так как права человека – необходимый структурный элемент права.

Естественно-правовая теория права. В эпоху античности постановка проблемы прав и свобод человека получила наиболее полное освещение в философии Сократа, Платона и Аристотеля. Общим для этих философов было рассмотрение прав и свобод человека во взаимосвязи с деятельностью государства, стремление исследовать нравственные, справедливые начала в праве, которые заложены самой природой человека. В отличие от софистов, которые считали, что право есть результат соглашения между людьми, оно носит субъективный характер. Философы активно отстаивали позицию, согласно которой право имеет объективный характер и заложено в самой природе человека. Они считали, что не все права являются результатом деятельности человека и государства. Существуют права вечные и неписаные. Основа этих прав – незыблемый божественный порядок, который господствует во всем мире.

Согласно Платону, право имеет две основы – «идеальное метаправо» и живое право. «Идеальное метаправо» – это идеальное законодательство и оптимальный правопорядок. Живое право существует в природно-социальной реальности и включает позитивное и естественное право. Между правом идеальным и живым существует взаимодействие, которое никогда не должно нарушаться. Идеального права в природе не существует, оно есть в мире идей как основы всего существующего, это своеобразная идеалистическая конструкция. Естественное и позитивное право выступают как отблески идеального права, они черпают свои нормы и эталоны поведения из мира идей как идеальных образов для подражания. Естественное и позитивное право Платон определяет как совокупность правил, которым должны подчиняться государство, люди, вся система правосудия.

Наиболее полно данная точка зрения получила свое развитие в трудах Аристотеля. Именно этому философу принадлежит идея разделения права на естественное и условное, которая позднее получила свое развитие в трудах древнеримских юристов. Именно от древнеримских юристов пойдут традиции называть аристотелевское условное право положительным, или позитивным. Естественное право понимается Аристотелем как право неписанное, имеющее общее для всех значение, независимо от того, признают его люди или нет, а также от того, как они его толкуют. Условное право – это писаные законы, приминаемые людьми и лежащие в основе их отношений. Естественное право, по мнению Аристотеля, оправдывает превосходство одних над другими. Так, взрослый имеет право господствовать над ребенком, мужчина – над женщиной, свободный – над рабом, эллин – над варваром.

Выделив два вида права, дав определение человеку как «политическому животному», Аристотель осуществил разделение справедливости на естественную, политическую и законную. В основе естественной справедливости лежит естественное право. Естественная справедливость устанавли-

вается самой природой, имеет для людей одинаковую силу. Политическая действует только в рамках конкретного сообщества. Законная справедливость определяется конкретным законодательством разных государств. Базисом политической и законной справедливости является условное право.

В отличие от Аристотеля, который признавал два вида права относительность их деления, а также общую основу – традиции и обычаи старины, Цицерон абсолютизирует роль естественного права. Цицерон считает, что естественное право выступает, с одной стороны, основой всего сущего, а с другой – как образец, на основании которого должно формироваться все законодательство страны. Естественное право в понимании Цицерона – это готовность людей созидать справедливый общественный порядок.

Древнеримские юристы выделили следующие типа права: положительное право, регулирующее взаимоотношения между римскими гражданами, имущественные отношения между римлянами и перегринами (лично свободные, но не имеющие римского гражданства лица, в основном, обитатели покоренных Римом областей), естественное право. Римские юристы признавали устойчивый, неизменный, вечный характер естественного права, подвижный, изменчивый характер положительного права. Они считали, что основой естественного выступает равенство людей от рождения, не может быть различий ни по классовому, ни по каким другим признакам. Сторонники положительного права, напротив, писали о необходимости в обществе классовых различий, так как эти различия создают условия для существования и развития социума, сохраняют его целостность.

Важным этапом в развитии теории естественного права стали XVII-XVIII вв. В этот период теория естественного права получила свое развитие в трудах Т. Гоббса, Дж. Локка, Ж.-Ж. Руссо, П. Гольбаха, А. Радищева и др.

В философии Нового времени проблема прав и свобод личности нашла свое освещение в теории общественного договора (Т. Гоббс, Дж. Локк и др.). Т. Гоббс в своих произведениях поднимает проблемы природной сущности человека, его способностей и стремлений. Естественное состояние равенства неминуемо приводит к войне, которая не может окончиться чьей-то победой, поэтому человек, стремясь к самосохранению, в силу «естественной» необходимости заинтересован в прекращении взаимной вражды и установлении мира. Это возможно лишь при заключении договора между людьми. Т. Гоббс рассматривает общественный договор как акт перехода людей из естественного состояния в состояние гражданское, а на основе него – в состояние государственное. Государственная власть переводит общество в новое качественное состояние, характеризующееся взаимными обязательствами государства и человека и наличием власти закона. Человек при этом получает больше возможностей для удовлетворения своих потребностей. Следовательно, жизнь человека приобретает новое качество. Таким образом, общественный договор, согласно данной позиции, представляет собой своеобразную основу достижения оптимального качества жизни людей.

Идея «общественного договора», предоставляющего возможность соблюдения разумных прав человека, была развита и дополнена Дж. Локком. Он считал, что в основе индивидуальной свободы лежит собственность индивида. Каждый человек является собственником своей жизни и средств своего жизнеобеспечения. Лишение его собственности есть нарушение прав и свободы. В государстве, основанном на общественном договоре, невозможно установить единые моральные нормы и требовать единого вероисповедания. Свобода совести и веротерпимость – обязательные условия нормальной общественной жизни и законности власти. Важным для Дж. Локка было то, что государство должно действовать во имя благополучия своих людей. Залогом справедливой жизни, по его мнению, является наличие общественного договора между людьми.

В эпоху Нового времени естественное право рассматривалось как образец, идеал, к которому должны стремиться правительства государств. Источник естественного права находится в разуме. По мнению Т. Гоббса, Дж. Локка, Ж.-Ж. Руссо, П. Гольбаха, все то, что не согласуется с разумом, а стало быть, с естественным правом, должно быть устранено.

Согласно взглядам П. Гольбаха, деятельность государств основывается на двух типах законов: естественных и гражданских. Естественные законы вечны, неизменны, господствуют во всем мироздании. Гражданские – создаются людьми, их содержание детерминировано историческими условиями, они определяют права государя и отдельной личности, играя роль гаранта справедливости и свободы.

Суть концепции естественного права выразил Ж.-Ж. Руссо фразой, которой впоследствии суждено было стать афоризмом: «Человек рождается свободным, но он везде в оковах». В этом положении содержалась революционная направленность теории естественного права. Эта теория послужило лозунгом французской революции 1789 г., провозгласившей свободу и равенство людей, отрицавшей идеи о божественном происхождении государства и права.

В начале XIX в. естественно-правовая теория права утрачивает свою значимость, что в первую очередь связано с выполнением ею своей социальной функции (критика феодализма и монархии, обоснование прав и свобод человека, нового справедливого устройства общества).

Основные черты теории естественного права:

– дуализм (признание двух первоначал права – природно-социальную реальность и деятельность государства);

– изменчивость (менялось содержание и идеологическая направленность);

– конфликт между естественным и положительным правом;

– исходит из природы человека, нравственных принципов;

– разумность и справедливость.

Значение естественно-правовой теории заключается в следующем: обоснование идеи естественных, природных прав человека; выявление различий между правом, имеющим естественное, независимое от человека происхождение, и законом, созданным государством; обоснование единства права и нравственности.

В конце XIX – начале XX вв. начинается период возрождения концепции естественного права.

Историческая школа права. Историческая теория возникла в феодальной, раздробленной, со слабым буржуазным классом Германии в первой трети XIX в. Появление исторической школы было своеобразным ответом на идеи естественной школы и потерпевшей поражение Великой французской революции. Крупными представителями школы являлись Гуго, Савиньи, Пухта. Оправдывая существование феодального строя в Германии, представители исторической школы критиковали естественно-правовую теорию за то, что она доказывала необходимость коренного изменения существующего строя, писала о необходимости принятия законов, которые бы отвечали требованиям разума, интересам человека, общественному прогрессу.

Идеи представителей исторической школы, детерминированные социально-экономическим положением Германии, явились оправданием существующего в стране порядка, социальных институтов. Представители исторической школы отрицали существование единого для всех народов права. Они считали, что право, существующее в той или иной стране, обусловлено народным духом, оно есть выражение «общего сознания», «общего убеждения народа». Источник права находится в сознании человека. По мнению Ф.К. Савиньи, создание права есть процесс самообнаружения национального духа. Основу права составляет нематериальная субстанция, которая представляет собой нечто вроде зерна, существующего в национальном духе. Развитие этого зерна проходит два этапа:

1) стихийно сложившуюся систему обычного права, к ней относятся обычаи, традиции;

2) систему положительного права, которая создается представителями власти, но продолжает сохранять связь с обычным правом и народным духом. С точки зрения представителей исторической школы, во взаимодействии положительного и обычного права ведущая роль принадлежит праву обычному, так как оно исходит из духа народа, не регламентировано, отражает сложившийся веками порядок, охраняет, оправдывает его и имеет своей целью сохранение существующих институтов, порядка.

Значение исторической школы права заключается в ее обращении к историческим истокам становления права; акцентировании внимания на необходимости изучения истории права, в предпринятой попытке изучения истории римского права.

Психологическая школа права. Психологическая теория права возникла в начале XX в. в Германии (Г.Ф. Кнапп) и Франции (Г. Тард). Однако наиболее полно и основательно была разработана в творчестве русского юриста Л.И. Петражицкого. Основные положения его концепции заключаются в следующем:

– в обществе существуют два вида права: позитивное и интуитивное;

– позитивное право – это официальное действующее в государстве право, которое выражается в законах и других юридических актах, мало доступно гражданам;

– интуитивное право коренится в психике людей;

– источником интуитивного права являются эмоции людей;

– все эмоции подразделяются на два вида: императивные (нравственные) и императивно-атрибутивные (правовые);

– императивно-атрибутивные эмоции являются источником интуитивного права, которому принадлежит первостепенная роль в регулировании всех видов общественных отношений.

Отличительная черта концепции права Л.И. Петражицкого – перенесение права из области социально-экономических отношений в область психики человека. Право понималось как результат человеческих переживаний, которые обуславливают и законы государства.

Нормативистская теория права. Теоретическими основами возникновения данной теории были нравственный императив И. Канта, отдельные идеи естественной школы права.

Право у И. Канта выступает как способ принуждения, с помощью которого государство обеспечивает свободу и достоинство граждан. Право ученый понимает как совокупность условий, при которых люди могут свободно существовать, не нарушая права и свободы друг друга. Причиной соблюдения прав является страх наказания. Соблюдение прав И. Кант рассматривает как первую ступень на пути к нравственному совершенству. Главную задачу права философ видит в достижении всеобщего правопорядка и вечного мира.

Однако к концу XIX в. – второму десятилетию XX в. данная правовая школа претерпела существенные изменения, которые были связаны с разработкой учения о чистом праве, основоположником которого был Г. Кельзен. Предметом разногласий стал вопрос о происхождении права. Кельзен, трактуя юридические нормы как право, считал, что право независимо от социально-экономической жизни. Право не есть продукт общественного бытия, он результат деятельности государства. Государство, когда это бывает необходимо, обеспечивает реализацию права принудительно. Ученый выстроил иерархическую лестницу, согласно которой каждая норма черпает свою юридическую силу в норме, занимающей более высокую по сравнению с ней ступень. Источник права он видел не в нравственных нормах, а в государственном авторитете. Право понималось им как «совокупность норм абстрактного долженствования». Формой выражения этих норм являются правовые акты.

Социологическая школа права. Представителями этого направления были Дж. Дьюи, Р. Паунд, Д. Фрэнк, Левеллин и др. В их понимании структура включает в себя следующие элементы: правовые документы (акты, судебные решения, пригово-

ры), обычаи, правосознание судей, правоотношения, юридические нормы. Право в трактовке представителей социологической школы – это совокупность правовых отношений, возникающих независимо от норм. Становится очевидным, что в данной трактовке право выступает как средство социального контроля, предотвращение различного рода конфликтов.

Однако представители данной теории отрицают нормативность как свойство права, недооценивают роль нравственных начал, обосновывают неограниченную власть судей и государства.

Юридический позитивизм. Позитивистская теория права (Д. Остин, К. Бергбом, Г.В. Шершеневич) возникла как оппозиционная «естественному праву», учению о «народном духе» исторической школы права, всем тем доктринам, которые пытаются исследовать не реальное (действующее), а предполагаемое или желательное право.

Идейной основой позитивистской теории права был позитивизм О. Конта, суть которого состоит в признании единственным источником знания лишь конкретные, эмпирические данные, установленные путем опыта и наблюдения, в отказе от анализа сущности и причин явлений и процессов. Социально-экономические предпосылки возникновения данной школы следующие: возникновение национального рынка, ликвидация пережитков феодализма, создание единого правового пространства. В центре внимания представителей школы юридического позитивизма – изучение, обоснование природы позитивного права.

Теоретическое оформление юридический позитивизм получил в творчестве английского юриста Д. Остина. По его мнению, предметом юриспруденции является позитивное право, которое понималось как совокупность нормативных документов, созданных представителями государственной власти и предназначенных лицам, находящимся в подчиненном положении.

Д. Остин осуществил классификацию законов, действующих в обществе: божественные законы; законы позитивной морали; позитивные законы. Законы позитивной морали устанавливаются субъектами, не обладающими статусами суверенов, они не имеют обязательного характера, не регламентированы. К этому типу законов можно отнести нормы международных отношений, правила этикета и морали, нравственные нормы защиты чести. Позитивные законы являются результатом деятельности суверенной светской власти, располагающей реальной силой. Суверен вправе издавать законы, он же правомочен их отменять. Позитивизм вводит понятие «субъективное право» как производное от объективного права, установленного, созданного государством. Д. Остин рассматривал право как систему взаимосвязанных понятий: источник права, юридические обязанности, правонарушения, санкции.

Позитивное право должно быть совершенно свободным от влияния позитивной морали и не позволять ей оказывать на него регулятивное воздействие. Проблемы этики и воспитания имеют право на существование, но в практике юриспруденции им нет места. Ученый предпринял попытку разграничить право и морально-этические нормы, вывести последние из области юриспруденции.

В процессе дальнейшего развития юридический позитивизм претерпел ряд изменений, которые были связаны с деятельностью таких ученых, как К. Бергом (Германия), Г. Шершеневич (Россия) и др. Суть проведенных реконструкций может быть сведена к следующим:

– идейной основой юридического позитивизма стал позитивизм О. Конта, Г. Спенсера;

– отказ от положения раннего позитивизма о неограниченности власти суверена в издании законов;

– разработана концепция правового самоограничения государства;

– отрицание естественного права;

– введение в теорию права монистического подхода, что дало возможность рассматривать международное право и национальные правовые системы как структурные элементы единого правопорядка.

К положительным чертам теории позитивного права можно отнести стремление обеспечить правопорядок, целостное изучение структуры права, его компонентов, выделение правовых законов, их классификацию.

К отрицательным моментам теории следует отнести оторванность права от объективных общественных отношений, абсолютизация власти государя в издании и реализации правовых законов, отсутствие возможности нравственной оценки правовых явлений, отказ от исследований содержания права, его целей.

Марксистская теория права. Идейной основой марксистской теории права является материализм. Право рассматривается как часть надстройки над базисом, оно порождено материальными условиями жизнедеятельности общества, будучи вторичным по отношению к ним. Однако право обладает относительной самостоятельностью, что позволяет ему оказывать обратное воздействие на экономический базис. Субъектом права является господствующий класс, который создает право в зависимости от своих интересов, он его поддерживает в процессе реализации.

Становление российской правой науки шло в двух направлениях: критика буржуазных концепций права, хотя одновременно и под влиянием некоторых из них; использование марксистского учения о государстве и праве.

В разработке проблем права в отечественной науке сложились два подхода. Во-первых, ряд советских ученых-юристов обосновали нормативное понимание права как системы действующих в государстве юридических норм (М.А. Аржанов, М.М. Агарков, С.А. Голунский, Н.Н. Полянский, М.С. Строгович, Н.Г. Александров, С.Н. Братусь и др). Во-вторых, ряд ученых предложили под правом понимать не только совокупность норм, но и правоотношения, правосознание (А.К. Стальгевич, С.Ф. Кечекьян и А.А. Пионтковский, Я.Ф. Миколенко).

Таким образом, осуществленный анализ различных концепций и школ происхождения права позволил сделать следующие выводы:

1) основой всех существующих концепций и школ права являются идеи философии, социологии;

2) концепции и школы права по-разному трактуют вопрос о причинах возникновения права, однако общим для всех является его обоснование как регулятора общественных отношений;

3) сущность и содержание права как социального явления по-разному трактуются в различных концепциях и школах права;

4) становление и развитие теорий и школ права объективно обусловлено естественным развитием человеческого общества и свидетельствует о необходимости и социальной ценности права в жизни людей;

5) приверженность определенному пониманию права объективно детерминирована мировоззренческой позицией ученого.

Литература

1. Аристотель. Сочинения в четырех томах. Т. 2. М.: Мысль. Редакции философской литературы, 1978. Академия наук СССР. Институт философии. Философское наследие. Т. 76.

2. Братусь С.Н. Предмет и система советского гражданского права, Госюриздат, М., 1963, 196 с.

3. Гоббс Т. Сочинения в 2 т. Т. 1 / Пер. с лат. и англ.; Сост., ред. изд., авт. вступ. ст. и примеч. В. В. Соколов. М.: Мысль, 1989. 622 [2] с, 1 л. портр. (Филос. наследие; Т. 107).

4. Гольбах П.А. Избранные произведения в 2 т. Т. 1. / Под общ. ред. и вступ. ст. Х.Н. Момджяна; Пер. с фр. П.С. Юшкевича. М.: Мысль, 1963. Академия наук СССР. Институт философии. Философское наследие. Т. 2.

5. Голунский С.А. К вопросу о понятии правовой нормы в теории социалистического права // Советское государство и право. 1962. № 4.

6. Аржанов М.А. Государство и право в их соотношении / М.: Изд-во АН СССР, 1960. 287 с.

7. Кант И. Сочинения в шести томах. Т. 6 / Под общ. ред. Я.Ф. Асмуса, А.Я. Гулыги, Т.И. Ойзермана. М.: Мысль, 1966. Академия Наук СССР. Институт философии. Философское наследие. Т. 17.

8. Кечекьян С.Ф. Учение Аристотеля о государстве и праве. М.-Л.: Изд-во АН СССР, 1947. 222 с.

9. Лига М.Б. Качество жизни как основа социальной безопасности: монография / Под ред. М.В. Константинова. М.: Гардарики, 2006. 223 с.

10. Петражицкого Л.И. Очерки философии права. Вып. 1. Основы психологической теории права. Обзор и критика современных воззрений на существо права. СПб: Типография Ю. Н. Эрлих, 1900. 138 с.

11. Пионтковский А.А. Учение о преступлении по советскому уголовному праву. Курс советского уголовного права: Общая часть. М.: Госюриздат, 1961. 666 с.

12. Руссо Ж.Ж. Исповедь. Прогулка одинокого мечтателя. Рассуждение о науках и искусствах. Рассуждение о неравенстве: сб.: пер. с фр. М.: НФ «Пушкинская библиотека». АСТ: АСТ МОСКВА, 2006. 884 [4] с. (Золотой фонд мировой классики).

13. Савиньи Ф.К. О римском праве в средние века: Из соч. [Geschichte des römischen Rechts im Mittelalter] / Пер. Е. Бутовича-Бутовского. СПб: тип. Имп. Акад. наук, 1838. [2], 71 с.

Коротко об авторе — *Briefly about the author*

Кимова С.З., канд. пед. наук, доцент, зав. каф. «Социология и социальная работа, ЗабГГПУ им. Н.Г. Чернышевского
Сл. тел.: 35-22-20

S. Kimova, Candidate of Pedagogical Sciences, associate professor, head of Sociology and Social work department, Zabaikalsky State Humanitarian Pedagogical University named after N.G. Chernyshevsky

Научные интересы: социология девиантного поведения, социальная ювенальная работа

Scientific interests: sociology of deviant behavior, socially owned juvenile work

УДК 316

Щеткина Ирина Анатольевна
Irina Shchetkina

ИСТОРИОГРАФИЯ ИССЛЕДОВАНИЯ ПРОБЛЕМ КАЧЕСТВА ЖИЗНИ

RESEARCH HISTORIOGRAPHY OF THE QUALITY OF LIFE PROBLEMS

Статья посвящена анализу эволюции представлений о качестве жизни в отдельных отраслях социо-гуманитарного знания. Автор выделяет основные направления исследования проблем качества жизни, характерные для современной науки; делает вывод о необходимости разработки концепции качества жизни в рамках неклассической социологии

Ключевые слова: *концепция качества жизни, модели качества жизни, методики оценки качества жизни*

This article analyzes the evolution of life quality in selected branches of social-humanitarian knowledge. The author marks the main areas in the study of the quality of life problems that are specific to modern science. The author concludes on the need for the developing the quality of life concept in the non-classical sociology

Key words: *quality of life concept, models of life quality, methods of the quality of life population*

Работа выполнена в рамках Государственного задания вузу Минобрнауки РФ, № 6.3634.2011

В конце XX – начале XXI вв. человечество, развиваясь по пути перехода от качества товаров к качеству человека, вступило в новую цивилизацию – цивилизацию качества жизни. Качество жизни стало, с одной стороны, целью, результатом социально-экономического развития, с другой – основой формирования различных социальных, политических, экономических программ и проектов.

Исследование проблем качества жизни в научной мысли имеет давние традиции. Различные аспекты качества жизни изучались философами, социологами и экономистами. Проблемы качества жизни обсуждались в работах Сократа, Платона, Аристотеля, Мора, Т. Кампанеллы, Д. Локка, Ж. Ламетри, Ж.-Ж. Руссо, П. Гольбаха, И. Канта, К. Маркса, А. Смита, Д. Рикардо, Ф. Эрисмана, И. Бентама, В.С. Соловьева, П.И. Новгородцева, Л.П. Карсавина, И.А. Ильина, А. Пигу и др.). Сама тематика работ данных авторов показывает, что исследователи сконцентрировали свое внимание на решение вопросов, касающихся экономических, духовно-нравственных сторон качества жизни, значения данной категории в жизнедеятельности общества и отдельной личности.

В начале XX в. английский экономист, представитель кембриджской школы, А. Пигу в своей работе «Экономическая теория благосостояния» впервые вводит термин «качество жизни». Исследование качества жизни у него осуществляется в связи с анализом понятия «благосостояние». В своей концепции А. Пигу рассматривает механизмы обеспечения общего благосостояния, мерой которого выступает национальный доход, определяемый как множество материальных благ и услуг, получаемых за деньги. Общее благосостояние (неэкономическое) понимается в данной концепции как совокупность материальных благ,

определяющих степень удовлетворенности желаний человека. Общее благосостояние зависит от экономического благосостояния, которое А. Пигу трактует как общую полезность (богатство). В концепции, выдвинутой ученым, общее благосостояние характеризовалось тремя признаками:

1) ростом среднего реального душевного дохода;

2) уменьшением неравенства в распределении доходов;

3) возрастанием стабильности дохода в реальном выражении.

Наряду с понятием «общее благосостояние» А. Пигу вводит понятие «индивидуальное благосостояние». По его мнению, индивидуальное благосостояние – это не только экономические аспекты жизнедеятельности личности. Отношение человека к условиям жизнедеятельности выражается в форме удовлетворенности, степень которой может быть различной.

Все стороны жизни человека, кроме экономического положения, измерить невозможно. Основным же критерием измерения экономического положения индивида является мера полезности от потребления. Элементы индивидуального благосостояния, не имеющие денежной оценки, образуют качество жизни. С точки зрения А. Пигу, качество жизни включает характер работы, условия окружающей среды, взаимоотношения с другими людьми, положение в обществе, жилищные условия и безопасность. Он полностью исключает из содержания качества жизни экономические индикаторы, однако связывает качество жизни с условиями труда личности. Так, он отмечает: «...неэкономическое благосостояние измеряется в способах получения дохода. Происходит это потому, что условия труда сказываются на качестве жизни» [6; С. 78]. Таким образом, А. Пигу считает, что качество жизни – это степень удовлетворенности человеком социальными, политическими и духовными аспектами своей жизни, которые зависят от того или иного вида деятельности и сферы приложения труда, в соответствии с чем индивидуальное благосостояние включает экономическое положение человека и качество его жизни.

Проблемы качества жизни стали объектом специального научного анализа во второй половине XX в. Основные направления исследования качества жизни в науке явились отражением новых процессов и явлений, происходящих в жизни общества. В 1963 г. президент США Дж. Кеннеди в обращении к конгрессу говорил о качестве жизни в своей стране. Он выдвинул тезис о том, что «качество американской жизни должно идти в ногу с количеством американских товаров» [7]. Качество жизни в новогоднем послании Конгрессу Президента США понималось как достаточный для каждого уровень материальных ресурсов, занятости, жилищных условий, транспортных средств, приятная окружающая среда. С именем этого президента связано введение в политический лексикон данного термина и формирование социального заказа на его научную разработку. Затем, в 1964 г. этот термин использовал президент Л. Джонсон, который заявил о том, что американцы уже достигли такого материального благосостояния, что на повестку дня ставится вопрос об удовлетворении потребностей более высокого порядка: в области образования, здравоохранения, в других социальных услугах. В настоящее время цели американского общества «не могут быть измерены размером наших банковских депозитов. Они могут быть измерены качеством жизни наших людей» [7].

Целенаправленное, систематическое исследование качества жизни началось за рубежом в 60-е гг. XX в. В этот период проблемы качества жизни были в центре внимания таких зарубежных ученых, как Д. Белл, Дж. Гэлбрейт, Э. Тоффлер, У. Ростоу, Э. Фромм, Дж. Форрестер, А. Кэмбелл, П. Конверс, С. Макколл, К. Терюн и др.

Можно выделить следующие направления, в которых рассматриваются различные проблемы, аспекты качества жизни.

Первое направление объединяет работы, предметом анализа которых является взаимосвязь качества жизни и объективных условий жизнедеятельности общества.

Все многообразие работ этого направления можно сгруппировать в несколько типологических групп.

Первую группу образуют концепции, объект изучения которых – экономические основы развития общества, экономический рост, научно-технический прогресс, технологические инновации и их влияние на качество жизни (Р. Арон, Э. Асп, Д. Белл, Дж. Гэлбрейт, П. Дракер, Э. Ласло, П. Самуэльсон, Э. Тоффлер, У. Ростоу, Ж. Фурастье, Дж. Хикс). Данные концепции рассматривают качество жизни как отражение материального уровня благосостояния субъекта. Внимание уделяется экономическим факторам, игнорируется субъективная составляющая. Причем в рамках этого направления можно выделить две прямо противоположные позиции: оптимистическую и пессимистическую. Представители оптимистической точки зрения абсолютизируют роль экономических факторов, считают их основным условием улучшения качества жизни, утверждают, что переход к обществу нового качества жизни возможен только на основе научно-технического прогресса, что существует связь между уровнем экономического развития и качеством жизни. Представители второй группы доказывают, что экономический рост, ухудшая состояние окружающей среды, оказывает отрицательное воздействие на жизнь человека. Вследствие этого человечество должно либо замедлить, либо остановить экономический рост, сократить потребление материальных благ.

Вторая группа объединяет работы, описывающие экологические условия жизнедеятельности общества, состояние окружающей экологической среды (Е.Ю. Захарова, У. Бек, Э. Гидденс, Дж. Гэлбрейт, В.М. Лейбин, Д. Маркович, Р. Супек, члены Римского клуба, Дж. Форрестер, В.И. Данилов-Данильян, Г.Г. Дилигенский, Д. Маркович, Н.Н. Моисеев, А.И. Субетто и др.). Качество жизни понимается как создание таких условий, при которых не только не нарушается состояние окружающей среды, но и сохраняются природные ресурсы, необходимые для существования будущих поколений. Экологические концепции связывают качество жизни с качеством окружающей среды, качеством ее природного компонента. Качество окружающей среды включает природные и созданные людьми ресурсы, деятельность самого человека, объективные процессы, а также средства и методы реализации экологической политики. По мнению сторонников экологического подхода, продолжающийся экономический рост, не согласованный с законами природы, приведет к исчерпанию ресурсной базы, разрушению природной среды и гибели человечества [3]. Выход они видят в том, чтобы восстановить нарушенное равновесие между природой и человеком, создать возможности для удовлетворения потребностей людей, улучшить их благосостояние, снизить нагрузки на окружающую среду, сохранить ее для будущих поколений.

Третью группу составляют концепции, акцентирующие внимание на здоровье человека, его влиянии на качество жизни. Социальные характеристики здоровья могут быть определены в достаточной степени при его изучении в рамках концепции качества жизни. Анализ качества жизни, связанного со здоровьем, дает возможность изучить взаимосвязь здоровья и показателей уровня жизни, их взаимодействие; выявить механизмы влияния социальных условий на формирование самоохранительного поведения, на отношение человека к своему здоровью; рассмотреть влияние окружающей среды на здоровье человека. Качество жизни понимается как сохранение и воспроизводство жизни и здоровья человека, воспроизводство человеческого рода, здорового образа жизни. Представители этой концепции отмечают необходимость формирования физических, экономических, социальных и культурных условий, благоприятствующих здоровью и повышающих качество жизни. К основным механизмам, способствующим этому, они относят пропаганду здорового образа жизни; формирование нормативно-правовой базы развития современного здравоохранения; реформирование системы первичной меди-

цинской помощи; широкое создание клинико-диагностических центров; реорганизацию стационарной медицинской помощи; разработку и внедрение в практику различных целевых социально-медицинских программ; развитие материально-технической базы здравоохранения; повышение качества медицинской помощи и эффективности использования ресурсов; расширение самостоятельности учреждений здравоохранения; формирование системы управления качеством медицинской помощи.

Второе направление объединяет концепции, акцентирующие внимание на восприятие, оценку качества жизни самой личностью, т.е. исследования, раскрывающие взаимосвязь качества жизни с субъективными оценками (А. Кэмбелл, П. Конверс, А. Маслоу, Г. Маркузе, Ф. Роджерс, Э. Фромм и др.). Качество жизни рассматривается как субъективная удовлетворенность человека своей жизнью, что выражается в его оценке уровня и степени реализации своих потребностей. Авторы психологических концепций считают, что качество жизни характеризует состояние общества с точки зрения социально-психологического климата. Но в то же время они не отрицают и значимости объективных оценок качества жизни, считая, что в исследованиях качества жизни необходимо учитывать сложный характер взаимосвязи объективных условий и их субъективную оценку, т.к. условия жизнедеятельности людей проявляются в их поведении, отражаются в сознании человека, что, в конечном счете, оказывает влияние на их оценку качества своей жизни. «Психологическая версия» качества жизни нашла свое отражение в концепции «ощущаемого качества жизни». Изучение качества жизни в рамках «психологической» парадигмы предполагает поиск теоретических основ концепции качества жизни, изучение социально-психологических форм, выражающих субъективные оценки качества жизни и т.д. [5].

Третье направление связано с исследованием концептуальных моделей качества жизни (Д.М. Гвишиани, Е.В. Давыдова, А.А. Давыдов, М.Б. Лига, А. Печчеи, А.И. Субетто и др.). Наряду с изучением отдельных характеристик качества жизни ряд ученых занимается созданием концептуальных моделей качества жизни. При этом необходимо разделять собственно концептуальные модели качества жизни и концептуальные подходы в рамках тех или иных парадигм к анализу природы качества жизни. Так, в первом случае можно выделить методологическую основу, позволяющую исследовать сущность и природу качества жизни. Во втором случае можно говорить о системе знания, в парадигмальном контексте которого раскрываются основные подходы к описанию природы и сущности качества жизни.

В основе объективистской модели качества жизни лежат статистические данные, характеризующие существование и развитие всех сфер общества. Причем эти статистические данные могут отражать процессы, происходящие в обществе с позиций прошлого, настоящего и будущего, а также негативные и позитивные события, факты, явления, процессы. Объективистская модель основывается только на объективных статистических данных, не учитывает в жизни человека роли духовных ценностей.

Субъективистская (психологическая) модель предполагает оценку самим индивидом объективных условий существования, что раскрывается через степень удовлетворенности (неудовлетворенности) субъекта условиями жизнедеятельности. Однако она, как нам представляется, не учитывает в жизни человека роли материальных ценностей. Поэтому естественно, что нельзя противопоставлять друг другу объективистскую и субъективистскую модели.

На наш взгляд, необходимо выделить и третий тип модели качества жизни – комбинированную модель, которая совмещала бы два названных подхода. К этому типу моделей, по нашему мнению, можно отнести модель, разработанную Е.В. Давыдовой и А.А. Давыдовым, которая учитывает объективные и субъективные факторы, а также целостную характеристику качества жизни [2].

С точки зрения А.И. Субетто, при создании моделей качества жизни нужно исходить из «модели общества» и «модели человека». Опираясь на эти принципы, А.И. Субетто создает следующие типы моделей качества жизни:

– модель качества жизни потребительского общества, ориентированного на «рыночного человека-потребителя». Качество жизни такого человека определяется уровнем потребляемых материальных благ и наслаждений, критерий наживы, прибыли поставлен на первое место. Здоровье, любовь и другие ценности вторичны, они зависят от того, сколько у человека денег;

– христианская, православная модель качества жизни. К ее основным чертам относят «любовь к ближнему», альтруизм, терпение, соборность, труд и творчество, равенство, примат духовности над материальным;

– социалистическая, планово-экономическая модель качества жизни;

– модель качества жизни «золотого миллиарда», согласно которой высокие стандарты качества жизни, благополучная жизнь на Земле возможны только для 1 млрд человек.

Все население земли делится на основное (обеспеченное сырьем, 1 млрд), полуосновное (около 1 млрд) и вспомогательное народонаселение, нерентабельное в условиях индустриализации, оно не окупает вложенных в него средств [8];

– модель качества жизни в системе ноосферизма. По мнению А.И. Субетто, только эта модель способна обеспечить гармоническое развитие человека в условиях технологического, научного, образовательного, культурного прогресса, сохранить жизнь на Земле [8].

Среди моделей качества жизни наиболее полной можно признать модель, разработанную Всероссийским научно-исследовательским институтом технической эстетики (ВНИИТЭ) [1; С. 57-58]. Согласно данной концепции, качество жизни понимается как совокупность жизненных ценностей, характеризующих виды деятельности, структуру потребностей и условия существования человека (групп населения, общества), удовлетворенность людей жизнью, социальными отношениями и окружающей средой.

В настоящее время необходимо продолжить исследования, направленные на теоретико-методологическое обоснование моделей качества жизни; выделение оснований и параметров, которые позволят систематизировать и типологизировать как уже существующие, так и разрабатываемые модели качества жизни. В частности, в этом случае можно говорить о моделях качества жизни в рамках отдельных сфер жизнедеятельности общества (например, экологическая модель качества жизни); региональных моделях качества жизни; моделях качества жизни, относящихся к разным этапам взаимодействия природы и общества и т.д. [9].

Четвертое направление – формирование методологии и методики оценки качества жизни, объективных и субъективных индикаторов качества жизни, построение интегральных индексов (А.В. Аваков, С.А. Айвазян, А.Л. Васильев, С.И. Григорьев, Н.В. Жукова, М.Б. Лига, П.С. Мстиславский, Г.И. Осадчая, А.И. Субетто, И.А. Щеткина и др.).

Пятое направление – исследование влияния социокультурных факторов на жизнедеятельность общества, личности, условия развития социокультурного субъекта (личности, общности, общества в целом), самореализации человека в основных сферах его жизнедеятельности путем оптимизации его связей с социокультурной средой, разрешения или минимизации проблем, характеризующих неблагоприятные обстоятельства его жизнедеятельности, активизации совместной деятельности людей по поддержанию социальной среды (В.С. Библер, У. Бек, Э. Гидденс, Л.Г. Гуслякова, Г.И. Григорьев, Л.Г. Ионин, Р. Ингельгарт, В.Н. Кузнецов, В.Г. Немировский, А.И. Субетто, Э. Тоффлер, А. Турен, П. Штомпка, О. Яницкий и др.).

Однако, несмотря на существование многочисленных концепций качества жизни, в настоящее время в философских,

психологических, медицинских, экологических исследованиях качества жизни получили освещение и разработку лишь отдельные аспекты, стороны данного понятия. Что же касается постановки вопроса о качестве жизни как качественной интегральной характеристике, раскрывающей критерии, условия жизнедеятельности и жизнеобеспечения общества, отражающей качественное состояние природной среды обитания, состояние здоровья, образования, наличие свободного времени, духовно ориентированную жизнь, то такая постановка отсутствует. Между тем исследование качества жизни как целостного комплексного понятия невозможно в рамках существующих подходов, необходимым становится формирование новых теоретико-методологических оснований, открывающих перспективу выработки целостной концепции. Противоречие между потребностью социологической теории в концепции качества жизни и невозможностью ее разработки в рамках классической методологии определяет актуальность проблемы социологического анализа качества жизни, а также необходимость разработки концепции качества жизни в рамках неклассической методологии [4].

Литература

1. Васильев А.Л. Россия в XXI веке. Качество жизни и стандартизация. М., 2003. 440 с.
2. Давыдова Е.В. Измерение качества жизни. М., 1993. 52 с.
3. Захарова Е. Ю. Оптимизация взаимодействия природы и общества: технологические аспекты // Вестник Читинского государственного университета. 2011. № 8 (75).
4. Лига М.Б., Щеткина И.А. Качество жизни: организационно-управленческий аспект: монография. Новосибирск, 2011. 295 с.
5. Лига М.Б., Щеткина И.А. Качество жизни: социально-психологический подход // Новейшие достижения в европейской науке – 2011: материалы международной научно-практической конференции. София, 2011. С. 61-68.
6. Пигу А. Экономическая теория благосостояния. В 2 т. М., 1985. Т.1. 512 с.
7. Попов С.И. Проблема качества жизни в современной идеологической борьбе. М., 1977. 280 с.
8. Субетто А.И. Качество жизни: грани проблемы. Кострома, 2004. 170 с.
9. Романова И.В. Образ жизни одиноких женщин посттрудового периода в условиях современного российского общества. Чита: ЧитГУ, 2011. 308 с.

Коротко об авторе ***Briefly about the author***

Щеткина И.А., канд. социол. наук, доцент, каф. «Социология и социальная работа», Забайкальский государственный гуманитарно-педагогический университет им. Н.Г. Чернышевского
irinasocio@mail.ru

I. Shchetkina, Candidate of Sociological Sciences, associate professor, Sociology and Social Work department, Zabaikalsky State Humanitarian Pedagogical University named after N.G. Chernyshevsky

Научные интересы: качество жизни населения, методики оценки качества жизни населения

Scientific interests: quality of life population, methods of quality of life population

Филологические науки

УДК 008

Михина Алла Эдуардовна
Alla Mikhina

Воронченко Татьяна Викторовна
Tatiana Voronchenko

ДИАЛОГ КУЛЬТУР: АНГЛИЙСКИЙ ЯЗЫК В ПОВСЕДНЕВНОЙ СРЕДЕ РОССИЙСКОГО ГОРОДА

DIALOGUE OF CULTURES: THE ENGLISH LANGUAGE IN THE EVERYDAY ENVIRONMENT OF RUSSIAN CITIES

Рассматривается вопрос о проникновении английского языка как глобального в российскую культурную среду на примере российского города. Авторы описывают влияние тенденций языковой глобализации на культуру повседневной жизни, на городскую среду обитания, на образ жизни горожан

Ключевые слова: *глобализация, социальное взаимодействие, диалог культур, английский язык, глобальный английский, языковая гибридизация, культурное пространство*

The article deals with the problem concerning the incorporation of the English language as a Global one into the Russian cultural environment, namely into a Russian city. The authors describe the way the language globalization tendencies influence the culture of everyday life, city environment, and consequently people's way of life

Key words: *globalization, social interaction, intercultural dialogue, English language, Global English, linguistic hybridization, cultural space*

Одной из доминирующих общемировых тенденций на современном этапе развития общества является глобализация. Данное понятие выступает ключевым при осмыслении изменений, происходящих во многих сферах культуры. При анализе проблем современных обществ часто на первый план выводится контекст глобализации, подразумевающий охват мироустройства разнообразными сетями социальных, политических, экономических коммуникаций, превращающих мировое жизненное пространство в единую зону взаимодействия, смешения и взаимовлияния этого разнообразия.

Впервые понятие «глобализация» появилось в работе Роланда Робертсона, которого можно считать основоположником дискурса о феномене глобализации культуры (1). Им было инициировано направление, определяемое феномен глобальной культуры как органическое следствие универсальной истории человечества, которое вступило в эпоху глобализации в XV в. Р. Робертсон представляет глобализацию как явление превращения мира в единую социокультурную целостность вследствие процесса его сжимания. Данный процесс, по его мнению, развивается по двум направлениям – глобальная институционализация

жизненного мира (гомогенизация) и локализация глобальности (гетерогенезация). Чтобы зафиксировать эти два магистральных направления социокультурной динамики процесса глобализации, Робертсон вводит понятие «глокализация» (2).

На фоне глобализации осуществляется диалог культур. Проблема диалога культур являет собой форму социального взаимодействия, для которого характерно усиление мировых культурных связей. Одна из наиболее характерных черт современного развития человечества состоит в усилении тенденции к интеграции и взаимовлиянию, интернационализации мировых процессов. Такой поворот общечеловеческой истории связан, в первую очередь, с жизнедеятельностью европейской цивилизации, существование которой постоянно сопровождалось расширением ее влияния в мире.

Культурные связи, интеграция, интернациональные мировые процессы невозможны без использования языка мирового общения, которым по многим причинам стал английский язык. Крупные англоговорящие страны (Великобритания, США) вследствие разных политических, экономических и других процессов вышли на большой рынок под названием «глобальная деревня», изменив не только этот рынок, но и свой язык. Изменения в английском языке стали возможны за счет его существования, функционирования в новых, незнакомых культурных и лингвистических контекстах. В итоге сам язык стал приобретать иные черты и оформляться в разные варианты. Варианты английского, на которых говорят в странах, где английский язык имеет статус официального или где английским языком владеют как вторым, называются «новыми вариантами английского языка» – New Englishes (сингапурский, индийский и т.д.). Мы являемся свидетелями того факта, что английский язык уже перестает быть привязанным только к непосредственным носителям языка, но начинает существовать отдельно от них, уже не являясь американским или британским, а все больше превращаясь именно в глобальный английский как явление – Global English или «стандартный мировой разговорный английский» (Word Standard Spoken English).

Английский язык проникает в нашу повседневность через процесс культурной глобализации, т.е., по Р. Робертсону, «через процессы мировой экспансии стандартных символов, эстетических и поведенческих образцов, продуцируемых западными средствами массовой информации и транснациональными корпорациями, а также институционализацию мировой культуры в форме мультикультуральности локальных стилей жизни» [3; С. 551]. Тенденции глобализации оказывают влияние и на культуру повседневной жизни, на городскую среду обитания, а в итоге – на образ жизни обычных людей.

В целях исследования проникновения английского языка и культуры в российскую среду нами выбрано культурное пространство города, рассматриваемого в культурологии повседневности как макросреда обитания. Повседневность, как и всякое бытие, имеет пространственное измерение. Пространство повседневности есть место, территория, где протекает повседневная жизнь и происходят повседневные события. Оно представляет собой систему пространств и включает пространство тела человека, жилища и поселения с прилегающими к нему территориями [3; С. 343, 353].

При рассмотрении вопроса о влиянии и проникновении английского языка в российскую культурную среду обитания на примере российского города для нас представляет интерес направление локализации глобальности (гетерогенезация) как «межкультурное и межнациональное взаимодействие посредством включения инокультурного, «экзотического» в текстуру повседневности» [3; С. 551]. Таким включением в нашу обыденность в разных проявлениях уже стал английский язык и культура англоязычных стран. По нашему наблюдению, это может выражаться следующим образом:

– графически (от написания отдельных букв в слове, их сочетания с русским алфавитом или даже полностью перехода с кириллицы на латиницу; инкорпорации

в слова значков, не свойственных русской графике (магазин MOROZKO, магазин Саш@);

– лексически (сочетанием русских и английских слов, употреблением только английских слов без перевода, включением целых фраз на английском языке в русский текст (авиа-ж.д. касса Эстет Трэвэл, магазин InCity и пр.);

– морфологически (вычленением части слова (префикса, корня, аффикса – магазин обуви БашмачОК) или включением иностранного морфологического компонента для придания слову дополнительного смысла, для привнесения подтекста;

– лингвистически и экстралингвистически (вхождением в нашу повседневность инокультурных традиций в виде времени приема пищи (Бизнес-ланч); наличием в меню, в рекламе беспереводных названий блюд англоязычных стран (сэндвич, чизкейк, BBQ и пр.); внедрением специальных названий для способов отдыха и времяпрепровождения (party, spa-салон и др).

Данные тенденции, демонстрирующие соприкосновение языков, культур, уже достаточно широко распространены и представляется возможным проследить их даже на примере одного города.

Рассмотрим проникновение английского языка – Global English – в городскую среду обитания российского г. Чита. Объектом наблюдения послужили вывески, надписи, реклама на городских улицах.

Во-первых, можно заметить использование латиницы при написании слов русского языка (явление *обратной транслитерации*): Бильярдный клуб ZASADA (ул. Угданская); ювелирный магазин MOTIV (ул. Бутина); салон обуви AGAVA (ул. Ленинградская); магазин зимней одежды MOROZKO (ул. Ленина); модный magazin (ул. Журавлева); парикмахерская GRAND (ул. Бутина); салон мебели LINIA (слоган: Наша мебель – LINIA успеха, ул. Бутина); свадебный салон Nevesta (фото-стенд, ул. Ленина).

При таком использовании наглядно проявляется рекламная сила латинского алфавита.

Во-вторых, наблюдается использование приема *транслитерации*, как в рекламе кафе «Subway»: «Стейк&Чиз. Новый сэндвич. Футлонг 260 р. 15 см – 170 р.» (фото-стенд на ул. Бутина). В данной рекламе можно заметить еще и другое проявление иноязычной культуры: из английского в русский текст перебирается и *диакритика* (написание с иными, не алфавитными символами) – употребление английской традиции написания слова «и» в виде значка &. Подобные надписи приучают реципиентов текста (в нашем случае жителей города) воспринимать значки, не свойственные тексту на русском языке. Кроме того, данная реклама отличается тем, что через нее прослеживается проникновение в нашу реальность названий блюд, а с ними – и употребление самих блюд, не свойственных русской кухне. Таким образом, этот фото-стенд знакомит обывателя, любого жителя нашего города с другой кулинарной культурой, как бы «овеществляя», «опредмечивая» диалог культур. Но так как эквивалента данному блюду в русской кухне нет, то оно дается без перевода в транслитерации «Футлонг». Без картинки блюда человек, знакомый с английским языком, может предположить, что «это что-то длинное, вытянутое (лонг) и выглядит как ступня (фут) 15 см». Наличие фото, сопровождающего рекламный текст, помогает завершить представленный образ. Сам по себе рекламный текст «Стейк&Чиз. Новый сэндвич. Футлонг 260 р.» также интересен для анализа тем, что, будучи нацеленным на русскоязычного обывателя, содержит только одно русское слово «новый». Это также говорит о глобальном проникновении иноязычной лексики во все сферы нашей жизни.

Аналогичными тенденциями можно объяснить наличие в другой рекламе этого же заведения названия еще одного вида блюда – BBQ, данного без перевода или пояснения в виде аббревиатуры так, как это принято в англоязычных странах (от barbeque – жареное на решетке мясо).

Другие примеры *транслитерации* встречаются в следующих вывесках на улицах Бутина и Ленина:

– туристическая фирма БЭСТ; авиа/жд кассы Эстет Трэвел; фабрика дверей АЛЕКДОРС; дизайн-салон Мебель Арт; «сладкий» магазин СИТИ.

Также нередки примеры *диакритики* (использования значков, символов, не свойственных русской графике). В их применении прослеживается англоязычная традиция:

– отделение электронной почты Киберпочт@ (ул.Бутина); магазин обуви Саш@ (ул. Курнатовского); магазины бытовой техники «Браво и Богатырь» – Б&Б (ул. Анохина); магазин Подушки&Одеяла (ул. Бутина); магазин Glance ® (ул. Амурская).

Явление проникновения транснациональных торговых компаний, охват ими новых территорий в виде превращения мира в одну «глобальную деревню» прослеживается в нашем городе через следующие вывески, означающие, в свою очередь, и существование таких заведений, пришедших к нам из англоговорящего мира – кафе «Subway», «Baskin Robbins». Для более крупных городов это такие не транслитерированные вывески как «McDonald's», «Starbucks coffee-shop».

В городской рекламе часто можно встретить *беспереводные варианты вывесок*, то есть владельцы городских заведений используют в названии своих заведений английские слова или целые фразы, подразумевая понимание их горожанами без перевода, что называется, «по умолчанию». В свою очередь, данное предположение говорит, во-первых, о проникновении глобального английского в среду провинциального российского города и, во-вторых, о подразумеваемой высокой образованности и умении горожан любого возраста понять фразу на английском языке (по замыслу владельцев данных заведений):

– Night club P parazzi.(ул. Амурская); MiX. Casual Bar. (ул Амурская); New Season. Shopping time (рекламный плакат, ул. Ленина); женская одежда «EXCLUSIVE» (витрина, ул. Ленина); магазин модной одежды «In Style» (вывеска, ул. Ленина); NEW FASHION. Одежда. Аксессуары (вывеска, ул. Ленина); музыкальный магазин YES (вывеска, ул. Ленина); рекламно-производственная компания SCANDAL (стенд, ул. Амурская); CONCEPT CLUB (вывеска, ул. Ленинградская); HELP. Персонал для дома (реклама, ул. Ленина); BOOT QUEEN. Обувь. Сумки (вывеска, ул. Ленина); «Podium. Exclusive» (Магазин «Одежда и обувь из Италии», ул. Ленина); Design in Italy (вывеска ул. Ленина); KERIMOFF. Fur & leather. Milano (ул. Анохина).

В трех последних случаях использование английских слов в вывеске магазинов итальянской одежды еще более наглядно демонстрирует победу английского языка над итальянским даже в сфере моды.

Магазин немецкой одежды также помещает вывеску на английском языке, признавая за ним роль международного: «BLACKY DRESS. BERLIN».

Владельцы следующих заведений небезосновательно считают, что названия их заведений на английском языке звучат более благозвучно, кратко и броско, чем их русские эквиваленты:

– Mr. DooRS (ателье мебели, ул. Балябина); ModaCity (магазин одежды, ул. Ленина); INCITY (магазин одежды, ул. Бутина); клиника эстетической медицины «Asia-Spa» (ул. Курнатовского); СТО «AUTOSTAR» (ул. Новобульварная); Wool-Street (магазин, вывеска на ул. Бутина); магазин дизайнерской одежды «Glance» (вывеска, ул. Амурская); DRESSLIFE. Одежда. Аксессуары (рекламный плакат, ул. Анохина); Vemina city. Женская одежда (вывеска, ул. Ленина); CityMan. Мужская одежда (реклама, ул. Ленина); Галерея UNDERGROUND (вывеска, ул. Ленина); TOWN STYLE. Стильная мужская одежда (рекламная растяжка, ул. Ленина); Soft Market. Сервисные услуги для ПК (штендер, ул. Ленина); Columbia. Sportswear Company (вывеска, ул. Бутина); WANTED КОВБОЙ jeans (реклама, ул. Ленина).

Вероятно, использование английских слов в приведенных примерах можно объяснить неосознанным или осознанным желанием горожан, находящихся под влиянием глобальных межкультурных процессов,

включить инокультурное, «экзотическое» в текстуру повседневности. Такое включение в российскую реальность полных написаний слов на английском языке является *цитацией*. Цитацией чаще всего передается единичное название или понятие (4). Примеры этого – названия магазинов «PRESENT», «CLASSIC», «FIRST» (ул. Ленина), «Oasis» (ул. Бутина), служба такси VIZIT (ул.Бутина).

В пространстве города можно отметить и *сосуществование цитации с переводом или пояснением*:

– NEW COLLECTION SPRING 2012. Новая коллекция весна 2012 (витрина, ул. Ленина); TOTAL SALE. Распродажа (штендер, ул. Ленина); Step FORWARD. Шаг вперед (штендер, ул. Ленина); URAL AIRLINES. Уральские авиалинии (витрина, ул. Ленинградская); EXPO-FUR. Меховая ярмарка (рекламная растяжка, ул. Ленинградская); пив-бар Fish&Beer – Море рыбы, море пива (ул. Бутина); Dress Code – Деловая одежда (магазин, ул. Ленина).

Через существование данных заведений дополнительно происходит проникновение к нам культуры англоязычных стран, связанной с использованием, например, делового стиля одежды (в советское время такого понятия, как «офисный» стиль одежды, не существовало) или традиций пивоварения в Англии, существования пабов и постоянного употребления рыбы как атрибута островного государства.

Рекламная вывеска кафе «Шоколадница» призывает горожан посетить его не только на завтрак, но и во время ланча (ЗАВТРАКИ от 149 р. ШОКОЛАДНИЦА. ЛАНЧИ от 199 р.). Таким образом, нам предлагается перенять английскую культуру времени и способов приема пищи. Кроме того, из данной рекламы несведущий в тонкостях английской культуры обыватель, исходя из более дорогой цены ланча по сравнению с завтраком, может сделать вывод о том, что во время ланча едят что-либо чуть более питательное, чем за завтраком (ул. Ленинградская-Ленина). Приглашение на бизнес-ланч также содержится в рекламе на ул. Амурской, ул. Курнатовского и др.

Кроме этого, мы перенимаем инокультуру отдыха и способы времяпрепровождения и даже праздники, посещая заведения, имеющие следующую рекламу: Акватория Spa центр; Night Club RELAX. Halloween Party. В рекламных вывесках на языках народов России также можно заметить инокультурное влияние, например, в сочетании бурятского и английского: СагаалганPARTY.

Вероятно, есть слова, словосочетания и аббревиатуры, которые «неудобны» для графической или лингвистической ассимиляции в русский язык из-за многословности при переводе, поэтому возможно наблюдать такие *гибриды*:

– продажа SiM-карт (киоск на ул. Амурской);

– iQ оконные системы (реклама, ул. Курнатовского);

– Журнал Чита PR (рекламный куб, привокзальная площадь);

– Web камеры, flash карты (реклама, ул. Ленина);

– Wi-Fi Free spot (вывеска на кафе, ул. Курнатовского).

Следующий приём – *замена в слове русской буквы на английскую с близким звучанием*. Значение слова при этом не меняется, однако зрительно придается эффект использования в работе такого заведения чего-то иностранного, например, корпоративного стиля, культуры обслуживания, сравните:

D – Dалькомбанк (ул. П. Осипенко), Dеловой мир (учебный центр, ул. Ленинградская), ЗВЕЗDА (узел связи, угол ул. Ленина-Лермонтова), СtуDия ВОЛОС (магазин, ул. Хабаровская), DЭН (женская одежда, ул. Хабаровская), АРКАDИЯ (гостиница, ул. Ленина), Dефиле (верхняя одежда, ул Ленина), Сумкин DOM (магазин, ул. Анохина), DАЧНИК, MoDaMo (магазины, ул. Амурская), DOMOСТРОЙ (магазин, ул. П. Осипенко), ЭЛЬDОРАDO.

R – MARKET на Бутина (магазин);

S – ФОРSАЖ. Заказ такси (вывеска, ул. Амурская);

T – Секс t°чка (интим-магазин, вывеска, ул. Ленина);

V – Vерсаль (парикмахерская, ул. Амурская), Vиктория (компания наружной рекламы, витрина на ул. Бутина).

Тенденция вестернизации, европеизации наблюдается также через явление языковой *гибридизации* – сращения элементов (части слов или нескольких разных слов). Это явление близко к *инкорпорации*, когда меньшие объекты включаются в состав больших, объединяют в одно морфологическое целое две и более семантемы, представляющих собой подвижные компоненты с обособленными лексическими значениями. Это проявляется в том, что латинские бу́квы включены в русское написание как бы вовнутрь.

Можно сказать, что гибридизация, инкорпорация являются естественным результатом постоянного сближения языков. В процессе интенсивного контакта культур и, соответственно, языков, русский язык становится открытым самому разнообразному влиянию со стороны глобального английского. Заимствуя друг у друга какие-либо языковые, речевые единицы, языки образуют гибриды в целях эффективного информационного обмена (4, 5):

– ночной клуб ПирамидаCherry (рекламная растяжка, ул. Столярова); TAXIПоехали; NEW ДУБЛЕНКИ КУРТКИ (рекламная растяжка, ул. Амурская); HOTEL Забайкалье; Акватория spa-центр (ул. Ленинградская); MEGAпицца (рекламный щит, ул. Амурская); ZOOмагазин (вывеска, ул. Ленинградская); Забmedia.ru (рекламный щит, ул. Амурская); NEW. Впервые в нашем городе! Игрушки 3D FACE (рекламная витрина на ул. Ленина).

К морфологическим гибридам можно отнести следующую надпись, которая встречается у заведения на русском и английском языках:

1) KERIMOFF. Fur & leather;

2) КЕРИМОФФ. Кожа. Дубленки. Меха (ул. Анохина).

Иногда встречается даже более «интеллектуальная гибридизация», которая применяется для достижения скрытого смысла, доступного только знающим английский язык:

– типография цветной печати «COLORit» (буквальный перевод – «Раскрась это», с одновременным эффектом игры слов «COLORit» – «Колорит»). Здесь наблюдается сигнал нового прочтения, появление второго смысла (ул. Ленина).

Другой эффект достигается вычленением части слова, придающей русскому слову дополнительный смысл, несущей в себе особый для англоязычного мира подтекст – например, слово «ОК» означает, что все в порядке, удачно и успешно, т.е. с помощью капитализации букв в конце слова создается впечатление включения в русские слова иностранного компонента, на самом деле и ранее присутствовавшего в русском слове. Таким образом, с помощью приёма увеличения шрифта в данные слова привносится особый «подтекст успешности»:

– магазин обуви БашмачОК;

– ателье НапёрстОК.

Влияние английского языка проявляется в использовании популярных в англоговорящих странах ребусных написаний:

– 4U (магазин, ул. 9 Января);

– 4 MEN (штендер у магазина *Старт,* ул. Ленина).

Как видно из данных примеров, проникновение английского языка в российскую действительность достаточно велико, а поэтому заметно. Таким образом, на примере одного провинциального российского города мы наблюдали влияние английской культуры и включение английского языка в повседневную среду обитания, в городскую повседневность, что является доказательством глобальных процессов межкультурного и межнационального взаимодействия, примером диалога культур.

Литература

1. Robertson R. Globalisation theory and civilization analysis. Comparative Civilizations Review. 1987. Vol. 17.

2. Robertson R. Glocalization: time-space and homogeneity-heterogenety. Global modernities / Ed.by M. Featherstone, S. Lash, R. Robertson. London, 1995.

3. Иконникова С.Н., Большакова В.П. Теория культуры: учебное пособие. М., Спб: изд-во Питер, 2008. 592 с.

4. Мячинская Э.И. Гибридизация русского письма под влиянием английского языка. [Электронный ресурс]. Режим доступа: http://philarts.spbu.ru/structure/sub-faculties/engl-filolog/etyudy/gibridizatsiya-russkogo-pisma/. [Дата обращения 15.03.2012].

5. Овсянникова Е.В. Гибридизация английского языка как проблема перевода. [Электронный ресурс]. Режим доступа: http://voats.ucoz.ru/ publ/problemy_jazykovoj_gibridizacii/e_v_ovsjannikova_gibridizacija_anglijskogo_jazyka_kak_problema_perevoda/15-1-0-7. [Дата обращения 15.03.2012].

6. Корюхина И. Ю. Диалог культур как фактор социокультурной динамики в условиях глобализации: дисс. канд. филос. наук, 09.00.11, Иркутск, 2003. 124 с.

7. Ter-Minasova S. Language, Linguistics and Life. A view from Russia. М.: Красанд, 2011. – 176 с.

8. Матвеева О.В. Лексическое калькирование как результат лингвокультурного влияния в условиях межкультурной коммуникации: дис. канд. филол. наук. Саратов, 2005. 216 с.

9. Кристалл Д. Английский язык как глобальный / Пер. с англ. М.: Весь мир, 2001. 240 с.

10. Нестеренко В.С. Проблемы существования и перспективы развития глобального английского в современном мире // Язык и культура. 2011. № 2(14). С. 46.

11. Смокотин В.М. Всемирный язык: из опыта использования естественных языков для преодоления межязыковых и межкультурных барьеров // Язык и культура. 2011, № 2(14). С. 103.

Коротко об авторах — *Briefly about the authors*

Михина А.Э. канд. пед. наук, доцент каф. «Иностранные языки», Забайкальский государственный гуманитарно-педагогический университет им. Н.Г. Чернышевского
allapersona@mail.ru

Научные интересы: Global English, язык и культура; формирование иноязычной коммуникативной компетенции; современные технологии преподавания иностранного языка; межкультурная коммуникация

Воронченко Т.В., д-р филол. наук, профессор, директор НИИ филологии и межкультурной коммуникации, Забайкальский государственный гуманитарно-педагогический университет им. Н.Г. Чернышевского
tavoronch@mail.ru

Научные интересы: проблемы мультикультурализма, Global English, межкультурная коммуникация

A. Mikhina, Candidate of Pedagogical Sciences, associate professor, Zabaikalsky State Humanitarian Pedagogical University named after N.G. Chernyshevsky

Scientific interests: Global English, language and culture; formation of foreign language communicative competence; modern technologies of teaching foreign languages; intercultural communication

T. Voronchenko, Doctor of Philological Sciences, professor, director of Philology and Intercultural Communication Research Institute, Zabaikalsky State Humanitarian Pedagogical University named after N. G. Chernyshevsky

Scientific interests: problems of multiculturalism, Global English, intercultural communication

Философские науки

УДК 1:136

Абрамова Наталья Андреевна
Natalia Abramova

ФОРМИРОВАНИЕ ТРАНСНАЦИОНАЛЬНОГО СОЦИОКУЛЬТУРНОГО ПРОСТРАНСТВА В УСЛОВИЯХ РОССИЙСКО-КИТАЙСКОГО ПРИГРАНИЧЬЯ

THE FORMATION OF TRANSNATIONAL SOCIO-CULTURAL SPACE IN THE CONDITIONS OF THE RUSSIAN-CHINESE FRONTIER

Рассматривается феномен транснационального пространства и ключевые подходы к его исследованию, определяется специфика транснационального социокультурного пространства приграничья

Ключевые слова: *транснациональное социокультурное пространство, приграничье, трансграничное взаимодействие*

In article the phenomenon of transnational space and key approaches to its research is considered, the specific character of transnational cultural space of frontier regions is defined

Key words: *transnational space, frontier regions, Transboundary cooperation*

Усложнение процессов, происходящих в мире, приводит к появлению новых явлений, требующих своего терминологического оформления. К настоящему времени в гуманитарной науке уже сложился ряд понятий, содержание которых корреспондируется с феноменом транснационального социокультурного пространства. Потребность в уточняющей категории обусловлена формированием наряду с глобальным локального, или регионального транснационального пространства, характеристикой которого становятся разнообразные межкультурные взаимодействия – социокультурные практики.

Содержание транснационального пространства, его структура рассмотрена в литературе в основном на примере государств Западной Европы и США [1]. В этом случае отличительной его характеристикой является отсутствие нового качества пространства в результате взаимодействия европейских социумов. Очевидно, что совпадающие нормы западных культур транслируют в систему объединенного наднационального пространства лишь традиционные социальные и политические образцы.

Иная ситуация разворачивается при взаимодействии российской и китайской цивилизаций. Историческое развитие России и Китая свидетельствует о наличии в каждой стране уникального социокультурного фундамента, отражающего их специфические особенности. Поэтому формирующееся на основе взаимодействия российского и китайского социумов транснациональное пространство как новый социокультурный феномен требует своего научного объяснения и выявления специфических характеристик.

Транснациональное пространство начинает исследоваться в кросс-культурном

контексте в 90-е гг. прошлого столетия, когда появляются многочисленные труды по анализу процессов глобализации и регионализации. С этих позиций его теорию развивают Клоссовски, Бодрийяр, Эко, Деррида, Джеймисон, Гидденс, Жижек, Фукуяма. Формируются концепции глобальной культуры, в рамках которых зарубежные философы и культурантропологи З. Баумана (1998), У. Бек (1998), У. Ханерс (1996), Дж. Клифорд (1992), Р. Робертсон(1992), Дж. Томплинсон (1999), Дж. Фридман (2000) и др. выстраивают свои теории транснационального культурного пространства.

Становление транснационального культурного пространства представлено в данных исследованиях с использованием различных подходов, основными из которых являются историко-генетический [2] и феноменологический [3].

В рамках первого глобальная культура, воплощая ее универсализацию с одновременной локализацией содержания, интерпретируется как исторический процесс интеграции культур. Второй подход рассматривает глобальную культуру как детерминированное глобализационными процессами образование, обладающее новым качеством, культурно не связанным с исторической традицией. В этом случае транснациональное культурное пространство включает постоянно формирующиеся коммуникационные потоки – экономико-технологические, финансовые, медиакоммуникационные, идеологические, которые через механизмы межкультурного и межфилософского взаимодействий конструируют в человеческом сознании воображаемые образы мира глобальной культуры.

Транснациональное пространство в русле культурно-философского контекста рассматривается отечественными учеными А.С. Панариным, М.М. Решетниковым, А.И. Уткиным, Ф.А. Федоровой, В.К. Шохиным [4].

Их идеи развиваются в монографическом исследовании транснационального пространства в условиях взаимодействия России и Японии, выполненном в контексте междисциплинарного подхода [5]. Монография обращена к сценарной парадигме А.С. Панарина, который представляет пространство мира как теорию транснациональной активности и транснационального участия [6]. Используя такую парадигму, авторы монографического исследования выстраивают модель транснационального пространства с выявлением динамики его формирования, определяют его базовые характеристики и методологические подходы анализа феномена. Через ключевой социологический подход авторы в контексте транснационального пространства акцентируют внимание на специфике его категорий и понятий, содержание которых уточняет создаваемые ими вызовы.

Сущностные характеристики проявлены через пространство, уточненное через транспространство, возникающее «между» социумами; время как «открытость, просвечивающую во взаимном протяжении наступающего, осуществившегося и настоящего» [7]; структура, институционализированная в контексте транснационального пространства, и сетевая; взаимодействие и его участники; побудительное основание участия в транснациональном взаимодействии – мотивация; отношение к участию – значение и язык как основа структурирования социального пространства и образования коммуникационных сетей. Полученная модель структуры транснационального пространства позволила авторам определить его как «элемент глобализированного пространства современного мира, обладающего специфической структурой и своей особой логикой развития, отличающейся от логики развития стран, представители которых принимают участие во взаимодействии [8].

Этот вывод положен нами в основу исследования специфики транснационального пространства приграничья с уточнением его базовой характеристики – пространства социокультурного.

В философских, культурологических теориях пока не сложилось единого понимания социокультурного пространства ввиду его многомерного характера. Во многих

современных статьях и монографиях по проблемам культуры авторы оперируют понятиями «культурный круг», культурное «гиперпространство», «культурное поле», «культурный ареал».

Зарубежные ученые Р. Диксон, У. Джемс – Перри, Ф. Ратцель, К. Уисслер, Л. Фробениус, В. Шмидт, Г. Эллиот – Смит связывают его с идеей формирования «культурных кругов» и «зон» в некоем пространственном измерении в процессе взаимодействия культур. В трудах А. Тойнби существует понятие «культурное поле», не предполагающее рассмотрения качественной определенности социокультурного пространства.

Часть монографий, в которых упоминается социокультурное пространство, посвящена исследованию общих проблем культуры. Отдельные работы обращают внимание на локальные характеристики социокультурного пространства. Так, С. Хантингтон, Д.Н. Замятин анализируют «геокультуру»; В.Л. Каганский, Д.С. Лихачев, И.И. Свирида, Б.Б. Родоман и др. – организацию «культурного ландшафта». Много трудов посвящено культурному пространству. Но феномен социокультурного пространства, выражающий синтез этих и других составляющих, требует особого комплексного исследования.

Методология исследования китайского социокультурного пространства представлена в работах В.А. Абрамова, который связывает его организацию с процессами внутренней и внешней регионализации современного Китая. Автор отмечает, что «внутренние регионы» Китая – это предельно укрупненные, комплексные социокультурные совокупности – «макрорегионы», или «зоны», состоящие из однородных провинций, автономных и особых административных районов, городов-мегаполисов центрального подчинения. Внутренние регионы играют важнейшую роль в решении конкретных социокультурных задач модернизационной политики китайского государства [9].

Отмечая особенности китайского социокультурного пространства, автор рассматривает его как сложную, регионально дифференцированную и внутренне неделимую нелинейную систему, которая целенаправленно конструируется государством. Семантический и символический его анализ дает возможность сформулировать определение китайского социокультурного пространства как развивающейся системы информационно-коммуникативной деятельности, воплощенной в разнообразных знаково-символических проявлениях практики, локализованной в региональных внутригосударственных и надгосударственных границах.

Таким образом, китайское социокультурное пространство включает не только внутренние регионы своего государства, но и региональное пространство других социумов, их символы и ценности, коммуникацию и информацию. Поскольку в этом пространстве сосредотачиваются национальные и трансграничные социальные структуры с одновременным формированием новых транснациональных модификаций, интерпретация феномена транснационального социокультурного пространства представляется вполне правомерной. В самом общем виде его можно охарактеризовать как «гиперпространство», в котором населяющие его этносы находятся в состоянии кросс-культурного диалога. Проблема выделения региональных границ китайского социокультурного пространства уже появляется на страницах научной печати [10].

Очевидно, что транснациональное социокультурное пространство приграничья специфицируется в зависимости от геополитического положения образующих его регионов. Приграничные территории как интеграционные зоны имеют стратегически важное значение для любого государства. Диалектическая сущность приграничного геополитического положения регионов достаточно подробно изложена в фундаментальных исследованиях российских ученых [11]. Теоретико-географическое осмысление феномена приграничья дает возможность установить локальную его специфику, которая в этих условиях детерминирует

формирование транснационального пространства. В этой связи уместно привести понятие буферной зоны, которая часто употребляется в географической литературе. Если исходить из аксиомы, что каждое крупное государство стремится создать систему внешней буферности, т.е. распространить свое влияние на соседнее государство, то возникает вопрос: какими качествами обладают буферные территории в системе взаимодействия двух держав – России и Китая? В качестве внешнего буфера России в азиатской ее части выступает Монголия, меньшая по занимаемой площади и связанная с Россией культурно-историческими связями. Одновременно с этим на российско-китайской границе Забайкальский край, обладая внешним буфером – некоторой приграничной территорией Монголии – представляет внутреннюю буферную структуру России по отношению к Китаю. Такое уникальное геополитическое положение Забайкальского края является детерминирующим фактором, определяющим локальную специфику формирующегося транснационального пространства приграничья.

Для исследования характеристик этого нового феномена важным, на наш взгляд, является рассмотрение приграничного положения с позиций трансграничного воздействия (давления и притяжения). В этом контексте экономическое и экологическое воздействие со стороны Китая на Забайкальский край в условиях контактной функции границы показано А.Н. Новиковым [12]. Очевидно, что Забайкальский край, входящий в систему транснационального пространства, испытывает на себе давление социокультурного пространства Китая, проявляющегося в разных формах и постепенно переходящего в притяжение.

Трансграничное притяжение в социокультурной сфере наиболее заметно в создании туристической инфраструктуры в сопредельном для Забайкальского края г. Маньчжурия, который входит в десятку лучших городов Китая, носящих звание «культурный город». В приграничной Маньчжурии ежегодно осуществляются социокультурные проекты транснационального характера. Например, среди летних мероприятий 2012 г. заметными в этом плане являются IX Международная китайско-российско-монгольская научно-техническая выставка; ярмарка инновационной продукции; XI туристический форум, в котором примут участие представители трех стран; Дни г. Чита в Маньчжурии под девизом «Результаты, возможности, перспективы», второй международный китайско-российско-монгольский фотофестиваль.

Одним из основных инструментов притяжения в трансграничном взаимодействии, или «втягивания» в свое социокультурное пространство является развитая система контролируемых государством средств массовой информации на иностранных языках. Так, правительство Маньчжурии расширяет свои возможности в транснациональном информационном пространстве. Дополняя информацию, которая поступает через русскоязычное издание газеты «Маньчжоули бао», начал работу Интернет-сайт на русском языке. Такая диверсификация источников информации свидетельствует о наращивании влияния приграничья КНР в транснациональном социокультурном пространстве.

В трансграничном взаимодействии многочисленные социокультурные практики Китая, включая и информационную среду, приобретают особое значение, доказывая его доминирование, которое особенно явно проявляется в условиях приграничья. Притяжение со стороны Китая доказывает концепцию о том, что китайское «социокультурное пространство» включает не только внутренние регионы своего государства, но и региональное пространство других социумов. «В этом пространстве концентрируются национальные и трансграничные, новые транснациональные социальные структуры, выявляются многочисленные смыслы, символические формы китайской «мягкой силы», обеспечивающие процесс мирного и гармоничного развития» [9; С. 82]. Локальная природа формирующегося транснационального социокультурного пространства в условиях российс-

ко-китайского приграничья требует своего исследования, что позволит глубже понять и спрогнозировать трансформации различных структур социального в глобализированном пространстве современного мира.

Литература

1. Sassen S. The Global City: New York, London, Tokyo. Princeton, N.J.: Princeton University Press, 1991; Redefining sovereignty: the use of force after the cold war / ed. by Michael Bothe, Mary Ellen O'Connell, Natalino Ronzitti – Ardsley, N.Y.: Transnational publishers, 2005; Bruno Latour. Reassembling the social: an introduction to actor-network-theory – Oxford: Oxford university press, 2005.
2. Robertson R. Globalization: Social Theory and Global Culture. London: Sage, 1992.
3. Appadurai A. Modernity at Large: Cultural Dimensions of Globalization. Minneapolis: University of Minnesota Press, 1996. Appadurai A. Globalization. Durham, NC: Duke University Press, 2001; Аттали Ж. На пороге нового тысячелетия. М.: Междунар. отношения, 1993.
4. Панарин А.С. Искушение глобализмом. М.: ЭКСМО-Пресс, 2002; Уткин А.Н. Глобализация: процесс и осмысление. М.: Аспект, 2002.
5. Красина О.В., Крутий И.А., Зангиева И.К. Развитие транснационального пространства в контексте взаимодействия современных обществ: Россия – Япония. М.: Изд-во СГУ, 2009.
6. Панарин А.С. Глобальное политическое прогнозирование. М.: Алгоритм, 2002.
7. Хайдеггер М. Время и бытие. М., 1993. С. 399.
8. Красина О.А. и др. Указанное сочинение. С. 145.
9. Абрамов В.А. Глобализирующийся Китай: грани социокультурного измерения. М.: Восточная книга, 2010.
10. Лю Чженьюй, Абрамов В.А. Китайское «социокультурное пространств» и его изменяющиеся региональные границы // Вестник ЧитГУ. 2012. № 7(86). С. 103-110.
11. Приграничные и трансграничные территории Азиатской России и сопредельных стран / отв. ред. П.Я. Бакланов, А.К. Тулохонов. Новосибирск: Изд-во СО РАН, 2010.
12. Новиков А.Н. Диалектическая сущность приграничного геополитического положения регионов. Приграничные и трансграничные территории Азиатской России и сопредельных стран] / отв. ред. П.Я. Бакланов, А.К. Тулохонов. Новосибирск: Изд-во СО РАН, 2010. С. 22-29.

Коротко об авторе ***Briefly about the author***

Абрамова Н.А., д-р филос. наук, профессор, зав. каф. «Востоковедение», Забайкальский государственный университет (ЗабГУ)
abramova3@mail.ru

N. Abramova, Doctor of Philosophical Sciences, professor, head of Oriental Studies department, Zabaikalsky State University

Научные интересы: культура, интеграционные процессы

Scientific interests: culture, integration processes

Экономические науки

УДК 336

Гончарук Ольга Александровна
Olga Goncharuk

ФИНАНСОВАЯ ПОДДЕРЖКА МАТЕРИНСТВА В РОССИЙСКОЙ ФЕДЕРАЦИИ: ТЕНДЕНЦИИ И ПРОБЛЕМЫ

FINANCIAL SUPPORTING OF MOTHERHOOD IN THE RUSSIAN FEDERATION: TENDENCIES AND PROBLEMS

Рассматривается развитие и функционирование системы финансового обеспечения поддержки материнства в Российской Федерации, выделяются факторы, оказывающие основное влияние на демографическую ситуацию, анализируются существующие меры государственной финансовой поддержки материнства

Development and functioning of system of financial security of support of motherhood in the Russian Federation is considered in article, the factors, making main impact on a demographic situation are also allocated. The author analyzes existing measures of the state financial supporting of motherhood

Ключевые слова: *поддержка материнства, социальная политика, финансовое обеспечение, демографическая политика, трудовые ресурсы*

Key words: *motherhood supporting, social policy, financial security, demographic policy, manpower*

Демографическая политика является важным элементом экономической политики государства, так как она во многом ответственна за формирование и обеспечение экономики трудовыми ресурсами. Одной из основных проблем современной России является низкая рождаемость, это означает, что в долгосрочной перспективе экономика не сможет быть обеспечена трудовыми ресурсами в необходимом масштабе. Как показал проведенный анализ, в большинстве европейских стран, столкнувшихся с проблемами старения населения и снижения рождаемости, демографической политике в целом и поддержке материнства уделяется значительное внимание, что позволило в таких странах, как Франция, Швеция, Норвегия и др. в целом преодолеть негативные тенденции в этой области.

Ключевым элементом демографической политики, требующим совершенствования и развития в современных экономических и социальных условиях в Российской Федерации, является система финансовой поддержки материнства и детства. Это обусловлено тем, что два других ее ключевых элемента (снижение смертности и эффективная миграционная политика) дают временный результат, который в случае, если рождаемость не будет повышаться, может привести к негативным последствиям, так как в структуре населения будет увеличиваться доля граждан пенсионного возраста.

С экономической точки зрения поддержка материнства заключается в перерас-

пределении национального дохода в целях обеспечения условий для рождения детей и поддержания уровня жизни семей с детьми, который может снизиться в связи с рождением ребенка. Возможное снижение уровня жизни родителей, имеющих детей, связано с тем, что в связи с рождением и воспитанием детей семья сталкивается с риском уменьшения среднедушевого семейного дохода, так как женщина на определенный период времени теряет трудоспособность и заработок, а расходы на ребенка являются, как правило, значительными для бюджета большинства семей.

В целом на характер финансовой составляющей демографической политики, как показало исследование, влияет большое количество факторов, основные из которых целесообразно разделить на:

– политические (наличие государственной социальной и демографической политики, целевые показатели социального развития в сфере поддержки материнства);

– правовые (разработанное законодательство по вопросам временной нетрудоспособности женщин, связанной с беременностью и родами, по поддержке семей с детьми);

– экономические (динамика ВВП, инфляционных показателей, среднедушевых доходов, покупательной способности населения; развитость социальной инфраструктуры; налоговые льготы для работодателей при наличии корпоративных программ поддержки материнства);

– организационные (доступность получения качественной и своевременной медицинской помощи; наличие специальных программ и специализированных фондов по поддержке материнства на уровне государства, регионов, муниципальных образований, предприятий и организаций).

Анализ государственной финансовой поддержки материнства в Российской Федерации позволил выделить четыре основных периода в ее развитии и функционировании.

1. 1992-1999 гг. Переходный период после распада СССР, с особым уклоном на рыночную экономику. Социальная политика рассматривается правительством как «чистое иждивенчество» [9]. Были приняты первые нормативные документы, направленные на поддержку материнства в Российской Федерации: подписан Указ Президента Российской Федерации «О мерах по социальной поддержке многодетных семей» от 05.05.1992 № 431, принято Постановление Правительства РФ от 30.07.1994 № 890 «О государственной поддержке развития медицинской промышленности и улучшения обеспечения населения и учреждений здравоохранения лекарственными средствами и изделиями медицинского назначения», принят Федеральный закон «О государственных пособиях гражданам, имеющим детей» от 19.05.1995 № 81-ФЗ. В указанный период размеры пособий были минимальны и практически не индексировались, несмотря на ухудшение экономической ситуации в стране. Экономический кризис 1998 г. существенно ухудшил положение населения. Рождаемость в этот период снизилась практически в 2 раза по сравнению с 1985 г., и в 1,5 раза по сравнению с 1990 г, после 1992 г. началась естественная убыль населения [11].

2. 2000-2005 гг. Этап разработки фундаментальных положений социальной политики государства. Постепенная стабилизация экономической ситуации в стране после кризиса 1998 г. сопровождалась формированием базовых условий по социальному обеспечению нуждающихся категорий населения. В 2001 г. размер единовременного пособия при рождении ребенка становится фиксированным, перестав быть зависимым от размера минимального размера оплаты труда (МРОТ). В 2002 г. проведена индексация единовременного пособия женщинам, вставшим на учет в медицинские учреждения в ранние сроки беременности, единовременного пособия при рождении ребенка, ежемесячного пособия по уходу за ребенком для неработающих граждан. С 2002 г. в рамках федеральной целевой программы «Жилище» начинает функционировать система социального ипотечного кредитования, в том числе для молодых семей. В 2005 г. начинается раз-

работка приоритетных национальных проектов, в том числе приоритетного национального проекта «Здоровье».

3. 2006-2008 гг. В стране наблюдается стабильный экономический рост, замедление темпов инфляции к 2006 г., снижение уровня безработицы. Разработан комплекс мер по улучшению демографической ситуации в стране. С 2006 г. в РФ начинают действовать четыре приоритетных национальных проекта: «Здоровье», «Доступное и комфортное жилье – гражданам России», «Образование», «Развитие агропромышленного комплекса». В рамках национального проекта «Здоровье» начинает действовать программа выдачи родовых сертификатов. С 2006 г. после Послания президента Федеральному собранию начинает уделяться особое внимание экономическим проблемам женщин, рожающих детей. В 2006 г. разработана Национальная программа демографического развития. В 2007 г. ежемесячное пособие по уходу за ребенком выплачивается на каждого ребенка до 1,5 лет, а также его размер начинает зависеть от количества рожденных женщиной детей. С 2007 г. началась выдача материнского (семейного) капитала, предусмотренного Федеральным законом «О дополнительных мерах государственной поддержки семей, имеющих детей» от 29.12.2006 № 256-ФЗ. В 2007 г. разработана Концепция демографической политики РФ на период до 2025 г.

4. 2009 г. – по настоящее время (кризисный период). Происходит ухудшение экономического положения населения страны, в связи с влиянием мирового финансового кризиса на экономику Российской Федерации, падение темпов роста ВВП, повышение темпов инфляции, рост безработицы, замедление роста темпов промышленного производства, рост просроченных задолженностей по кредитам. Внесены изменения в Федеральный закон «О дополнительных мерах государственной поддержки семей, имеющих детей» от 29.12.2006 г. № 256-ФЗ, согласно которому использовать средства материнского капитала на погашение кредита, взятого на улучшение жилищных условий, стало возможным независимо от срока, прошедшего со дня рождения ребенка, если кредитный договор заключен до 31.12.2010 г. Кроме того, предусмотрена возможность получения единовременной денежной выплаты из средств материнского капитала в размере 12000 руб. Особое внимание в этот период было уделено восстановлению социальной инфраструктуры (возврат в государственную и муниципальную собственность яслей и детских садов, строительство новых дошкольных учреждений и медицинских центров). Вместе с тем, период представляется противоречивым, поскольку в среднесрочной перспективе планируется сокращение бюджетных расходов на социальные программы.

Разделение на этапы позволяет говорить, что основой изменения государственного отношения к социальной политике после 1998 г. стало изменение уровня экономического развития страны. Рост экономических показателей после 2000 г., таких как, например, ВВП, позволил перераспределить значительные средства на социальную поддержку и улучшить существующую систему государственной поддержки материнства. При этом анализ статистических данных подтверждает, что уровень рождаемости в стране напрямую зависит от экономики и благосостояния населения. Так, в период с 2000 г. номинальный ВВП вырос более чем в 5 раз, с 2000 г. начался постепенный рост среднедушевых доходов населения, прерванный мировым экономическим кризисом в 2009 г., с 2000 по 2009 гг. номинальный рост среднедушевых доходов составил 740 %, реальный уровень безработицы в период с 2000 по 2007 гг. снизился на 4,5 %, в период с 2000 г. численность населения с денежными доходами ниже прожиточного минимума сократилась более чем в 2 раза, с 2001 г. начался рост суммарного коэффициента рождаемости, в период с 2000 по 2009 гг. коэффициент вырос в 1,3 раза [11].

Анализ существующей в Российской Федерации системы финансового обеспечения поддержки материнства позволяет в целом сделать вывод о том, что меры госу-

дарственной поддержки носят половинчатый характер, не являются комплексными, что определяет необходимость разработки и совершенствования мер поддержки материнства на системной основе. Так, помимо прямых методов финансовой поддержки (которые в настоящее время преобладают), необходимо, по нашему мнению, шире использовать косвенные методы финансовой поддержки материнства, которые в существующей экономической ситуации могли бы оказать не меньшее положительное влияние на демографическую ситуацию в стране. При этом использование косвенных методов поддержки материнства (например, открытие яслей и детских садов, создание рабочих мест для женщин, не имеющих возможности выходить на полный рабочий день, изменение системы страхования детей, развитие социальной инфраструктуры первой необходимости, поддержка региональных и корпоративных программ, фондов и обществ, оказывающих благотворительную и спонсорскую помощь в сфере материнства) могло бы также оказать положительное влияние на экономику страны в целом за счет создания дополнительных рабочих мест.

Таким образом, демографическая политика государства в условиях развивающейся экономики, когда рождение ребенка вызывает у большей части населения значительные экономические затруднения, связанные с обеспечением возросших потребностей семьи, является неотъемлемой частью социально-экономической государственной политики в целом. При этом для повышения рождаемости государству, при проведении демографической политики, необходимо также обеспечить стабильный рост экономики страны, иначе прямые методы финансирования государственной социальной поддержки материнства могут оказаться неэффективными. Анализ публикаций по проблемам финансового обеспечения поддержки материнства позволяет сделать вывод о необходимости реформирования существующей нормативной правовой базы, разработки теоретических положений в области закономерностей развития системы финансового обеспечения поддержки материнства в многоукладной экономике, создания методик оценки эффективности финансового обеспечения поддержки материнства на всех уровнях принятия управленческих решений.

Литература

1. Федеральный закон от 19.05.1995 г. № 81-ФЗ «О государственных пособиях гражданам, имеющим детей».

2. Федеральный закон от 29.12.2006 г. № 255-ФЗ «Об обязательном социальном страховании на случай временной нетрудоспособности и в связи с материнством».

3. Федеральный закон от 29.12.2006 г. № 256-ФЗ «О дополнительных мерах государственной поддержки семей, имеющих детей».

4. Федеральный закон от 25.12.2008 г. № 288-ФЗ «О внесении изменений в Федеральный закон «О дополнительных мерах государственной поддержки семей, имеющих детей».

5. Постановление Правительства РФ от 30.07.1994 г. № 890-П «О государственной поддержке развития медицинской промышленности и улучшения обеспечения населения и учреждений здравоохранения лекарственными средствами и изделиями медицинского назначения».

6. Указ Президента РФ от 14.09. 2000 г. № 942 «Основные направления государственной социальной политики по улучшению положения детей в Российской Федерации до 2005 г.».

7. Указ Президента РФ от 09.10.2007 г. № 1351 «Об утверждении концепции демографической политики Российской Федерации на период до 2025 года».

8. Зубченко Л. А. Семейная политика Франции // Актуальные проблемы Европы. Сборник научных трудов / РАН ИНИОН. Ред. кол. Т. Г. Пархалина (гл. ред.) и др. М.: ИНИОН, 2009. № 2.

9. Носова С. С. Экономическая теория: электронный учебник. – Электрон. дан. – М.: КНОРУС, 2010.

10. Романовский М.В., Врублевская О.В., Сабанти Б.М. Финансы. 2-е изд. М.:ЮРАЙТ-ИЗДАТ, 2008.

11. http://www.gks.ru – официальный сайт Федеральной службы государственной статистики (дата обращения 01.08.2012 г.).

12. http:// www.rosmintrud.ru – официальный сайт Министерства труда и социальной защиты РФ (дата обращения 15.07.2012 г.).

Коротко об авторе ***Briefly about the author***

Гончарук О.А., аспирант каф. «Финансы и банковское дело», Санкт-Петербургский государственный инженерно-экономический университет
m.go@mail.ru

O. Goncharuk, postgraduate student, assistant, Finance and Credit department, St.Petersburg University of Engineering and Economics

Научные интересы: государственные и муниципальные финансы

Scientific interests: public and municipal finance

УДК 351.862.6.:334.722.012.63/64 (470)

Дамдинов Доржи Очирович
Dorzhi Damdinov

НЕДОБРОСОВЕСТНАЯ КОНКУРЕНЦИЯ НА РЫНКЕ САМОРЕГУЛИРУЕМЫХ ОРГАНИЗАЦИЙ

UNFAIR COMPETITION AT THE MARKET OF SELF-REGULATING ORGANIZATIONS

Рассматриваются саморегулируемые организации, теоретические и практические аспекты развития. СРО – позитивное явление, в статье предложены механизмы по усовершенствованию данного института саморегулирования

Ключевые слова: *СРО, конкуренция, бизнес-сообщество*

Self-regulating organizations, theoretical and practical aspects of the development are considered in the article. SRO is a positive phenomenon; the mechanisms on improvement of the institution of self-regulation are proposed in the article

Key words: *SRO, competition, business community*

В настоящее время в средствах массовой информации, юридической и экономической литературе все чаще говорится о необходимости более активного внедрения элементов саморегулирования в разные области хозяйственной деятельности. Однако далеко не все исследователи и предприниматели четко представляют, что же следует понимать под саморегулированием. Осмысление же феномена саморегулирования имеет важное значение.

По мнению Президента РФ В.В. Путина, саморегулирование должно стать одним из столпов сильного гражданского общества в России [1].

На современном этапе становления рыночных отношений основная идея механизма саморегулирования заключается в том, что хозяйствующие субъекты самостоятельно должны осуществлять координацию профессиональной деятельности и нести реальную имущественную ответственность по своим обязательствам. Введение подобного механизма осуществлено в целях устранения неэффективного государственного контроля за строительной отраслью и излишних административных барьеров, которые препятствуют выходу на рынок добросовестных предпринимателей, и создания добросовестной конкуренции.

Так, саморегулирование в области строительства, реконструкции, капитального ремонта объектов капитального строительства (строительной деятельности) введено в Российской Федерации с 1 января 2009 г. вместо строительных лицензий (лицензий на деятельность в области строительства зданий и сооружений I и II уровня ответственности). Это означает, что для строительства зданий и сооружений в Российской Федерации строительным организациям необходимо стать членами саморегулируемой организации. Идея самоуправления состоит в защите интересов работников одной и той же профессии. Саморегулирование направлено на взаимодействие государственного регулирования и контроля за деятельностью предпринимателей с надзором организаций за деятельностью своих членов [2].

Согласно Федеральному закону № 315 ФЗ «О саморегулируемых организа-

циях» (СРО) [3], саморегулируемыми организациями признаются некоммерческие организации, созданные в целях саморегулирования, основанные на членстве, объединяющие субъектов предпринимательской деятельности исходя из единства отрасли производства товаров (работ, услуг) или рынка произведенных товаров (работ, услуг), либо объединяющие субъектов профессиональной деятельности определенного вида.

Наиболее перспективными для саморегулирования сферы бизнеса в Российской Федерации являются кадастровая, бухгалтерская и туристическая деятельность, появляются СРО аудиторов и инноваторов, в разработке законодательства о саморегулировании в сфере ЖКХ.

При этом бизнес-сообщество ратует за введение СРО в сельском хозяйстве, транспорте, связи, рыболовстве, страховании и даже оптовой и розничной торговле. Во многих регионах России предприятия разных сфер бизнеса и их объединения и союзы уже разрабатывают проекты нормативов и правила саморегулирования. Теперь они ждут главного шага от исполнительной власти, который позволит им реально получить в установленном законом порядке статус саморегулируемых организаций [4].

Прошло чуть больше трех лет с момента возникновения первых саморегулируемых организаций. На сегодняшний день механизм саморегулирования, при котором профессиональное сообщество определяет «правила игры» на своем рынке, расценивается и властными структурами, и бизнес-сообществом, и профессиональными объединениями как позитивное явление. К середине 2011 г. федеральным законодательством установлено обязательное членство в СРО для 10 сфер деятельности, в их числе инженерные изыскания, архитектурно-строительное проектирование, строительство. Строители наиболее активно и продуктивно используют возможности саморегулирования для диалога с властью, лоббирования своих профессиональных интересов в рамках формирования нормотворческой, законодательной среды [5]. Этому способствует тот факт, что строителям проще – у них есть Градостроительный кодекс [9], который предусматривает создание национальных объединений строителей (НОСТРОЙ), финансируемых за счет средств саморегулируемых организаций. Национальные объединения специально для нужд СРО разрабатывают различного рода документацию и методические рекомендации. И там же написано, что деятельность саморегулируемых организаций заключается в принятии обязательных для их членов внутренних нормативных актов и в контроле за их исполнением и соблюдением. Так, НОСТРОЙ разработаны унифицированные Правила контроля СРО в области саморегулирования и Положение «О применении мер дисциплинарного воздействия» [10] за несоблюдение его членами требований нормативных документов, локальных актов и т.п.

Выступая на V съезде саморегулируемых организаций, Министр регионального развития России В.Ф. Басаргин подчеркнул, что саморегулирование в строительстве перешло от становления к развитию, оно постоянно модернизируется. Сейчас «госрегулятор знает мнение строителей, а строители имеют возможность представлять свое мнение в органах государственной власти». Минрегионом России установлено эффективное сотрудничество с национальными объединениями в сфере строительства, решаются задачи по выработке предложений по развитию института саморегулирования в строительной отрасли, совершенствованию технического регулирования в инженерных изысканиях, проектировании и строительстве, совершенствованию законодательства о градостроительной деятельности [5].

Известно, что ни одни положительные моменты в России не обходятся без отрицательных. Для идеи саморегулирования такими отрицательными моментами стали вопросы, связанные с коммерциализацией процесса, хотя сам термин «коммерциализация» по отношению к СРО неправомерен, т.к. прикрывает повсеместное и массовое нарушение Федерального закона от 1 дека-

бря 2007 г. № 315 ФЗ «О саморегулируемых организациях». «Саморегулируемый бизнес» – незаконный, прибыльный и даже не всегда тайный [6].

К примеру, законным путем невозможно получить допуск на строительство, не имея в штате специалистов определенной квалификации, технического оснащения или не уплатив взносы в компенсационный фонд. Однако множество компаний через Интернет предлагают за определенную сумму вступить в СРО за один-три дня, часто без уплаты взноса или с рассрочкой его уплаты, не интересуясь при этом, есть ли в компании квалифицированные специалисты, необходимая техника для выполнения работ. Ввиду того, что в некоторых СРО можно легко получить допуски ко всем мыслимым видам работ, не утруждая себя подготовкой кадров, выполнением других требований, наблюдается отток строительных компаний из «нормальных» СРО к «коммерсантам».

Воспринимая СРО как бизнес, такие компании используют несовершенство законодательной базы и продают, казалось бы, за небольшие деньги видимость членства в СРО. Все эти действия являются способом обогащения. Деньги зарабатывают на всем: на сертификатах качества ISO (International Organization for Standardization) [7] для членов СРО, оформленных обязательно через определенные фирмы, на повышении квалификации специалистов в образовательных учреждениях, на страховании гражданской ответственности членов в страховых компаниях. Стимулирует «коммерциализацию» и законодательное отсутствие верхнего предела числа членов СРО. Чем больше членов – тем больше компенсационный фонд, а это такие деньги (у некоторых СРО сумма превышает сотни миллионов рублей), за которые многие не побоятся рискнуть проигнорировать нормы закона (например, с рассрочкой платежа в компенсационный фонд). Тем более, что пока ответственность весьма размыта.

Таким образом, саморегулирование и свидетельство о допуске к видам работ оказались дискредитированными. Эта «коммерческая деятельность» превратилась в самую большую опасность не только для будущего идеи саморегулирования в строительстве, но и для безопасности нашей жизни, т.к. дала допуск на строительный рынок безграмотным дилетантам.

Вину за процветание указанного явления возложили на пассивность контрольных органов, в первую очередь Ростехнадзора, и прорехи в законодательстве, оставляющие подобные действия безнаказанными. «Пассивность контрольных органов, бесконтрольность и безнаказанность дискредитируют систему саморегулирования», – говорит Е.В. Басин, президент НОСТРОЙ. «Борьбу с коммерческими СРО я считаю самым важным направлением деятельности НОСТРОЙ и наших коллег в других национальных объединениях» [5].

Старт активному противодействию коммерциализации СРО дало заседание Координационного совета по взаимодействию с национальными объединениями саморегулируемых организаций при Минрегионе под председательством министра регионального развития В.Ф. Басаргина. «На текущий момент главное направление деятельности и федеральных органов государственной власти, и органов управления в системе саморегулирования – борьба с теми, кто пришел в эту систему нажиться, а не работать», – заявил министр. По информации Минрегиона, ведомство направит сведения о нарушениях, совершенных недобросовестными СРО в Минюст, МВД и в Генпрокуратуру [8].

В процессе проведения заседания Координационного совета по взаимодействию с национальными объединениями саморегулируемых организаций при Минрегионе РФ были выявлены основные признаки коммерциализации саморегулируемой организации.

К таким признакам относится:

1) среднемесячные темпы прироста количества членов саморегулируемой организации – более 50 юридических лиц и предпринимателей в строительной саморегулируемой организации;

2) наличие рекламы, призывающей к вступлению в саморегулируемую организацию;

3) разветвленная сеть (более 20) мест приема документов для вступления в саморегулируемую организацию;

4) предоставление возможности вступления в саморегулируемую организацию без уплаты взноса в компенсационный фонд в полном размере;

5) отсутствие документов саморегулируемой организации о соответствии профиля высшего и среднего профессионального образования определенным видам работ;

6) отсутствие контроля подлинности документов, поданных для выдачи свидетельства о допуске;

7) отсутствие коллегиальности и открытости в управлении саморегулируемой организацией;

8) участие в бизнесе по продаже готовых юридических лиц со свидетельствами о допуске, выданными саморегулируемой организацией.

Проблема коммерциализации саморегулируемой организации многогранна и должна решаться комплексными мерами.

Необходимо сформировать свод поправок к действующему законодательству, которые помогут организовать эффективную борьбу с коммерческими СРО и предотвратить их появление в будущем.

К примеру, целесообразным было бы введение штрафных санкций, административной и уголовной ответственности должностных лиц саморегулируемых организаций; законодательно установить процедуру взаимодействия органа государственного контроля (надзора) за деятельностью СРО и национальных объединений СРО в сфере строительства.

На наш взгляд, при решении проблемы необходимо создать единый реестр выявленных коммерческих саморегулируемых организаций, ввести постоянный мониторинг и рейтинг данных предприятий для того, чтобы строительные компании, которые будут выбирать СРО, могли получить полную информацию, учитывая рейтинговые позиции этих компаний.

Указанные предложения не являются исчерпывающими для решения столь актуальной проблемы.

Они помогут выработать действенные механизмы защиты от недобросовестных саморегулируемых организаций в области строительства.

П. 1 ст. 55.15. Градостроительного кодекса РФ закреплено, что саморегулируемая организация применяет в отношении своих членов предусмотренные такой саморегулируемой организацией меры дисциплинарного воздействия за несоблюдение требований технических регламентов, требований к выдаче свидетельств о допуске, правил контроля в области саморегулирования, требований стандартов саморегулируемых организаций, правил саморегулирования [9].

Саморегулируемая организация принимает решение об исключении из членов саморегулируемой организации индивидуального предпринимателя или юридического лица решением общего собрания СРО.

Так, согласно ФЗ «О саморегулируемых организациях», общее собрание членов саморегулируемой организации созывается с периодичностью и в порядке, которые установлены уставом саморегулируемой организации, но не реже чем один раз в год [3].

Внеочередное общее собрание, как правило, проводится Партнерством в случае экстренной необходимости, т.е. срочных внесений изменений в учредительные документы либо приведения внутренних положений в соответствие с поправками в действующем законодательстве и т.п.

Самым распространенным нарушением членами саморегулируемых организаций является нарушение членами положений внутренних локальных актов саморегулируемой организации, касающихся уплаты членских взносов.

Законодатель, давая возможность саморегулируемым организациям бороться с неплательщиками взносов, дал общим собраниям СРО право исключать злостных неплательщиков, а также возможность обращаться саморегулируемой организации в суд для защиты своих прав.

Однако на практике обращение в суд с исковым заявлением о взыскании задолженности по уплате членских взносов — это затяжной и длительный процесс в силу процессуального и исполнительного законодательства РФ, который в итоге может навредить как репутации неплательщика, так и репутации СРО, что в свою очередь противоречит основным принципам и целям саморегулирования, а соответственно применяется организациями в исключительных случаях.

Так, к примеру: саморегулируемая организация Некоммерческое Партнерство «Ассоциация инжиниринговых компаний» обратилась в Арбитражный суд Иркутской области к ООО «Эллетра» о взыскании суммы задолженности по уплате членских взносов.

Решением исковые требования удовлетворены в полном объеме.

Весь процесс судебного разбирательства длился около трех месяцев.

Спустя полтора месяца, суд выдал исполнительный лист.

Однако до настоящего времени задолженность по уплате членских взносов не погашена, и на сегодняшний день задолженность ООО «Эллетра» увеличилась.

Таким образом, можно заключить, что судебная защита не всегда эффективный способ борьбы с задолженностью по уплате членских взносов.

Проведение внеочередных общих собраний с целью исключения из числа членов саморегулируемой организации задолжников по уплате членских взносов, как правило, представляется затруднительным ввиду отсутствия кворума на таких собраниях.

Проблема заключается в том, что у саморегулируемой организации отсутствует эффективный и быстрый способ пресечь неуплату членских взносов.

На практике данная проблема находит свое отражение очень часто.

Так, индивидуальный предприниматель или юридическое лицо, вступившее в саморегулируемую организацию, в течение месяца после проведения общего собрания фактически может не осуществлять уплату членских взносов до проведения следующего общего очередного или внеочередного собрания. Следовательно, такому члену дается некий «карт бланш» сроком 6…11 месяцев.

Собирать внеочередное общее собрание с целью исключения члена за неуплату взносов целесообразно, однако, как правило, в силу отсутствия кворума такие собрания могут быть признаны несостоявшимися. При этом на организацию таких собраний СРО необходимо понести финансовые затраты (аренда помещений, канцелярия и т.п.), а следовательно, не запланированные финансовые затраты несут члены СРО.

Для решения указанной проблемы мы предлагаем внести соответствующие изменения в ГрК РФ, касаемые делегирования полномочий постоянно действующему коллегиальному органу в части возможности принятия решения об исключении из СРО члена, не уплачивающего членские взносы.

К примеру, можно законодательно внести изменения в ГрК РФ, а именно изложить п. 3 ст. 55.7 ГрК РФ в следующей редакции: «Решение об исключении из членов саморегулируемой организации индивидуального предпринимателя или юридического лица принимается общим собранием членов саморегулируемой организации. В случае отсутствия у индивидуального предпринимателя или юридического лица свидетельства о допуске хотя бы к одному виду работ, которые оказывают влияние на безопасность объектов капитального строительства, за исключением случая, указанного в ч. 7 ст. 55.8 настоящего Кодекса, или в случае неоднократной неуплаты в течение одного года или несвоевременной уплаты в течение одного года членских взносов решение об исключении из членов саморегулируемой организации индивидуального предпринимателя или юридического лица вправе принять постоянно действующий коллегиальный орган управления саморегулируемой организации».

Для дальнейшего усовершенствования и развития института саморегулирования в Российской Федерации, в частности, в

отрасли строительства, необходимы комплексные меры для решения специфических проблем, отраженных в настоящей статье.

Литература

1. Путин В.В. Сайт Владимира Путина: авторская статья «Демократия и качество государства» М: Коммерсант, 2012. [Электронный ресурс]. Режим доступа: http://www.putin2012.ru/events/187 (06.02.2012 г.)
2. Мигин С. Стимул к саморегулированию // ЭЖ-Юрист. 2007. № 50. С. 13-15.
3. Федеральный закон РФ от 1 декабря 2007 г. № 315-ФЗ «О саморегулируемых организациях» // Российская газета, № 273, 06.12.2007
4. Плескачевский В.С. Официальный сайт государственной думы РФ: материалы к парламентским слушаниям: «Саморегулирование профессиональной деятельности как элемент гражданского общества» 26 ноября 2009 г. [Электронный ресурс]. Режим доступа: http://iam.duma.gov.ru/node/2/4472/14856
5. Иоффе О.И. На рынке СРО набирает силу недобросовестная конкуренция // Руководитель строительной организации. № 10. октябрь 2011 г. С. 5-8.
6. Иоффе О.И. Пути к сотрудничеству государства и СРО // Руководитель строительной организации. 2011. № 6. июнь С. 9-11.
7. Энциклопедия Википедия: понятие сертификат качества ISO. [Электронный ресурс]. Режим доступа: http://ru.wikipedia.org/wiki/ISO_9000 (01 мар. 2012).
8. Официальный сайт Министерства регионального развития Российской Федерации новости, заседание Координационного совета по взаимодействию с национальными объединениями саморегулируемых организаций при Минрегионе РФ 24.05.2011 г. [Электронный ресурс]. Режим доступа: www.minregion.ru. (25 февраля 2012).
9. Градостроительный кодекс РФ. Федеральный закон от 29.12.2004. № 190-ФЗ. СЗ РФ. 2007. № 1.
10. Методические рекомендации по итогам круглого стола. М, 2012. [Электронный ресурс]. Режим доступа: www.nostroy.ru

Коротко об авторе ***Briefly about the author***

Дамдинов Д.О., аспирант, Российская академия народного хозяйства и государственной службы при Президенте Российской Федерации
Dorzy@yandex.ru

D. Damdinov, postgraduate student, Russian Academy of the National Economy and Public Service by the President of the Russian Federation

Научные интересы: экономика, предпринимательство, АПК

Scientific interests: economy, business, agro-industrial complex

УДК 519.24

Лавлинский Сергей Михайлович
Sergey Lavlinskiy

Калгина Ирина Сергеевна
Irina Kalgina

МЕТОДЫ ОЦЕНКИ МЕХАНИЗМА ГОСУДАРСТВЕННО-ЧАСТНОГО ПАРТНЕРСТВА В МИНЕРАЛЬНО-СЫРЬЕВОЙ СФЕРЕ ЗАБАЙКАЛЬСКОГО КРАЯ

METHODS OF PUBLIC-PRIVATE PARTNERSHIP EVALUATION MECHANISM IN THE MINERAL RAW MATERIAL SECTOR OF ZABAIKALSKY KRAI

Авторами предложен метод оценки механизма согласования долгосрочных интересов государства, частного инвестора и населения в процессе освоения минерально-сырьевой базы. В качестве основного инструмента оценки предлагается использовать модель пучка инвестиционных проектов, позволяющую каждому конкретному механизму государственно-частного партнерства сопоставить прогноз *NPV* участников

The method of an estimation of the coordination mechanism of long term interests of the state, the private investor and the population during natural raw material base development are offered in the article. The use model of a bunch of the investment projects, allowing to each particular mechanism of state private partnership to compare with forecast NPV of participants as the basic tool of estimation is suggested

Ключевые слова: *государственно-частное партнерство, модель процесса освоения месторождения, бюджетные доходы, компенсирующие экологические мероприятия*

Key words: *State private partnership, model of development deposit process, budgetary incomes, compensating ecological actions*

Работа поддержана РФФИ (грант 10-06-00057) и ФЦП «Научные и научно-педагогические кадры инновационной России» на 2009-2013 гг. (гос. контракт № 14.740.11.0211)

Вопрос о том, как стратегически верно сконструировать программу освоения природно-ресурсного потенциала, обеспечив населению территории достойный уровень жизни на долгосрочном горизонте, – ключ к созданию условий и предпосылок устойчивого социально-экономического развития в большинстве ресурсных регионов России. Основной проблемой здесь является разработка механизма согласования долгосрочных интересов государства, частного инвестора и населения в процессе социально-экономического развития, обеспечивающего инвестиционную привлекательность, бюджетные поступления, соблюдение экологических ограничений и соответствующую динамику индикаторов уровня жизни.

Для большинства сибирских регионов наиболее характерной является ситуация, когда большая часть экономического потен-

циала сосредоточена в природно-ресурсной сфере, а перспективы промышленного развития открываются при ликвидации основных «узких» мест в развитии инфраструктуры – дефицита электроэнергии, нехватки дорог и транспортных коммуникаций. При этом экономика проекта частного инвестора, как правило, очень чувствительна к наличию дорог, мостов, ЛЭП и т.п. в районе «привязки» проекта и в ряде случаев не выдерживает дополнительных затрат, отличных от исходных проектных. И здесь на помощь частному инвестору приходит государство, берущее на себя часть инфраструктурных проектов общего назначения. Созданная таким образом инфраструктура может быть использована не только сейчас, при реализации частных инвестиционных проектов, но и в дальнейшем, стимулируя развитие экономики за счет новых инвестиционных проектов, приходящих в будущем в регион в результате наличия значительных конкурентных преимуществ перед другими территориями, прежде всего, в части развития инфраструктуры и снижения необходимых для реализации проектов затрат.

Для крупных инвестиционных проектов в природно-ресурсной сфере, наиболее характерных для восточных регионов РФ, на первый план выходят не только соображения глобальной экономической эффективности, но и необходимость учета экологических последствий реализации мероприятий, существенно нарушающих экологическое состояние [Глазырина, 2001]. Именно поэтому в качестве содержательной основы механизмов управления масштабными проектами с участием частных инвесторов и государства необходимо использовать процедуру поиска долгосрочного компромисса между уровнями развития социально-экономической и экологической сфер, в рамках которого государство может взять на себя и часть затрат, связанных с компенсацией экологических потерь, вызванных реализацией инвестиционных проектов.

Такова общая концепция механизма согласования интересов в рамках содержательной модели государственно-частного партнерства, которая для практических нужд территориального планирования должна быть трансформирована в соответствующий экономико-математический инструментарий, позволяющий провести оценку используемого механизма с позиции критериев устойчивого развития. Такой инструментарий предлагается строить в виде модели прогнозирования, назначение которой – оценка последствий реализации программы развития территории, использующей конкретную модель государственно-частного партнерства.

1. Модель процесса освоения месторождения

Эта модель играет ключевую роль в оценке рентабельности инвестиционного проекта освоения месторождения и последствий его реализации для территории в рамках фиксированного сценария внешних условий. При этом значительная часть условий реализации проекта определяется выбранной моделью государственно-частного партнерства.

Основная идея – использование детальной компьютерной модели процесса функционирования предприятия, созданного инвестором для освоения месторождения, для генерации прогноза траектории ключевых экономических показателей деятельности в зависимости от целого ряда факторов. Формальная схема модели имеет вид системы рекуррентных соотношений вида

$$X(t)=F(\mathrm{X(t\text{-}1)},\mathrm{P},\mathrm{E(t)},\mathrm{TAX},\mathrm{MGCHP}),\ \mathrm{t}=1,\ldots,\mathrm{T}, \qquad (1)$$

где P – проект освоения месторождения;

E(t) – прогноз внешних условий функционирования;

TAX – система налогообложения;

$X(t)$ – вектор состояния предприятия на конец года t, компоненты которого опре-

деляют мощности и объемы добычи руды, нефти, газа, результаты их переработки, затраты на транспортировку и переработку, объемы продаж, наличие средств на счетах, объемы кредитования и выплаченных процентов, налоговые платежи по видам, финансово-экономические показатели, фиксирующие результаты деятельности предприятия в году t.

Используемая модель государственно-частного партнерства *MGCHP* непосредственно воздействует на конфигурацию проекта (часть производственной инфраструктуры и необходимых экологических проектов берет на себя государство) и потенциально может облегчать налоговое бремя в пределах максимально возможных региональных льгот. Оператор F системы формализован в виде совокупности алгоритмов, в определенном смысле имитирующих процессы функционирования отдельных подразделений предприятия инвестора, их взаимодействие, применяемые на практике рутинные процедуры принятия текущих производственных решений и возникающие в результате материальные и финансовые потоки всех видов.

Задав начальное состояние предприятия $X(0)$ и прогноз внешних условий $\{E(t), t=1,\ldots,T\}$ с помощью модели для фиксированных проекта P, модели государственно-частного партнерства *MGCHP* и варианта налоговой системы *TAX* можно получить траекторию развития предприятия инвестора $\{X(t), t=0,\ldots,T\}$ – динамические ряды показателей функционирования. Анализ такой траектории дает возможность оценить общие результаты процесса освоения месторождения с точки зрения экологии, бюджетных поступлений, числа новых рабочих мест, рентабельности для инвестора. Построив годовые графики доходов и расходов инвестора и государства, а также соответствующие $NPV_{инв}$, $NPV_{гос}$, модель позволяет произвести рентную оценку месторождения *NPV* и спрогнозировать пропорции раздела ренты между участниками, фиксирующие уровень достижения приемлемого компромисса интересов [Лавлинский, 2008].

На рис. 1 представлена блок-схема модели для месторождения полиметаллических руд. Месторождения этого типа составляют большую часть минерально-сырьевой базы Забайкальского края – именно это обстоятельство определяет базовую роль описанной модели в инструментарии исследования проблем, связанных с реализацией механизмов государственно-частного партнерства.

На рис. 2…3 представлены результаты работы модели в части оценки проекта освоения с позиций государства для Нойон-Тологойского месторождения с запасами свинца, цинка и серебра. Здесь показаны графики новых рабочих мест, доходов федерального и краевого бюджетов – основа для построения чистого дисконтированного потока $NPV_{гос}$ государства (специфическая динамика НДС, характерная для ресурсного, ориентированного на экспорт проекта, реализуемого китайским инвестором, связана с необходимостью возмещения НДС), в общем случае профинансировавшего в рамках партнерства строительство инфраструктурных сооружений и реализацию экологических проектов, компенсирующих последствия производственного загрязнения.

Каким образом может быть найден эффективный механизм государственно-частного партнерства? Для простейшего случая, когда в орбиту проектирования искомого механизма вовлечен лишь один сырьевой инвестиционный проект, достаточно описанной модели.

Задавая на входе конкретный способ раздела затрат между государством и инвестором, эксперт на основе модельного прогноза и учета долгосрочных последствий реализации проекта для территории строит $NPV_{гос}$, комплексирующий социально-экономическую и экологическую (идеология использования набора компенсирующих экологических мероприятий, позволяющих минимизировать ущерб, нанесенный окружающей среде в процессе реализации инвестиционного проекта, дает инструментальную базу для стоимостной экологической оценки проекта) оценки предлагаемой архитектуры партнерства [Лавлинский, 2010].

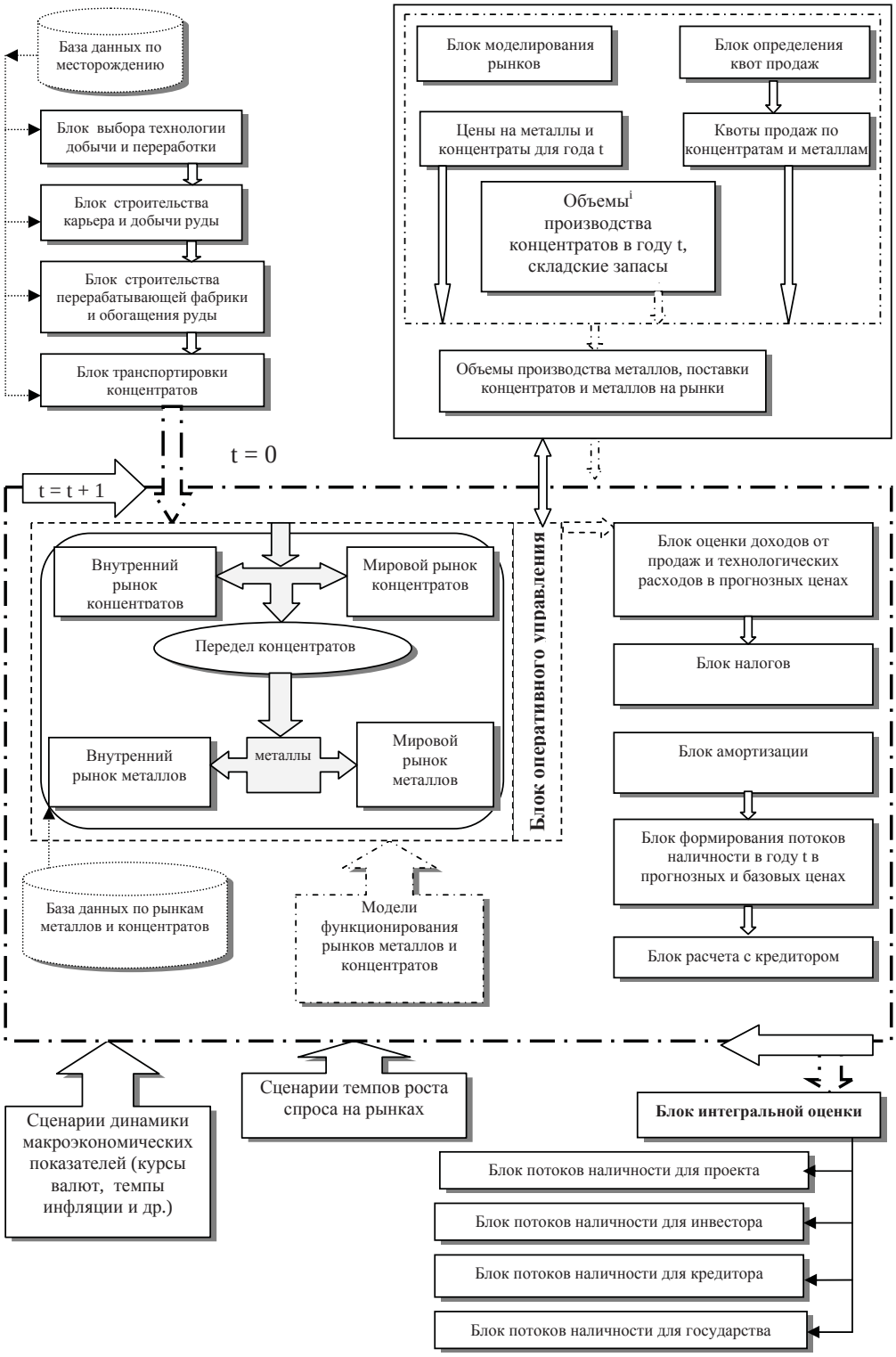

Рис. 1. Общая блок-схема модели процесса освоения месторождения полиметаллических руд

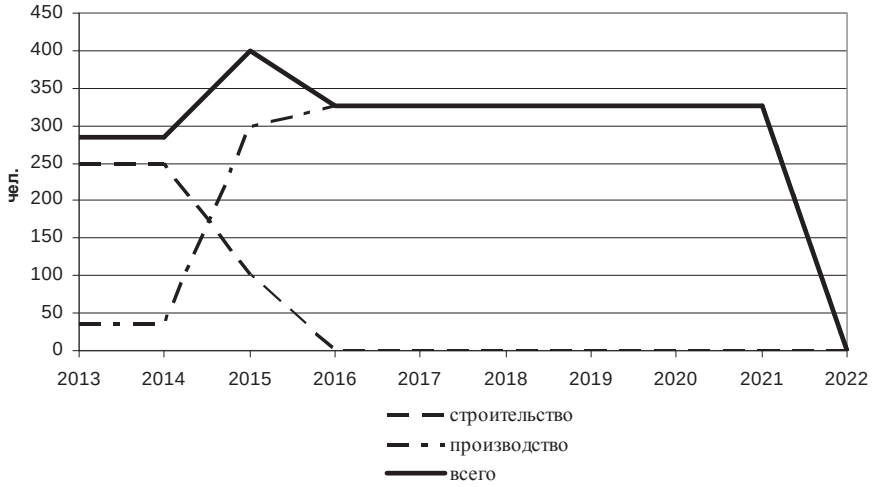

Рис. 2. Новые рабочие места, Нойон-Тологойское месторождение

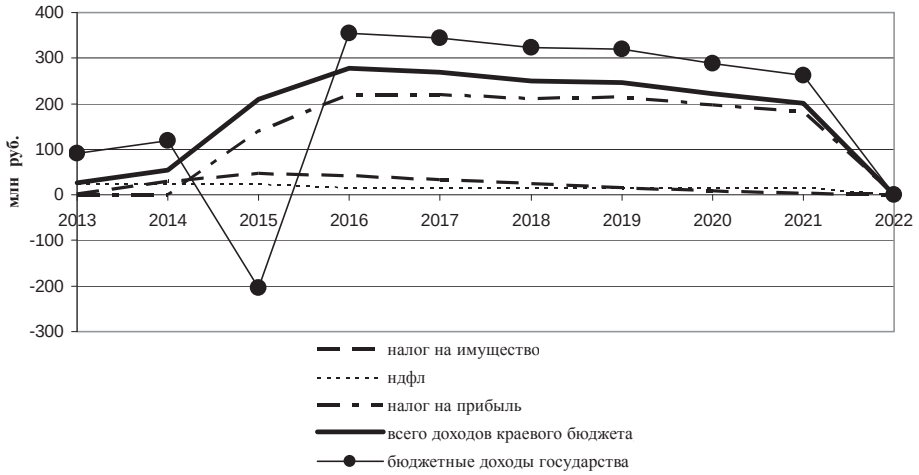

Рис. 3. Доходы краевого бюджета и государства в целом, Нойон-Тологойское месторождение

В рамках такого подхода понятен и критерий эффективности фиксированной модели государственно-частного партнерства – компромисс интересов достигнут, если $NPV_{инв} \geq 0$, $NPV_{гос} \geq 0$.

2. Модель пучка инвестиционных проектов

Механизм государственно-частного партнерства – базовый элемент программы освоения минерально-сырьевой базы территории. Разработка такой программы предполагает использование специального инструментария, основанного на моделях территориального планирования и прогнозирования с ярко выраженным акцентом в части проблем освоения природно-ресурсной базы. И здесь не обойтись без моделей освоения месторождений описанного типа, которые образуют базис процедур оценки конкретного механизма партнерства как элемента общей стратегии развития.

В основу предлагаемой технологии оценки последствий реализации программы развития территории, использующей конкретный механизм государственно-час-

тного партнерства, положено представление о процессе освоения территории как совокупности инвестиционных проектов и конкретной модели государственно-частного партнерства, гармонизирующей намерения участников и придающей содержательную жесткость инвестиционному разделу программы социально-экономического развития. Поэтому мы будем рассматривать программу освоения минерально-сырьевой базы как *пучок инвестиционных проектов,* подразумевая при этом набор проектов, «опоясанных» конкретной моделью государственно-частного партнерства.

Методика построения модели пучка инвестиционных проектов, представленная на рис. 4, включает анализ экономической (бюджет, налоги, структура валового регионального продукта и пр.), экологической (уровень загрязнения, оценка ассимиляционного потенциала) и социальной (занятость, миграция, численность населения, уровень доходов и пр.) ситуаций в регионе, сложившейся к настоящему времени.

Для каждого типа инвестиционного проекта (металлургический завод, строительство рудника, природоохранное мероприятие и т.п.) в ряде случаев нужна оригинальная модель, позволяющая адекватно описать действия инвестора в процессе реализации проекта в рамках конкретного сценария внешних условий. На выходе такой модели – динамика доходов и расходов инвестора на всем временном горизонте, позволяющая построить основные показатели инвестиционного анализа и спрогнозировать динамику бюджетных потоков.

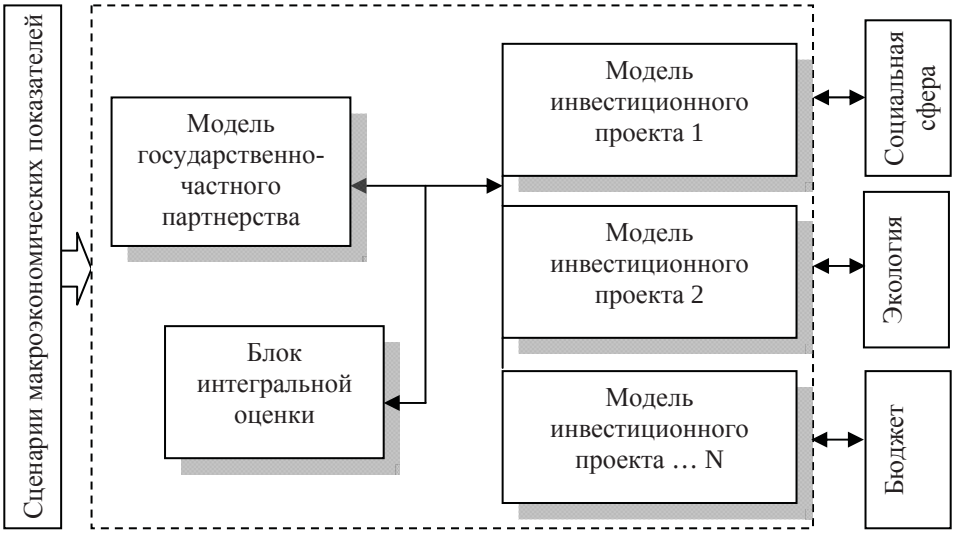

Рис. 4. Блок-схема модели пучка инвестиционных проектов

Входные данные модели пучка инвестиционных проектов:

– набор инвестиционных проектов, реализуемых частным инвестором, конкретную конфигурацию которых инвестор выбирает в зависимости от того, что предлагает государство в области инфраструктурного строительства;

– набор инфраструктурных проектов, реализуемых государством, конкретный перечень которых государство выбирает, исходя из своих оценок эффективности с точки зрения перспектив долгосрочного развития территории;

– перечень экологических проектов, необходимых для компенсации экологических потерь, вызванных реализацией инвестиционных и инфраструктурных проектов (конкретный раздел обязательств по реализации экологических проектов между част-

ным инвестором и государством на входе не определен и должен быть получен на выходе модели планирования);

– механизм раздела затрат между государством и инвестором.

На выходе модели – прогноз динамики доходов и расходов частных инвесторов и государства в процессе реализации всей совокупности проектов в рамках оцениваемого механизма раздела затрат. Это дает возможность проверить критерии эффективности использованной модели государственно-частного партнерства и достижение компромисса интересов – положительности соответствующих чистых дисконтированных потоков государства и частных инвесторов.

Таким образом, основу предлагаемой технологии оценки механизма государственно-частного партнерства составляет модель прогнозирования, позволяющая эксперту провести оценку механизма и увидеть его дисбалансы (отрицательные *NPV* некоторых участников).

Соответствующим образом «вручную» скорректировав способ раздела затрат и вновь используя модель, мы получаем эффективный алгоритм поиска механизма партнерства.

Литература

1. Глазырина И.П. Природный капитал в экономике переходного периода. М.: НИА-Природа, РЭФИА, 2001.

2. Лавлинский С.М. Модели индикативного планирования социально-экономического развития ресурсного региона. Новосибирск: Изд-во СО РАН, 2008.

3. Лавлинский С.М. Государственно-частное партнерство на сырьевой территории: экологические проблемы, модели и перспективы // Проблемы прогнозирования. 2010. № 1. С. 99-110.

Коротко об авторах — *Briefly about the authors*

Лавлинский С.М., д-р техн. наук, профессор, Забайкальский государственный университет
Сл. тел. 41-73-12

S. Lavlinskiy, Doctor of Technical Sciences, professor, Zabaikalsky State University

Научные интересы: разработка компьютерных моделей природно-ресурсной экономики, экономика исчерпаемых природных ресурсов, проблемы устойчивого развития ресурсного региона

Scientific interests: development of computer models of environmental economy, economy of nonrenewable natural resources, problems of sustainable development of raw material region

Калгина И.С., ст. преподаватель, Забайкальский государственный университет
Сл. тел. 41-73-12

I. Kalgina, postgraduate, senior teacher, Zabaikalsky State University

Научные интересы: разработка компьютерных моделей природно-ресурсной экономики, проблемы устойчивого развития ресурсного региона

Scientific interests: development of computer models of environmental economy, problems of sustainable development of raw material region

УДК 336.73

Малышев Евгений Анатольевич
Evgeniy Malyshev

ОСОБЕННОСТИ ВЗАИМОДЕЙСТВИЯ ГОСУДАРСТВА, БИЗНЕСА И УНИВЕРСИТЕТОВ В РАМКАХ МОДЕЛИ «ТРОЙНОЙ СПИРАЛИ» НА ПРИГРАНИЧНЫХ ТЕРРИТОРИЯХ

THE PECULIARITIES OF INTERACTION BETWEEN STATE, BUSINESS AND UNIVERSITIES IN THE FRAMEWORK OF THE MODEL «TRIPLE HELIX» IN THE BORDER AREAS

Рассмотрены вопросы, посвященные межсекторному взаимодействию государства, бизнеса и сферы образования в рамках инновационной модели «тройной спирали» на примере реализации государственных программ Забайкальского края. Модель «тройной спирали» организована в соответствии с принципами пересечения трех множеств отношений и описывает инновационное развитие через динамику отношений науки (образования), бизнеса и государства (в лице правительства) на национальном и региональном уровнях.

«Двойные спирали» межсекторных взаимодействий в тех регионах, где инновационная сеть еще недостаточно развита, должны рассматриваться как эволюционный этап в развитии полной «тройной спирали». Выстраивание грамотных межсекторных взаимодействий, проектирование институтов в рамках «двойных спиралей» (государство — бизнес, государство — наука (образование), бизнес — наука (образование)) является залогом формирования инновационной трехсторонней модели

Ключевые слова: *взаимодействие университетов, власти и бизнеса, модель «тройной спирали», модели «двойных спиралей», стратегия развития региона*

The issues on cross-section interaction of state, business and education in the ramps of the innovation model of «triple helix» on the example of realization of state programs of the Zabaikalsky Krai are considered. The model «triple helix» is organized in accordance with the principles of the intersection of three sets of relations, and describes innovative development through a dynamic relationship of science (education), business and state (as represented by the government) at the national and regional levels.

«The double helix» cross-section interactions in those regions, where innovation network is not fully developed should be considered as an evolutionary stage in the development of the full «triple helix». Building competent cross-section interactions, designing institutes in the framework of «double helix» (state business, state science (education), business science (education)) is a guarantee for the formation of innovation tripartite model

Key words: *interaction between universities, government and business model of «triple helix» model «double helix», strategy of a region' s development*

Успешная модернизация на инновационной основе промышленности Забайкальского края предполагает развитие теоретических и методологических основ ее проведения. В частности, целесообразно на основе изучения и критического осмысления работы модели «тройной спирали» в разных странах мира выявить возможность применения ее концептуальных основ в процессе инновационного развития региона.

Модель «тройной спирали», разработанная Г. Ицковицем и Л. Лейдесдорфом

(University-Industry-Goverment), заключается в качественно новом, тесном взаимодействии университетов, власти и бизнеса [1, 2]. Она играет ключевую роль в инновационном развитии общества, функционирование которого строится на знаниях. Именно в таком обществе роль университетов более существенна, чем в индустриальном обществе. Основными чертами модели являются эволюционизм, открытость, приоритет горизонтальных связей перед вертикальными, приоритет нематериальных ценностей. В обществе, основанном на знаниях, само понятие «инновации» видоизменяется и появляется новое понятие «инновации в инновациях», что означает реструктуризацию и оптимизацию инновационного процесса и создание среды, стимулирующей их продвижение. Это предопределило внимание мирового инновационного сообщества к модели «тройной спирали» как одной из наиболее перспективных организационных систем. Нашей стране, декларирующей актуальность создания общества, функционирование которого строится на знаниях, целесообразно активно использовать в процессе модернизации и инновационного развития разнообразный мировой опыт.

На основе модели «тройной спирали» успешно изучается взаимодействие и совместное развитие государства (главным образом, местных и региональных органов власти), бизнеса и университетов как основы появления уникальных, успешных инновационных систем в регионах. Модель «тройной спирали» – это не модель национальной политики в области инноваций в целом, как отмечают некоторые авторы [3; С. 47]. По нашему мнению, это модель, прежде всего, регионального экономического развития, что и позволяет использовать ее концептуальные положения для выявления возможностей модернизации на инновационной основе базовых отраслей региона. Модель «тройной спирали» является эффективным инструментом построения региональной экономики, основанной на знаниях. В качестве критериев ее успешного применения можно считать увеличение количества новых частных компаний, использующих науку для вывода производимой ими продукции на внутренний и мировой рынки. Кроме того, критерием успеха реализации данной модели может быть также увеличение степени, с которой существующие региональные предприятия перенимают и используют новые технологии. Представляется справедливым мнение С. Ботот и Д. Сатински о неправомерности рассмотрения построения институтов, обеспечивающих взаимодействие государства, бизнеса и университетов в качестве критерия успеха. По их мнению, такой критерий может привести лишь к бюрократизации и перераспределению ресурсов на административные цели [4].

В рамках модели «тройной спирали» обосновано, что хотя все три основополагающие институциональные сферы (государство, бизнес, университеты) имеют свои традиционные миссии, но в обществе, основанном на знаниях, они начинают играть новую роль, выполняя функции других институциональных сфер. При этом пути эволюции организационных институциональных форм для достижения сбалансированного взаимодействия институциональных сфер значительно различаются в разных странах [5; С. 5]. Такое отличие во многом определяется сложившейся моделью развития общества. Так, если определяющей моделью общества является административно-командная модель, где государство доминирует и определяет деятельность других институтов (например, Россия, Мексика), то инициативы в таком обществе организованы по принципу движения сверху вниз. Такая модель способствует достижению существенных результатов, прежде всего, за счет мобилизации ресурсов, но значительно снижает инициативы в других институциональных сферах.

Рыночная модель хозяйствования основана на обособленном функционировании бизнеса, государства и университетов. Компании в такой модели связаны только рыночными отношениями, государство компенсирует провалы рынка, университеты предоставляют образовательные услуги

и занимаются научными исследованиями. Считается, что в США в основных чертах был реализован именно этот вариант модели тройной спирали [5; С. 6].

Однако в обществе, основанном на знаниях, необходима иная модель, центральным моментом которой является консенсус. Это определяется расширением и дополнением функций, выполняемых каждой из институциональных сфер. Они начинают взаимодействовать, частично перекрывая друг друга. Но общие области характеризуют не принадлежность отдельных сегментов одновременно к разным сферам, а возможность выполнения этими элементами ранее несвойственных им функций. Именно в местах этого взаимодействия встречаются люди, специализирующиеся в разных видах профессиональной деятельности, здесь генерируются новые идеи и появляются инновации. Такая модель, в терминологии разработавшего ее Г. Ицковица, называется сбалансированной моделью «тройной спирали» (рис. 1).

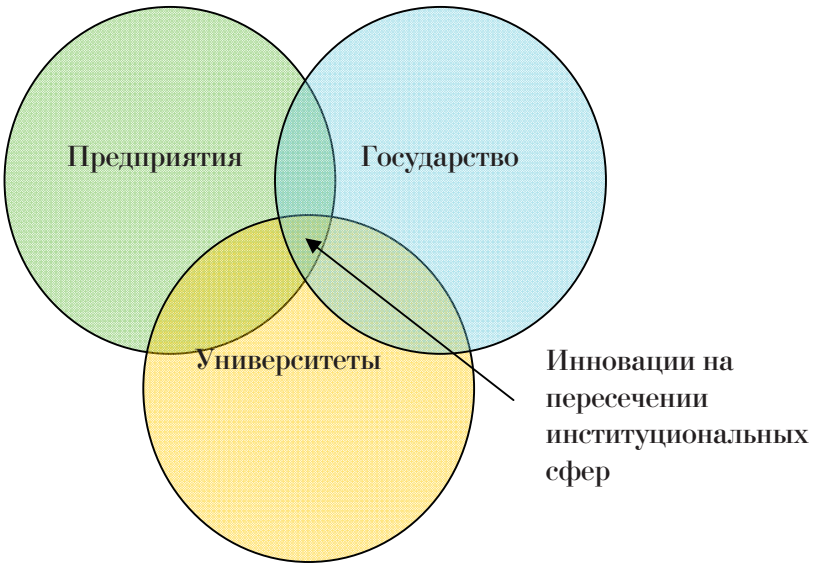

Рис. 1. Сбалансированная модель тройной спирали

Работа такой модели в разных странах имеет свои особенности. Так, в Великобритании последние годы модель нацелена на объединение усилий государства, университетов и бизнеса через реализацию, главным образом, региональной политики. Десятилетняя стратегия по развитию науки и инноваций (2004-2014), целью которой является увеличение доли НИОКР в ВВП с 1,9 до 2,6 %, сформулировала новые рамки сотрудничества университетов с компаниями для придания дополнительных импульсов развитию трансфера технологий, интеллектуальной собственности, новых ключевых компетенций и навыков, инноваций в науке.

Кроме исследовательских структур, сконцентрированных в университетах, в Великобритании функционируют семь исследовательских советов, которые инвестируют ежегодно до 3 млрд фунтов стерлингов в исследования по всему спектру академических направлений – от медицинских и биологических наук до инженерно-технических, экономических, социальных и гуманитарных наук. Каждый из исследовательских советов публикует свой стратегический план, разработанный при участии государства, университетов и бизнеса, устанавливающий приоритеты более чем на 5 лет.

В США модель тройной спирали реализуется более сложным механизмом инно-

вационного развития, чем взаимодействие только трех перечисленных институциональных сфер. Здесь можно отметить малые старт-ап компании, венчурных капиталистов, предпринимателей и отраслевые ассоциации.

Значительный интерес представляет предложение Г. Ицковица рассматривать тройную спираль не только с позиции взаимодействия институциональных сфер, но и как ряд пространств: пространство знаний, пространство согласия и пространство инноваций (рис. 2). В современной экономической литературе в России также уделяется значительное внимание учету пространственных факторов. Транснациональные корпорации, глобальные финансовые рынки и информационные сети превратили мировую экономику в единое экономическое пространство, характерной чертой которого является общность ресурсов, рынков и технологий. Пространственные экономические параметры стали активным элементом, деформирующим собственно географические условия.

Появление экономических взаимодействий между различными точками экономического пространства стало существенным фактором общего экономического поведения. Это предопределило такие взаимодействия в качестве нового конституирующего фактора организации экономического пространства [6]. По мнению акад. РАН П.А. Минакира, формирование экономических регионов как систем функционирования экономических агентов, действующих в рамках общих теоретических закономерностей, позволило рассматривать пространственный аспект экономики с точки зрения общей теории экономики. На этом фундаменте сформировались различные теоретические концепции. Можно предположить, что одной из таких концепций является толкование Г. Ицковицем взаимодействующих пространств тройной спирали.

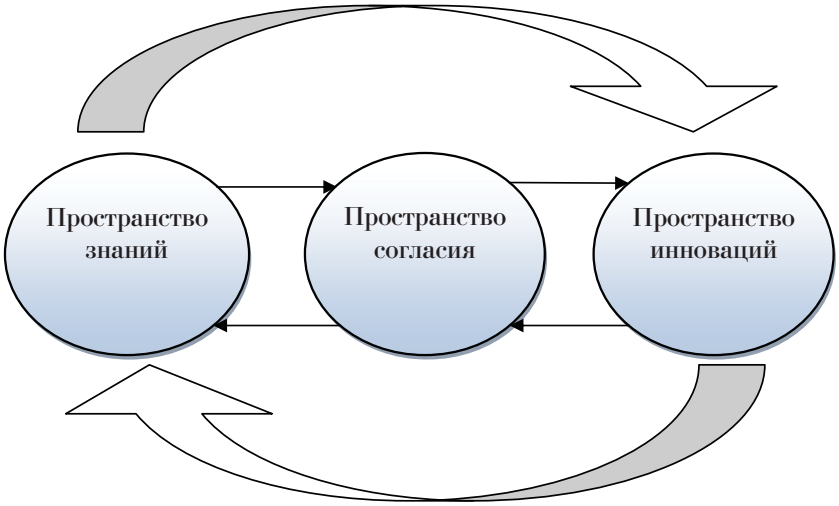

Рис. 2. Пространства «тройной спирали»

Пространство знаний, по Г. Ицковицу, это генерация знаний в университетах, научно-исследовательских институтах и исследовательских подразделениях компаний. Но само по себе пространство знаний не является достаточным для развития высокотехнологичного сектора экономики региона, где расположены данные генераторы знаний. Такое пространство знаний может только придать соответствующие импульсы развитию экономики, основанной на знаниях. Ключевым моментом модели «тройной

спирали» является пространство согласия, где достигается консенсус представителей всех институциональных сфер. Именно здесь происходит уточнение их позиций, вырабатываются общие взгляды людей из различных отраслей знаний, что помогает провести глубокий и непредвзятый анализ конкурентных преимуществ и слабых мест региона для выработки стратегии его развития.

Для корректировки стратегии развития региона, устранения выявленных слабых мест необходимо создание нового организационного формата, создание организаций нового типа, осуществление новых проектов. Все это осуществляется в рамках пространства инноваций, где основным фактором успеха становится сотрудничество между всеми участниками модели. На основе обсуждений и обмена идеями рождаются новые идеи, что приводит к активизации инновационного процесса, то есть происходит непрерывное движение от пространства знаний через пространство согласия в пространство инноваций. Взаимодействие ключевых сил инновационной экономики становится основополагающим фактором ее успешного развития. Реализация новых организационных моделей может быть даже важнее чисто технологических инноваций, так как верные организационные решения могут привести за собой и технологические новации.

Для полной характеристики модели «тройной спирали» необходимо подчеркнуть еще один ее важный аспект. Речь идет о циркуляции человеческих ресурсов. Происходит движение индивидов из университетов в бизнес, из власти в университеты. В ряде европейских стран узаконена сама идея о праве человека трудиться в двух институциональных сферах на законных основаниях. Все результативнее становится модель «практикующих профессоров» (P-o-P, Professor-of- Practice), основной идеей которой является привлечение в университеты специалистов из бизнеса, сумевших создать высокотехнологичные фирмы.

Таким образом, в основе модели «тройной спирали» лежит принцип пересечения трех множеств отношений — государства, университетов и бизнеса. Каждый из перечисленных институтов продуцирует систему производства знаний на основе объединения собственных усилий с одновременным выполнением функций других институциональных сфер, что приводит к созданию гибридных институциональных форм. В данных формах сохраняется высокая степень автономности каждой из институциональных сфер при одновременной сильной взаимозависимости [7]. Развитие этих сфер характеризуется тем, что университеты эволюционируют в сторону предпринимательских университетов, бизнес трансформируется в фирмы, работа которых определяется не только взаимоотношениями с другими фирмами, но и с научным сообществом, а также с государством. Государство эволюционирует в сторону инновационного государства, преобразуя традиционные функции в функции, содействующие инновациям, развивая экспертное сообщество и доверяя ему принятие решений [1]. Следует отметить, что в модели «тройной спирали» государство, с одной стороны, меньше контролирует другие институциональные сферы для увеличения количества исходящих от них инициатив, с другой — начинает играть более активную роль в продвижении инноваций, чем это происходит в рыночной модели.

Аналогичные идеи о возрастающей роли государства в современном обществе, правда, с иных теоретических позиций, высказывают как зарубежные, так и отечественные ученые. В частности, такая позиция поддерживается В. Полтеровичем при обосновании системы интерактивного управления ростом как основы стратегии модернизации экономики России. Эта система включает три основных элемента: национальную инновационную систему, решающую задачи заимствования; синхронизацию различных типов экономической политики для увеличения абсорбционной способности страны; систему интерактивного планирования, предусматривающую взаимодействие правительства, бизнеса и гражданского общества в процессе форми-

рования и реализации модернизационных проектов [8].

Подобные взгляды содержатся в концепции (по трактовке некоторых авторов теории) «технологий широкого применения» (general purpose technology), являющейся современной версией теории экономических циклов. «Технологии широкого применения» допускают многочисленные усовершенствования, являются основой для вторичных инноваций, использующихся в различных отраслях экономики. Их фундаментальным свойством является технологическая комплементарность, то есть способность сочетаться с другими технологиями, существенно повышая их эффективность. Это предполагает обязательность софинансирования не только для улучшения самих технологий, но и для разработки отраслевых технологий, использующих элементы технологий широкого применения. Многие авторы рассматривают нанотехнологии как зарождающуюся технологию широкого применения, ибо они обладают способностью распространяться, порождать новые технологии и совершенствоваться, что может позволить им стать новым локомотивом экономического роста. Внедрение таких технологий требует высокой степени координации в обществе, что повышает роль государства даже в развитых экономиках [9].

Концепция «технологий широкого применения» активно поддерживается В. Полтеровичем и используется им не только при обосновании гипотезы об инновационной паузе, но и является одной из центральных в системе интерактивного управления ростом. При всей привлекательности системы интерактивного управления ростом ее применение как теоретической основы модернизации региональной экономики достаточно проблематично. Прежде всего, эта система включает в себя национальную инновационную систему страны в целом, что требует серьезных доработок применительно к региональной экономике. Кроме того, акцент на взаимодействие правительства, бизнеса и гражданского общества в процессе формирования и реализации модернизационных проектов, без выделения науки как самостоятельной институциональной сферы, достаточно проблематичен. Возможно, что акцентирование внимания в системе интерактивного управления ростом на решение задач заимствования оставило без должного внимания проблемы развития науки и ее участия в формировании ядра нового, шестого технологического уклада.

Представляется, что модель «тройной спирали» в большей степени соответствует решению этой задачи. Только ситуацию в России и ее регионах правомерно рассматривать, в отличие от стран с развитой экономикой, с позиции взаимодействия бизнеса, государства и науки (а не университетов) как институциональных сфер модели тройной спирали.

Университеты. Хотя в настоящее время произошли значительные изменения в повышении статуса отечественных университетов, они пока не могут представлять науку в российском варианте модели «тройной спирали». Университеты в данной модели трактуются очень широко. В этом статусе могут работать любые организации, генерирующие и распространяющие новые знания. В России в институциональную сферу, которая обозначена как «университет», входит не только система отечественного образования, но и институты академии наук, а также отраслевая наука. Фундаментальные исследования проводятся, в основном, в институтах системы РАН, тогда как только 7 % внутренних затрат на исследования и разработки в России приходится на вузы. Однако менее половины вузов занимаются научными исследованиями и только около 20 % профессорско-преподавательского состава участвуют в научной работе. Поэтому не удивительно, что по публикационной активности лидируют институты РАН. Сотрудники свыше 60 % академических институтов публикуются в высокорейтинговых журналах, регистрируемых в базе данных Web of Science [3; С. 51].

Такое положение свидетельствует о том, что российские университеты в настоящее время не могут играть роль лидера в

построении экономики, основанной на знаниях. В то же время их роль может значительно возрасти при построении региональной экономики, основанной на знаниях. Конечно, нельзя не учитывать, что наука, прежде всего, фундаментальная, понесла невосполнимые потери. Поскольку централизованного финансирования отраслевой науки фактически сейчас тоже нет, эти обязанности переложены непосредственно на предприятия, что привело к ожидаемым результатам — снижению затрат на научные исследования в десятки раз и практической ликвидации собственных научных подразделений.

Однако в последние годы активизировалась деятельность региональных университетов, которые совместно с бизнесом и органами местной власти становятся инициаторами развития кооперационных связей.

Создание федеральных и исследовательских университетов позволит как активизировать инновационную деятельность, так и сконцентрировать навыки в области коммерциализации технологий, подготовке перспективных менеджеров и бизнесменов.

Бизнес. Бизнес как одна из составных частей модели «тройной спирали» на региональном уровне имеет свои особенности.

В настоящее время появились некоторые признаки возможного улучшения условий развития отечественной экономики. Это позволяет надеяться на увеличение количества успешных российских компаний, эффективно осуществляющих модернизацию на инновационной основе. Если последнее десятилетие концепция развития страны определяла приоритетность осуществления немногочисленных прорывных проектов, таких как «Роснано», Сколково и др., то сегодня происходит радикальная смена концепции. Успех модернизации экономики, по заявлению В. Путина, будет определяться реализацией «тысяч и тысяч» успешных проектов по всей России. Однако успешная реализация отдельных, даже высокоэффективных проектов, не является залогом модернизации отрасли в целом на инновационной основе.

Государство. Особую роль в модернизации экономики призвана сыграть промышленная политика [10]. Ее законодательное обеспечение является функцией государства. Традиционно в России государство является главным институтом страны при явном подчинении ему бизнеса и науки. Поэтому взаимосвязи между институциональными сферами модели «тройной спирали» всегда существовали в направлении — сверху вниз. Это предполагает, что на национальном уровне основным двигателем модернизации экономики является государство. В последние годы правительство инициировало ряд мер, направленных на укрепление связей между наукой и бизнесом. Для проведения технологической модернизации российской экономики необходима государственная протекционистская политика организации и поддержки диалога бизнес-наука-государство на отраслевом, региональном и федеральном уровнях. Целесообразно отработать модель организации отраслевого взаимодействия власти, науки и бизнеса для определения портфеля потребностей технологической модернизации и возможностей ее реализации на основе отечественных инновационных технологий.

Сейчас государство разрабатывает новые рычаги влияния на хозяйствующих субъектов с целью активизации их инновационной деятельности. Так, сформирован список из 55 государственных компаний, для которых обязательным является формирование корпоративных программ инновационного развития. Для них вводится специальный «норматив» по доле расходов на инновационное развитие, индивидуальный для каждой компании. Что касается частных компаний, то здесь государство поддерживает их интересы на внешних рынках при условии активизации инновационной деятельности компании, то есть вводится своеобразный «контракт» частного бизнеса с государством. Кроме того, частные компании могут участвовать в конкурсах на получение бюджетного финансирования инновационных разработок, выполняемых в партнерстве с вузами.

Для улучшения инновационного климата и повышения возможностей модернизации промышленного производства создается агентство стратегических инициатив, ключевой задачей которого является поддержка наиболее инициативных представителей среднего бизнеса, которые уже проявили свою активность. Данное Агентство, наблюдательный совет которого возглавит лично премьер России, призвано восполнить отсутствие коммуникаций среднего бизнеса и власти. Таким образом, в России возникает новая структура, которая в обход отраслевых министерств поможет предприятиям среднего бизнеса, лишенных в своей массе лоббистских ресурсов, предложить свои идеи непосредственно лицам, принимающим решения.

В то же время отдельные частные примеры не могут исключить того факта, что необходимые условия для успешного взаимодействия государства, бизнеса и науки на региональном уровне в значительной мере отсутствуют. Для их создания особое значение будет иметь развитие бюджетного федерализма, реконструкция отношений между центром и регионами. Данные примеры говорят о том, что модель «тройная спираль» в России находится на начальной стадии своего формирования. Нельзя не согласиться с мнением И.Г. Дежиной, что модель «тройная спираль» больше представлена парными отношениями: наука-бизнес, государство-наука, государство-бизнес. При этом политику государства пока трудно назвать партнерской, она в большей степени диктует, а не регулирует развитие научно-технологического комплекса страны. Горизонтальные же связи, гибкость взаимодействий между наукой и бизнесом остаются недостаточно развитыми. Однако методологическая основа модели «тройной спирали» вполне может быть использована при формировании концептуальных основ и разработке стратегии модернизации экономики индустриальных регионов. Значительными преимуществами модели являются развитые сетевые взаимодействия, возможность капитализации знаний и успешной коммерциализации результатов научных исследований. Главным здесь является понимание невозможности в чрезвычайно короткие сроки создать инновационную экономику, в том числе на уровне региона.

Проведенная экспертная оценка условий реализации модели «тройной спирали» в регионах России показала, что на современном этапе развития отечественной экономики такая модель может быть реализована лишь в ограниченном количестве регионов [11]. По мнению данных авторов, наиболее реально реализовать модель «тройной спирали» можно в виде инновационных кластеров на базе, прежде всего, технических университетов, при непосредственном взаимодействии с федеральными и региональными властями.

В то же время, очевидно, что без участия государства в решении ключевых задач инфраструктурного, инвестиционного и инновационного характера, промышленность не сможет выйти на необходимый уровень конкурентоспособности и обеспечить реализацию конкурентных преимуществ на внешнем и внутреннем рынках. Для выведения промышленности как важнейшего сектора экономики на современный технологический, экономический и управленческий уровень органы государственной власти должны сформировать политику, определяющую национальные цели и приоритеты промышленного развития, сформировать инструменты их реализации.

Вместе с тем, проведенный анализ состояния основных субъектов инновационной системы в приграничных регионах и инструментов, используемых правительством для налаживания связей между ними, позволил сделать вывод, что в приграничных территориях существуют и развиваются только «двойные», а не «тройные спирали» отношений. Ряд авторов считает «двойные спирали» в новых условиях рыночных отношений «ловушками», поскольку в них заинтересованы все участники инновационного процесса. Государство, в целом отвечающее за успешный переход к новым технологическим траекториям, не может преодолеть такие «ловушки» из-за

того, что в его взаимодействии с другими участниками по-прежнему доминируют вертикальные отношения, не отвечающие современным инновационным требованиям. «Двойные спирали» в тех регионах, где инновационная сеть еще недостаточно развита, в частности, в приграничных территориях, должны рассматриваться как эволюционный этап в развитии полной модели «тройной спирали». Выстраивание грамотных межсекторных взаимодействий, проектирование институтов в рамках модели «двойных спиралей» (государство-бизнес, государство-наука (образование), бизнес-наука (образование)) является залогом формирования инновационной трехсторонней модели. [12, 13, 14, 15].

Обязательным условием успешной реализации модели «тройной спирали» на региональном уровне является перераспределение полномочий, обеспеченных необходимыми финансовыми ресурсами, от федерального центра в регионы. Последовательное развитие и взаимодействие основных институциональных сфер (государство-бизнес-наука), формирование согласованных пространств знаний, согласия и инноваций могут явиться надежной основой модернизации традиционных отраслей и создания региональной экономики, основанной на знаниях.

Литература

1. Ицковец Г. Тройная спираль. Университеты – предприятия – государство. Инновации в действии. Томск: Изд-во Томск. гос. ун-та систем упр. и радиоэлектроники, 2010. 238 с.

2. Etzkovitz H., Leydesdorff L. The dynamic of innovations: from National System and “Mode 2” to a Triple Helix of university – industry-Government relations // Research Policy 29, 2000.

3. Дежина И.Г. Особенности российской «тройной спирали» отношений между государством, наукой и бизнесом // Инновации. 2011. № 4.

4. Ботот С., Сатински Д. Модель тройной спирали в региональном развитии Великобритании, США и России // Инновации. 2011. № 4. С. 44.

5. Ицковиц Г. Модель тройной спирали // Инновации. 2011. № 4.

6. Минакир П.А. Пространственные эффекты в экономике и управлении // Экономика и управление. 2011. № 5. С. 24.

7. Дежина И.Г. Особенности российской «тройной спирали» отношений между государством, наукой и бизнесом // Инновации. 2011. № 4.

8. Стратегия модернизации российской экономики / отв. ред. В.М. Полтерович. СПб.: Алетейя, 2010. 424 с.

9. Youtie J., Iacopetta M., Graham S. (2008). Assessing the Nature of Nanotechnology: Can We Uncover an Emerging General Purpose Technology? // The Journal of Technology Transfer. Vol. 33. № 3. P. 7.

10. Романова О.А. Условия и факторы структурной модернизации региональной промышленной системы // Экономика региона. 2011. № 2. С. 40-48.

11. Монастырный Е.А., Уваров А.Ф. Применимость модели взаимодействия университетов, бизнеса и государства как инструмента развития современной экономики России // Инновации. 2011. № 4. С. 62-64.

12. Романова О.А. Развитие высокотехнологичных производств в региональных промышленных системах // Вестник УрФУ. Серия «Экономика и управление». 2012. № 3. С. 80-93.

13. Акбердина В.В., Малышев Е.А. Возможности взаимодействия государства, бизнеса и сферы образования в рамках модели «тройной спирали» // Экономика региона. 2011. № 4 (28). С. 269-274.

14. Малышев Е.А. Методология прогнозирования выбора долгосрочных приоритетов инновационного развития приграничных территорий на основе макроэкономических и балансовых моделей // Вестник ЧитГУ. 2012. – № 6(85). С. 122-135.

15. Малышев Е.А. Оценка потенциала инновационного саморазвития приграничной территории с использованием модели трансграничной инновационной диффузии / Е.А. Малышев. // Вестник ЧитГУ. 2012. № 7(86). С.111-118.

Коротко об авторе — *Briefly about the author*

Малышев Е.А., канд. техн. наук, доцент, проректор по научной и инновационной работе, зав. каф. «Экономика и управление на энергетических предприятиях», Забайкальский государственный университет (ЗабГУ)
eamalyshev@mail.ru

E. Malyshev, Candidate of Technical Sciences, associate professor, prorector on scientific and innovation work, head of the Economy and management at energy enterprises department, Zabaikalsky State University

Научные интересы: менеджмент, экономика энергетической отрасли, бизнес планирование, бизнес образование

Scientific interests: management, economy of the energy industry, business planning, business education

УДК 336.64

Шведов Владимир Петрович
Vladimir Shvedov

УПРАВЛЕНИЕ РИСКАМИ ПРОЕКТНОГО ФИНАНСИРОВАНИЯ ИННОВАЦИЙ

RISK MANAGEMENT OF PROJECT FINANCING OF INNOVATIONS

Выявлены особенности инновационных проектов как объектов инвестиций, рассмотрены и обобщены риски проектного финансирования инноваций, описаны основные факторы рисков инновационных проектов, выявлено влияние рисков на каждый из этапов; на основе анализа рисков проектного финансирования и инновационных рисков разработана классификация рисков проектного финансирования инноваций по видам рисков и этапам реализации инновационного проекта; сгруппированы наиболее значимые риски относительно этапов реализации инновационного проекта, определены этапы управления проектными рисками и дана их характеристика, разработаны методы управления рисками проектного финансирования инноваций в сфере модернизации производственных процессов материального производства

Ключевые слова: *риски, проектное финансирование инноваций, классификация рисков, управление рисками*

The article reveals features innovative projects as an investment. The risks of project financing innovation are reviewed and summarized. The author describes the main risk factors of innovation projects, impact of the risks identified for each stage, based on a risk analysis of project finance and innovation risk developed a classification of the risks of project financing by the type of innovation risks and the implementation phase of the innovation project. The most important phases of the relative risks of the innovative project are grouped; the stage project risk management is determined and their characteristics, methods of risk management project finance innovation in the modernization of production processes of material production are given

Key words: *risks, project financing of innovations, risk classification, risk management*

Управление рисками является неотъемлемым и важным элементом метода проектного финансирования инвестиций, основанного на распределении рисков между многочисленными участниками, вовлеченными в инвестиционный процесс. Особую актуальность этот вопрос приобретает при финансировании инновационных проектов, которые относятся к категории наиболее высокого риска для инвестиций.

Особенностями инновационных проектов как объектов инвестиций являются:

1) необходимость привлечения относительно больших объемов инвестиционных ресурсов;

2) высокие риски инвестиций;

3) длительные сроки инвестиционного процесса;

4) необходимость тщательной проработки инвестиционного проекта, согласования интересов и распределение сфер деятельности и ответственности всех его участников;

5) необходимость формирования различных схем финансирования в зависимости от видов инноваций, этапов инвестиционного проекта и сферы его реализации.

Принимая во внимание многообразие инноваций, уникальность комбинаций их различных свойств, следует отметить, что

данные особенности имеют свою специфику для разных видов инноваций с учетом сферы их приложения.

Управлять рисками, связанными с внедрением и продвижением инноваций на рынок, достаточно сложно, особенно принимая во внимание высокую долю неопределенности. Тем не менее, анализ инновационных рисков и их систематизация могут дать инструменты к управлению рисками.

Построение модели управления рисками проектного финансирования инноваций предполагает, с одной стороны, анализ рисков проектного финансирования, как специфического метода финансирования инвестиционных проектов, с другой – анализ рисков финансирования инноваций.

Наиболее типичные риски проектного финансирования представлены в табл. 1.

Таблица 1

Риски проектного финансирования

Название риска	Описание риска
Операционный риск	Несоответствие бизнес-процессов требованиям проектной документации
Маркетинговый риск	Включает два основных элемента: 1) ошибки в определении количества потребителей продукта, который планируется производить; 2) ошибки в определении цены, по которой будет реализовываться продукт (будет ли она достаточна, чтобы обслуживать долг по проекту)
Политический риск	Присутствует в любом международном финансировании и выражается в вероятности: – изменения политического строя в стране; – изменения законодательства (валютного, налогового и др.); – проведения национализации и иных мер, которые будут препятствовать возвращению и выплате задолженности, возникшей при реализации проекта
Риск резервов / производственный риск	Риск недостаточности средств производства, в том числе природных средств (например, в проектах, связанных с добычей полезных ископаемых, это риск резервов природных средств и сложности их добычи)
Риск контрагента	Риск несостоятельности одного из контрагентов (подрядчиков, спонсоров, поставщиков, страховщиков и т.д.)
Юридические и структурные риски	Риск такой интерпретации законодательства судами, которая не будет соответствовать совету юристов, полученному до начала реализации проекта
Риск получения разрешений	Риск неполучения официальных лицензий и согласия на проект в ходе нормальной процедуры; Риск того, что расходы на получение таких лицензий и согласий превысят заранее запланированную сумму
Риск окончания проекта	Риск того, что проект не будет вовремя завершен, бюджет не будет соблюден и проект не будет выполнен в соответствии с договоренностью между сторонами
Ценовой риск	Риск изменения цен или государственного регулирования цен; этот риск покрывает две сферы: риск поставщиков/продавцов и покупателей по проекту
Экологический риск	Включает вероятность загрязнения окружающей среды и финансирование затрат на устранение нарушений

Инновационные проекты относятся к категории наиболее высокого риска для инвестиций. В зависимости от степени завершенности исследований и характера результатов НИОКР инновационные проекты можно подразделить на определенные виды, реализация каждого из которых может быть связана с определенным уровнем совокупного риска (табл. 2).

Таблица 2

Классификация инновационных проектов по степени завершенности и уровню риска

Тип инновационного проекта	Уровень совокупного риска
Инновационные проекты с незавершенной стадией поисковых исследований	Очень высокий
Инновационные проекты с незавершенной стадией НИР	Высокий
Инновационные проекты с незавершенной стадией ОКР	Среднерисковый
Инновационные проекты с незавершенной стадией внедрения	Относительно невысокий
Инновационные проекты, связанные исключительно с продвижением готового инновационного продукта	Низкий

В экономической литературе представлено достаточно много классификаций инновационных рисков [1 ,2, 3, 4], различающихся как по классификационным признакам, так и степенью детализации рисков относительно выбранного признака. При финансировании инновационных проектов существенное значение имеет выявление и анализ рисков на каждом его этапе, так как на каждом этапе существуют специфические причины возникновения риска, что предполагает определение методов сбора информации, выбор методов анализа и способов минимизации рисков.

В классификации, представленной интернет-журналом «Технологический бизнесъ» [9] и доработанной автором (табл. 3), отражены основные риски, связанные с созданием и продвижением инноваций.

Таблица 3

Основные риски, связанные со стадиями создания и продвижения инновации

Стадия реализации проекта	Наименование риска	Факторы риска
1. Проведение поисковых исследований	Получение отрицательного результата	– неверное направление исследований; – ошибка в постановке задачи; – ошибки в расчетах
	Отсутствие результата в установленные сроки	– ошибки в оценке сроков завершения исследований; – ошибки в оценке необходимых ресурсов
2. Проведение НИОКР	Получение отрицательного результата	– неправильная интерпретация результатов и/или выбор пути реализации фундаментальных исследований, на которых базируется НИОКР; – невозможность реализовать результат фундаментальных исследований на данном уровне развития НИОКР; – ошибки в расчетах
	Отсутствие результата НИОКР в установленные сроки	– ошибки в оценке сроков завершения НИОКР; – ошибки в оценке необходимых ресурсов для завершения НИОКР
	Отказ в сертификации результата	– нарушение стандартов и требований сертификации; – нарушение условий секретности; – нарушение стандартов и требований сертификации; – отсутствие лицензий
	Получение непатентоспособного результата	– наличие аналогов; – несоответствие требованиям патентования
	Несвоевременное патентование	– патентование на ранних сроках (когда не принято мер по защите рынка) может привести к значительному ущербу конкурентоспособности; – если сроки патентования отложены на достаточно долгий срок, это может привести к тому, что аналогичная разработка уже будет запатентована

Окончание табл. 3

Стадия реализации проекта	Наименование риска	Факторы риска
3. Внедрение результатов НИОКР в производство	Получение отрицательного результата	– неверная оценка полученного результата исследований; – неправильный выбор пути реализации результатов исследований; – невозможность реализовать результат на технологическом уровне
	Отсутствие результатов внедрения в установленные сроки	– ошибки в оценке возможностей производства; – ошибки в оценке сроков внедрения; – ошибки в оценке необходимых ресурсов
	Экологические риски НИОКР	– ошибки в расчетах, приводящие к превышению фактических показателей по использованию / выработке вредных веществ над расчетными; – недоработка технологии; – технология производства предполагает использование / выработку экологически вредных веществ
4. Продвижение нового продукта, созданного на основе НИОКР, на рынок	Отторжение рынком	– несовместимость с технологическим укладом; – наличие аналогов; – несоответствие требованиям потребителей; – ошибки, допущенные при разработке маркетинговой концепции (неправильное определение цены, неправильный выбор целевых групп потребителей, недооценка конкурентов, недочеты в дизайне, неправильная организация сбытовой сети, рекламной кампании)
	Более низкие объемы сбыта по сравнению с запланированными	– быстрое старение инновации; – появление аналогов; – ошибки концепции маркетинга

Под классификацией рисков понимается их систематизация на основе определенных признаков и критериев. При построении классификации рисков проектного финансирования инноваций целесообразно использовать блочный принцип, в соответствии с которым распределение риска осуществляется по категориям, видам, этапам и участникам инновационного проекта. В соответствии с данным подходом предложены критерии классификации рисков проектного финансирования инноваций (табл. 4).

Таблица 4

Критерии классификации рисков проектного финансирования инноваций

Наименование критерия	Цель классификации
1. По видам рисков	Определение методов управления рисками
2. По этапам реализации инновационного проекта	Определение наиболее рисковых зон и «узких мест»
3. По субъектам (участникам проекта)	Распределение рисков

Реализация данного подхода позволяет классифицировать риски проектного финансирования инноваций по видам и этапам реализации проекта (табл. 5).

Таблица 5

Классификация рисков проектного финансирования по видам и этапам реализации проекта

Виды рисков	Факторы риска	Этапы реализации проекта		
		стадия НИОКР	произ-водство	эксплуа-тация
Научно-технические	ошибки в проектировании	+	-	-
	отрицательные результаты НИР	+	-	-
	недостатки технологии	+	+	-
	нехватка квалифицированной рабочей силы	+	+	-
	ошибки в оценке сроков завершения НИОКР	+	-	-
Юридические:				
риск структурирования проекта	отсутствие четкого взаимодействия между элементами проекта	+	+	-
риск ошибки в документации	недостаточный уровень профессиональной подготовки	+	+	-
риск отказа в сертификации результата	нарушение стандартов и требований сертификации	+	-	-
риск получения непатентоспособного результата	несоответствие требованиям патентования; наличие аналогов	+	-	-
Маркетинговые	неправильный выбор рынков сбыта	-	-	+
	неточный расчет емкости рынка	-	-	+
Финансовые:				
процентный	привлечение кредитов с плавающей процентной ставкой	-	+	+
валютный	изменение валютных курсов	+	+	-
инфляционный	рост цен на ресурсы	+	+	+
налоговый	отмена или введение новых видов налогов и сборов, рост налоговых ставок	+	+	+
Политические: – страновые – региональные – международные	изменение приоритетов экономической политики	+	+	+
	изменение таможенного законодательства	+	+	+
	военные действия и гражданские беспорядки	+	+	+
	изменение политического строя	+	+	+
Риск контрагента	несостоятельность участников проекта (подрядчиков кредиторов, поставщиков, страховщиков)	-	+	+
Макроэкономический риск	изменение макроэкономической ситуации; политические и социальные изменения; кризисное состояние экономики	+	+	+

К специфическим рискам инновационных проектов относятся [4] научно-технические риски, риски правового обеспечения проекта, риски коммерческого предложения.

Анализ данных табл. 5 позволяет выделить и сгруппировать наиболее значимые риски относительно этапов реализации инновационного проекта (рис. 1).

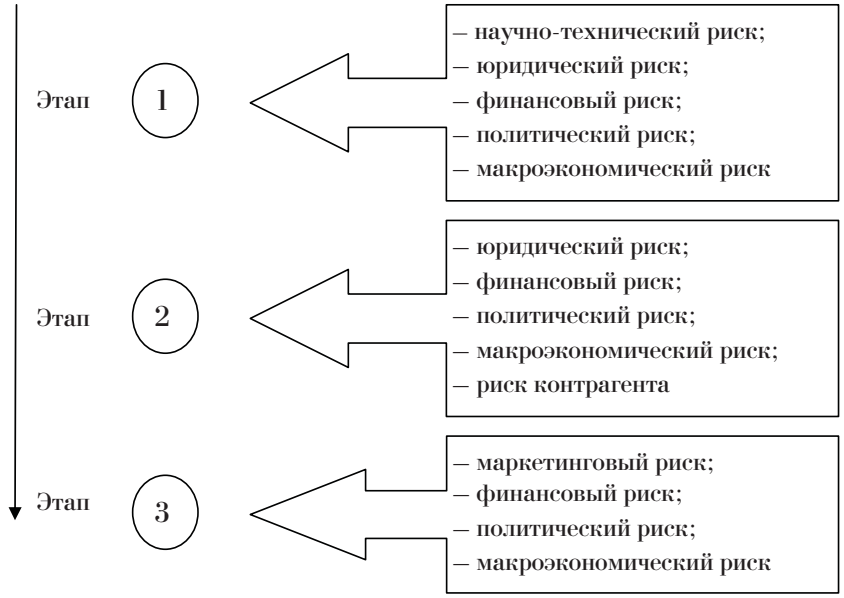

Рис. 1. Группировка наиболее значимых рисков проектного финансирования инноваций по этапам реализации инновационного проекта

Управление рисками в проектном финансировании представляет собой процесс, который имеет целью уменьшить или компенсировать ущерб, понесенный участниками проекта при наступлении неблагоприятных событий, включающий следующие процедуры, представленные на рис. 2.

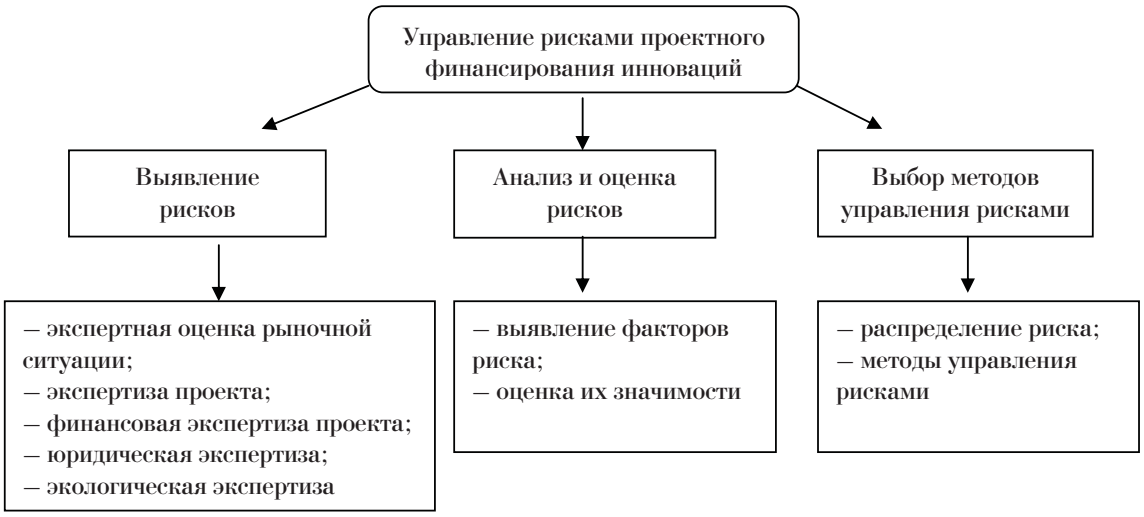

Рис. 2. Этапы управления рисками проектного финансирования инноваций

Выявление и идентификация рисков предполагает систематическое определение и классификацию событий, которые могут отрицательно повлиять на проект (классификацию рисков). Анализ рисков – это выявление факторов рисков и оценка их значимости. Оценка риска – это определение количественным или качественным способом величины (степени) рисков [7].

Основными методами снижения рисков являются:

1) распределение рисков между участниками проекта;

2) страхование рисков;

3) резервирование.

Содержание этапов управления рисками проектного финансирования инноваций представлены в табл. 6.

Таблица 6

Характеристика этапов управления рисками проектного финансирования инноваций

Название этапа	Описание совокупности мероприятий
Выявление проектных рисков	1) экспертиза исходной базы данных проекта, включая оценку существующих проектных активов и обеспечение ответственности спонсоров проекта за достоверность и актуальность проектной информации; 2) детальное исследование проекта, технико-экономического обоснования и бизнес-плана (анализ расчетов, прогнозной структуры доходов и расходов, бюджетирования и финансового планирования); неотъемлемой частью исследований являются: – определение объемов и расчетных цен на сырье и готовую продукцию; – расчеты потребности в оборотном капитале; – прогнозные оценки инфляции; – исследование налогового окружения и расчеты налоговых платежей; – формирование финансовой модели проекта и анализ финансовых потоков в целях демонстрации жизнеспособности проекта при различных сценариях его развития и потребностей в финансировании и др.; – анализ технической и коммерческой документации на поставку оборудования и осуществление проектных работ; 3) финансовая экспертиза проекта, предусматривающая расчет целого ряда показателей и «критических точек», 4) юридическая экспертиза; 5) экологическая экспертиза; 6) инженерно-технологическое обследование модернизируемого (или проекта строящегося) предприятия, включая разработку и (или) доработку технической концепции проекта, экспертизу предлагаемых технологий, имеющейся технической документации и технических решений и пр.
Анализ и оценка рисков	– оценка вероятности наступления риска на основе метода экспертных оценок; – анализ чувствительности проекта, под которым понимается оценка его устойчивости к воздействию неблагоприятных факторов, исследование сильных и слабых сторон проекта; – определение точки безубыточности; – анализ сценариев; – метод Монте-Карло; – метод построения дерева решений и пр.
Выбор методов управления рисками	Методы, обеспечивающие снижение проектных рисков, включают: – юридические гарантии; – банковские гарантии; – создание резервных фондов; – использование активов проекта как залог для покрытия кредитных рисков; – косвенные гарантии в форме долгосрочных контрактов на реализацию проектного продукта, поставку ресурсов и пр.; – создание фонда для покрытия возможных рисков; – поручительства (альтернатива банковской гарантии); – резервные кредиты; – использование вексельных инструментов как обязательства заемщика погасить задолженность; – специальные условия платежей по контрактам в сочетании с другими методами; – использование банковских счетов с особым режимом; – использование обязательств учредителей проекта по дополнительным взносам в капитал проектной компании; – различные виды страхования

Методы управления рисками проектного финансирования инноваций в сфере модернизации производственных процессов предложены в табл. 7.

Таблица 7

Методы управления рисками проектного финансирования инноваций

Виды риска	Методы управления риском	
	Распределение риска	**Инструмент управления риском**
Научно-технические		
ошибки в проектировании	организация-разработчик НИОКР	принятие к финансированию проектов на завершающей стадии НИОКР
недостатки технологии	проектная компания	штрафные санкции
нехватка квалифицированной рабочей силы	проектная компания	лизинг персонала, необеспеченные гарантии
ошибки в оценке сроков завершения НИОКР	разработчик НИОКР	контрактные обязательства о дофинансировании проекта на безвозмездной основе
Юридические:		
риск структурирования проекта	проектная компания	Соглашение об управлении, партнерские соглашения
риск получения непатентоспособного результата	проектная компания	необеспеченные гарантии (уровень подготовки специалистов РФТР)
Маркетинговые		
неправильный выбор рынков сбыта; неточный расчет емкости рынка	компания-инициатор	форвардные контракты на покупку; авансы по форвардным контрактам
Финансовые:		
процентный	компания-инициатор	хеджирование риска на основе процентных опционов и процентных свопов
валютный	компания-инициатор	валютные свопы
инфляционный	банк-кредитор	фиксация процентов по кредиту с плавающей процентной ставкой
	компания-инициатор	контракты с поставщиками на поставку сырья, материалов, комплектующих по фиксированным ценам
налоговый	проектная компания	договоры с налоговыми органами о предоставлении налоговых льгот, инвестиционного налогового кредита
Форс-мажорные обстоятельства	все участники проекта	страхование имущественных рисков

В момент создания проектной организации, в рамках которой обосабливается инновационный проект, происходит распределение рисков между учредителями организации, кредиторами и др. участниками проекта, что может отражаться в Соглашении об управлении, соглашениях об эксплуатации, соглашениях о спонсорской поддержке и других контрактах.

В целях контроля за ходом реализации проекта подписывается специальное проектное соглашение (договор), в котором определяются права банка-кредитора или специальной компании по доступу ко всей необходимой информации, относящейся к проекту. В обязанности заемщика (проектной организации) входит предоставление регулярных отчетов: о ходе работ, подписываемых контрактах; о разнообразных возможных препятствиях для реализации проекта; о соблюдении строительных, технических, экологических и иных норм; о проведении работ в строгом соответствии с технической документацией.

В договоре указывается порядок проведения закупок и выбора поставщиков и подрядчиков на конкурсной основе, графики работ, смета (в том числе распределение затрат между заемщиком и кредитором).

Представленные в данной статье методы управления рисками инновационных проектов могут быть конкретизированы и дополнены с учетом особенностей конкретных инновационных проектов, их участников и отраслевой специфики.

Литература

1. Ивасенко А.Г., Никонова Я.И., Сизова А.О. Инновационный менеджмент. М.: КНОРУС, 2009.
2. Инвестиции / кол. авторов; под ред. Г.П. Подшиваленко. М.: КНОРУС, 2008.
3. Инвестиционный менеджмент. СПб.: Юридический центр Пресс, 2011.
4. Инновационный менеджмент / Под ред. А.В. Барышевой. М.: Дашков и К, 2007.
5. Квасов И.Н. Оценка рисков инвестиционных проектов частно-государственного партнерства в регионе // Экономический анализ: теория и практика. 2009. № 20.
6. Кистерева Е.В. Выбытие активов из инвестиционного проекта: как избежать ошибок в расчетах // Финансовый менеджмент. 2011. № 4.
7. Мазур И.И., Шапиро В.Д., Ольдерогге Н.Г. Управление проектами /под общ. ред. И.И. Мазур. 4-е изд. М.: Омега-Л, 2007.
8. Оголева Л.Н. Проектное финансирование инновационной деятельности // Экономический анализ: теория и практика. 2007. № 6.
9. Оценка инновационных рисков проекта [Электронный ресурс]. Режим доступа: http://www.techbusiness.ru/tb/archiv/number4/page12.htm.
10. Филин С. Развитие теории управления процессом инвестирования в инновации// Инвестиции в России. 2011. № 7.

Коротко об авторе ***Briefly about the author***

Шведов В.П., аспирант, ассистент каф. «Финансы и банковское дело», Санкт-Петербургский государственный инженерно-экономический университет vl.shvedov@mail.ru

V. Shvedov, postgraduate student, assistant, Finance and Credit department, St. Petersburg University of Engineering and Economics

Научные интересы: финансовый менеджмент, финансы предприятий

Scientific interests: financial management, corporate finance

Юридические науки

УДК 343.102

Бозоян Артур Овсепович
Artur Bozoyan

ОТДЕЛЕНИЕ СЛЕДСТВИЯ ОТ ПОЛИЦИИ: РОССИЙСКИЙ ОПЫТ ВТОРОЙ ПОЛОВИНЫ XIX в.

THE INVESTIGATION FROM THE POLICE DEPARTMENT: RUSSIAN EXPERIENCE OF THE SECOND HALF OF THE XIX CENTURY

Рассматривается опыт реформирования следственного аппарата России во второй половине XIX в., анализируются возникшие при отделении следствия от полиции проблемы, обосновывается возможность их повторения в результате аналогичной реформы 2013 г.

Ключевые слова: *реформа следственных органов, организация следствия, следствие полиции*

In the article the experience investigatory reform in Russia in the second half of the XIX century is considered, resulting in the separation of the police investigation issues are analyzed, the possibility of recurrence of similar reforms in 2013 is discussed

Key words: *reform of the investigating authorities, organization of the investigation, police investigation*

В современной России борьба с преступностью является одной из приоритетных задач государства. Особое место в этой борьбе принадлежит органам предварительного следствия. В свою очередь эффективность деятельности названных органов в немалой степени зависит от их организационного построения.

В 2013 г. ожидаются структурные изменения в системе органов предварительного расследования России. Так, в Следственный департамент МВД России в июле 2012 г. из Следственного комитета России поступило обращение о необходимости проработки вопроса о возможной передаче СКР уголовных дел альтернативной подследственности, а также по тяжким и особо тяжким преступлениям, которые остаются в производстве органов внутренних дел. Предлагается с 01.01.2013, когда планируется увеличение штатной численности СКР, уголовные дела, возбужденные по нетяжким преступлениям, оставлять в органах внутренних дел, а по тяжким передавать в СКР.

Компенсироваться расширение подследственности предлагается за счет перехода на службу из МВД в СКР сотрудников, которые расследовали данные дела. Полицейское следствие, сотрудниками которого сейчас является более 45 тыс. чел., по данным МВД, ежегодно расследует более 1,8 млн дел, в то время как показатели комитета гораздо скромнее — на 23 тыс. сотрудников приходится в год по нескольку дел [3].

При выработке путей дальнейшего совершенствования организации предварительного следствия целесообразно проанализировать достижения и просчеты наших предшественников, учесть национальный исторический опыт по отделению следственной части от полицейской во второй половине XIX в., рассмотрев схожие процессы создания следственных органов во

второй половине XIX в. и спрогнозировав результаты намечаемой в 2013 г. реформы следственной системы.

Реформы 60-х гг. XIX в. были вызваны «...мотивами принципиального характера, а именно сознанием необходимости провести решительное отделение власти судебной от административной и устранить полицию от всякого вмешательства в дела судебные» [2].

В Государственной канцелярии для разработки уставов уголовного, гражданского судопроизводства и судоустройства на базе «Основных положений» была создана специальная комиссия. Принципиальная схема реформы выглядела следующим образом: выявление преступлений, производство дознания и розыска преступника возлагались исключительно на прокурора и действующую по его указанию судебную полицию, которую предполагалось учредить из чиновников полиции, освобожденных от других полицейских обязанностей. Предварительное следствие производил судебный следователь – наиболее опытный член окружного суда, командированный для исполнения этих обязанностей на определенный срок. Он начинал предварительное следствие исключительно по предложениям прокурора, проводя его под наблюдением последнего [5; С. 167-170].

Идея отделения предварительного следствия от полиции возникла в комиссии в связи с поиском средств и методов усиления исполнительной функции полиции, ибо она рассматривалась как приоритетное средство государственного управления в период крестьянской реформы. Комиссия пришла к выводу, что кроме придания большей централизации в организации полиции её эффективность может быть повышена в результате резкого сокращения объема выполняемых ею функций.

Предпринимавшиеся попытки укрепления земской полиции за счет отделения от неё следственной части в черновых проектах комиссии сводились либо к структурному обособлению следственных чиновников от земской полиции с непосредственным подчинением губернаторской (административной) власти, либо к созданию особого следственного отдела уездного полицейского управления под руководством непременного заседателя земского суда [6].

В итоге правительственная концепция отделения следственной части исполнительной полиции заключалась в создании вне штата полиции аппарата чиновников для производства предварительных следствий под непосредственным контролем полицейского управления и губернаторской власти. Концепция получила развитие в разработанном комиссией в июле 1859 г. проекте «Положения о следственных приставах». В соответствии с ним производство предварительного расследования изымалось из ведомства полиции и передавалось в судебное ведомство. Расследование осуществлялось специальными чиновниками – следственными приставами, состоявшими при уездных судах (первых судебных инстанциях) и Уголовных палатах (судах второй инстанции).

Один из членов Комиссии губернских и уездных учреждений Н.И. Стояновский исходил из теоретического положения, что власть следственная есть часть судебной власти. Полиция должна проводить первоначальное дознание по происшествиям, направленное на установление факта преступления, закрепления улик, розыск подозреваемых, а следователь – предварительное следствие, которое должно состоять в сборе и оценке доказательств, в предварительном решении вопроса о виновности лиц. Отсюда он делал вывод, что следственный аппарат должен находиться в судебном ведомстве. Причем этот тезис трактовался Стояновским не как организационное переподчинение следственного аппарата суду, но и как средство обеспечения независимости следственного аппарата от административной и в первую очередь полицейской власти.

При дальнейшем обсуждении вопроса о реорганизации следственного аппарата комиссия пришла к выводу о необходимости разделения предварительного расследования на дознание и предварительное следствие. Дознание состояло в первона-

чальном, не терпящем отлагательства расследовании преступлений. Предварительное следствие имело своею целью анализ события преступления с изысканием и оценкой доказательств со строгим соблюдением уголовно-процессуальной формы. При этом указывалось, что дознание является неотъемлемой частью предварительного расследования, от которого зависит исход уголовного дела.

Комиссия губернских и уездных учреждений предложила оставить дознание в ведении полиции, заметив при этом, что полиция является более мобильным органом, тесно связанным с повседневной жизнью населения. Следовательно, у нее имелось больше возможностей «усматривать и настигать преступление». В то же время следователь как член суда должен (основываясь на материалах дознания) тщательно собирать и исследовать доказательства, делать выводы о квалификации преступлений.

В начале мая 1860 г. проект «Учреждение следственных судей» рассматривался в Государственном Совете, который в целом согласился с предложенными проектами, однако высказывался против того, чтобы назвать будущих следователей следственными судьями. В результате следователи получили наименование судебных следователей [1].

В соответствии с Именным указом от 08.07.1860 в 44 губерниях Империи было учреждено 993 следственных должности [7].

Распределение судебных следователей по губерниям и уездам производилось Министром Юстиции по согласованию Министром Внутренних Дел, причем при распределении учитывалось количество следственных дел, производящихся в каждом уезде. Новый порядок производства следствия вводился постепенно, в связи с чем окончание следствия по делам, начатым до введения нового порядка, производилось местной полицией на общих основаниях.

Из указанных 993 следственных вакансий сразу было замещено 900. Оставшиеся 93 находились в резерве и предназначались для усиления личного состава следователей в том или ином уезде в зависимости от обстановки и нагрузки.

Вплоть до конца XIX в. предварительное следствие оставалось одним из главных предметов изучения, критики и различного рода проектов по пересмотру его организационных и правовых основ.

В мае 1869 г. Император на основании доклада министра юстиции повелел образовать особую комиссию из представителей Министерства юстиции для исследования недостатков следственного производства. Возглавил комиссию сенатор Петерс.

Изучив опыт деятельности государственных органов в расследовании преступлений, комиссия пришла к выводу о том, что причины плохих результатов расследования составляют две основные группы: законодательного порядка и организационного.

Среди причин законодательного порядка комиссия признала главными: отсутствие в законе четких юридических границ между дознанием и предварительным следствием, расплывчатость и неопределенность норм, регулирующих порядок производства дознания, отсутствие надлежащего контроля за производством следствий.

Во-вторых, комиссия обратила внимание на служебное положение следователя как не соответствующее возложенным на него обязанностям. Главным недостатком такого положения комиссия признала его приниженность и иерархии судебных чиновников [5; С. 164].

Комиссия выдвинула основные направления реорганизации предварительного следствия, которые, по сути, представляли собой курс на последовательную реализацию французской модели предварительного следствия, для которой было характерно сосредоточение розыскных и обвинительных функций в руках полиции, находившейся по непосредственным руководством прокурора, и соответствующее освобождение от этих функций следственного судьи [4; Ч. 1].

В докладе старшего председателя

Санкт-Петербургской судебной палаты действительного статского советника Завадского отмечалось, что жалобы на неудовлетворительность следственной части в России обуславливается двумя обстоятельствами:

– медленность производства предварительных следствий;

– большее число лиц, совершивших преступления, оставалось необнаруженным [4; Ч. 2, С. 142-143].

Медлительность производства объяснялась ученными и практиками того времени территориальной величиной следственных участков, большой нагрузкой на следователей (30...60 дел в месяц), прогрессивным ростом преступности.

Результаты предварительного следствия, проводимого судебными следователями, не могли не вызвать беспокойства. Статистические данные по всей России свидетельствовали о совершенно неудовлетворительных результатах деятельности нового следственного аппарата. Известный полицеист И.Т. Тарасов со ссылкой на отчеты Министерства юстиции приводил такие цифры: «Из статистических данных о следственных производствах в 1875, 1876, и 1877 гг. оказывается, что из всей суммы следствий в среднем выводе только 25 % доходило до суда, а остальные или прекращались, или оставлялись без последствий, или возвращались для доследования и т.п. По доведенным до суда делам выносилось до 40 % оправдательных приговоров» [8].

Длительные сроки расследования приводили к тому, что «в течение весьма продолжительного времени судьба обвиняемого остается нерешенной; интересы потерпевшего не получают удовлетворения; свидетели забывают его обстоятельства; примерное значение наказания теряет всякий смысл, и дело, дойдя до судебного рассмотрения в бледных и неясных очертаниях, получает разрешение, производящее впечатление печальной породии на суд или, по меньшей мере, исполнения формальности» [4; С. 226].

07.04.1894 при Министерстве юстиции создана комиссия для пересмотра законоположений по судебной части. Комиссия работала с 30.04.1894 по 05.07.1899 и, обобщив проведенные работы по исследованию недостатков следственной части, пришла к выводу о следующих основных причинах его малой эффективности:

– неудовлетворительность полицейского дознания и розыска, которая происходила от несовершенства устройства полиции, разносторонности и многосложности её обязанностей, неудовлетворительности кадрового состава полиции, отсутствия взаимодействия с чинами судебного ведомства;

– неудачное законодательное разграничение дознания и предварительного следствия, совмещение в лице следователя розыскных, обвинительных и судебных функций;

– неудовлетворительное служебное положение судебного следователя и, как следствие этого, плохой с точки зрения образовательных и морально-нравственных качеств кадровый состав следственного аппарата;

– отдаленность судебного следователя от местного населения вследствие обширности следственных участков;

– чрезмерная перегруженность судебных следователей излишним количеством труда, порождающего медлительность и плохое качество следствия; недостаточный прокурорский надзор за производством расследования, выражающийся в его неактивности во время расследования.

Пореформенная деятельность следственного аппарата не была признана положительной. Для устранения недостатков предварительного следствия комиссия пошла по пути построения следственных органов и процессуального порядка расследования преступлений по принципиально новой схеме. В её основу был положен принцип разделения всех преступлений на две категории: те, по которым производство предварительного следствия обязательно, и те, по которым оно необязательно. В соответствии с этим принципом определялась и разграничивалась компетенция лиц и органов, участвующих в досудебной подготовке уголовных дел.

Проекты новых редакций Устава уголовного судопроизводства и Учреждения судебных установлений ликвидировали институт судебных следователей и предусматривали, что розыск (собирание негласным путем сведений посредством словесных расспросов, справок и наблюдений) и дознание (производство по правилам, постановленным для предварительного следствия допросов свидетелей, осмотров, освидетельствований, обысков и выемок) по уголовным делам производит полиция. Материалы дознания через прокурора передавались участковому судье или иному уполномоченному для производства следствий члену суда. Таким образом, комиссия, формально сохранив за судом производство предварительного следствия, фактически распространила его на полицию в форме полицейских дознаний, отказавшись от категоричного следования принципу, признающему за следствием судебный характер.

Труды комиссии хотя и были доведены до конца, однако не получили законодательного разрешения. Материалы комиссии в 1899 г. были направлены для обсуждения в заинтересованные ведомства, а затем в Государственный совет. 23.09.1905 согласно повелению Императора они были возвращены в Министерство юстиции как подлежащие внесению во вновь созданную Государственную думу.

Таким образом, после реорганизации предварительного следствия в 1860-1864 гг. процесс поиска наилучших форм его построения не был завершен до конца XIX в. Нельзя исключать, что проблемы организационного характера, возникшие 150 лет назад после отделения следствии от полиции, могут возникнуть в 2013 г. после передачи следственного аппарата МВД России в Следственный комитет России.

Правоохранительной системе всего государства надлежит быть готовой к решению подобного рода проблем, так как правильное решение вопроса о структуре и месте отечественного следственного аппарата, оптимизации его построения будет способствовать укреплению законности, усилению борьбы с преступностью, защите конституционных прав и свобод граждан.

Литература

1. Альбов А.П. Масленников Д.В. История государственно-правового регулирования важнейших институтов в дореволюционной России: черновые наброски, сделанные в архивах Санкт-Петербурга, Москвы, Российской национальной библиотеки им. М.Е. Салтыкова-Щедрина. [Электронный ресурс]. Режим доступа: http://lit.lib.ru/ a/alxbow_a_p/text_0030.shtml.(дата обращения 06.09.2012).

2. Бразоль Б.Л. Очерки по следственной части. История. Практика. Петроград, 1916. С. 10.

3. Коммерсантъ. № 129 (4914) от 17.07.2012.

4. Материалы для пересмотра законоположений о порядке производства предварительных следствий. Очерки иностранных законодательств по судебной части. Ч. 1 и 2. СПб.: изд. Министерства Юстиции, 1882.

5. ОР РГБ.Ф.290 К.171. Ед.хр.13. С.167-170

6. Соловьев Я.И. Записки о крестьянском деле // Русская старина. 1882. № 3. С. 569.

7. Судебные уставы 20 ноября 1864 г. за пятьдесят лет. Петроград, 1914. Т. 2. С. 79.

8. Тарасов И.Т. Полиция в эпоху реформ. СПб., 1885. С. 98.

Коротко об авторе — *Briefly about the author*

Бозоян А.О., аспирант Академии ГП РФ, старший прокурор отдела управления по надзору за уголовно-процессуальной и оперативно-розыскной деятельностью прокуратуры Забайкальского края
bozoyan.artur@mail.ru

Научные интересы: организация правоохранительной деятельности в России, оптимизация структуры современного следственного аппарата на основе отечественного исторического опыта и опыта иностранных государств

A. Bozoyan, postgraduate student, Academy of the General Prosecutor of Russia, Senior Public Prosecutor, Division of department for Supervision over Criminal and Procedural Activities and Special Investigative Technique, Public Prosecutors Office of Zabaikalsky Krai

Scientific interests: organization of law enforcement activity in Russia, optimization of the structure of modern investigative unit on the basis of domestic historical experience and the experience of foreign Statess

Содержание

Культурология

Тихонов В.В.
Практика создания зарубежных и Российских этнографических музеев под открытым небом
V. Tikhonov
The Practice of Founding тhe Ethnographic Open-air Museums in Russia and Other Countries..... 3

Яковлева Н.Ф.
Китайская живопись «гохуа»: важнейшие факторы развития и ключевые свойства
N. Yakovleva
Important Factors of Developing and Key Features of Guohua (Traditional Chinese Painting)..... 9

Науки о Земле

Баянов А.Е.
Совершенствование технологии кучного выщелачивания золота в криолитозоне Забайкалья
A. Bayanov
Improved Technology of Gold Heap Leaching Under Negative Temperature and Permafrost of Zabaikalie 13

Долгих О.Л.
Использование реагента перластана как альтернативы олеиновой кислоте при флотации флюорита
O. Dolgikh
The Use of a Reagent Perlastan as an Alternative of Olein Acid at Flotation of Fluorite 20

Педагогические науки

Барсукова Н.К.
Этапы развития взглядов студентов как компонента мировоззрения на возникновение и конец мира
N. Barsukova
Stages of Students Views Development as a Component of Outlook on the Origin And the End of The World 27

Политические науки

Емельянов В.А.
Появление первых молодежных политических организаций в России в 90-х гг. XX в.
V. Emelyanov
The Appearance of the First Political Youth Organizations in Russia in the 90-les..... 32

Цыренов О.Ч.
Регионализация и регионализм: понятие и классификация
O. Tsyrenov
Regionalization and Regionalism: Definition and Classification..... 35

Психологические науки

Братчикова Т.А.
Индивидуальная система значений субъективного опыта: психосемантический подход
T. Bratchikova
The Individual System of Subjective Experience Values: Psyhco-Semantic Approach..... 40

Социальная медицина

Казимирко Н.К., Дычко В.В., Патеюк А.В., Кохан С.Т., Линниченко Е.Р.
Влияние циклоферона и амизона на метаболические показатели спортсменов, больных хроническим простатитом
N. Kazimirko, V. Dychko, A. Pateyk, S. Kokhan, E. Linnichenko
The Tsycloferon and Amizon Effect on Metabolic Parameters of Athletes, Patients with Chronic Prostatitis..... 45

Социологические науки

Дробышевский В.С., Романова Н.П.
Коррупция: сущность, детерминанты и типология
V. Drobyshevsky, N. Romanova
Corruption: Nature, Determinants and Typology 51

Кимова С.З.
Концептуальные подходы к исследованию прав и свобод человека
S. Kimova
Conceptual Approaches to the Study of Rights and Freedoms of a Person 59

Щеткина Ирина Анатольевна
Историография исследования проблем качества жизни
Irina Shchetkina
Research Historiography of the Quality of Life Problems 67

Филологические науки

Михина А.Э., Воронченко Т.В.
Диалог культур: английский язык в повседневной среде российского города
A. Mikhina, T. Voronchenko
Dialogue of Cultures: the English Language in the Everyday Environment of Russian Cities 73

Философские науки

Абрамова Н.А.
Формирование транснационального социокультурного пространства в условиях российско-китайского приграничья
N. Abramova
The Formation of Transnational Socio-Cultural Space in the Conditions of the Russian-Chinese Frontier 80

Экономические науки

Гончарук О.А.
Финансовая поддержка материнства в Российской Федерации: тенденции и проблемы
O. Goncharuk
Financial Supporting of Motherhood in the Russian Federation: Tendencies and Problems 85

Дамдинов Д.О.
Недобросовестная конкуренция на рынке саморегулируемых организаций
D. Damdinov
Unfair Competition at the Market of Self-Regulating Organizations..... 90

Лавлинский С.М. Калгина И.С.
S. Lavlinskiy I. Kalgina
Методы оценки механизма государственно-частного партнерства
в минерально-сырьевой сфере Забайкальского края
Methods of Public-Private Partnership Evaluation Mechanism in the Mineral Raw Material Sector of Zabaikalsky Krai 96

Малышев Е.А.
Особенности взаимодействия государства, бизнеса и университетов
в рамках модели «тройной спирали» на приграничных территориях
E. Malyshev
The Peculiarities of Interaction Between State, Business and Universities
in the Framework of the Model «Triple Helix» in the Border Areas 103

Шведов В.П.
Управление рисками проектного финансирования инноваций
V. Shvedov
Risk Management of Project Financing of Innovations..... 113

Юридические науки

Бозоян А.О.
Отделение следствия от полиции: Российский опыт второй половины XIX в.
A. Bozoyan
The Investigation From the Police Department: Russian Experience of the Second Half of the XIX Century 122

ВЕСТНИК
ЗАБАЙКАЛЬСКОГО ГОСУДАРСТВЕННОГО УНИВЕРСИТЕТА

№ 9 (88) 2012

Научный редактор д-р социол. наук Н.П. Романова
Литерат. редактор А.А. Шалавина
Технический редактор И.В. Петрова
Подписано в печать 25.09.2012
Сдано в производство 27.09.2012
Форм. бум. 60 x 84 1/8 Бум. тип. № 2
Печать офсетная Гарнитура Bodoni
Уч.-изд. л. 12,6 Усл. печ. л. 12,4
Тираж 500 экз. Заказ № 140

ФГБОУ ВПО «ЗАБАЙКАЛЬСКИЙ ГОСУДАРСТВЕННЫЙ УНИВЕРСИТЕТ»

ООП ЗабГУ
672039, Чита, ул. Александро-Заводская, 30
Раб. тел.: 41-67-18; E-mail: rik-romanova-chita@mail.ru